ГОСУДАРСТВЕННЫЙ КОМИТЕТ ПО ГРАЖДАНСКОМУ СТРОИТЕЛЬСТВУ И АРХИТЕКТУРЕ
ПРИ ГОССТРОЕ СССР

ТИПОВЫЕ КОНСТРУКЦИИ И ДЕТАЛИ ЗДАНИЙ И СООРУЖЕНИЙ

СЕРИЯ 1.138-3

ЖЕЛЕЗОБЕТОННЫЕ КАРНИЗНЫЕ ПЛИТЫ ДЛЯ ЖИЛЫХ И ОБЩЕСТВЕННЫХ ЗДАНИЙ

ВЫПУСК 1

КАРНИЗНЫЕ ПЛИТЫ ДЛЯ ЖИЛЫХ ЗДАНИЙ ВЫСОТОЙ 1-4 ЭТАЖА И ОБЩЕСТВЕННЫХ ЗДАНИЙ ВЫСОТОЙ 1-3 ЭТАЖА

Разработан ЦНИИЭП гражданселькстроем Государственного Комитета по гражданскому строительству и архитектуре при Госстрое СССР

Утверждены и введены в действие с 15 января 1972 г. Госкомитетом по гражданскому строительству и архитектуре при Госстрое СССР приказ №№ 221 от 14 декабря 1971 г.

	Лист	Стр
Содержание	С-1	2
Пояснительная записка	П-1	3
Карнизные плиты АК-12.8; АК-12.9; АК-12.10		
Опалубочный чертеж. Армирование.	1	4
Арматурные элементы АК-12.8	2	5
" " АК-12.9	3	6
" " АК-12.10	4	7
Карнизные плиты АК-15.8, АК-15.9; АК-15.10		
Опалубочный чертеж. Армирование	5	8
Арматурные элементы АК-15.8	6	9
" " АК-15.9	7	10
" " АК-15.10	8	11
Карнизные плиты АК-18.8, АК-18.9; АК-18.10		
Опалубочный чертеж. Армирование	9	12
Арматурные элементы АК-18.8	10	13
" " АК-18.9	11	14
" " АК-18.10	12	15
Карнизные плиты АК-21.8; АК-21.9; АК-21.10		
Опалубочный чертеж. Армирование	13	16
Арматурные элементы АК-21.8	14	17
" " АК-21.9	15	18
" " АК-21-10	16	19
Карнизные плиты АКУ-23.8п; АКУ-24.9п; АКУ-25.10п		
Опалубочный чертеж. Армирование.	17	20
Арматурные элементы АКУ-23.8п	18	21
" " АКУ-24.9п	19	22
" " АКУ-25.10п	20	23
Карнизные плиты АКУ-23.8л; АКУ-24.9л; АКУ-25.10л		
Опалубочный чертеж. Армирование.	21	24
Арматурные элементы АКУ-23.8л	22	25
" " АКУ-24.9л	23	26
" " АКУ-25.10л	24	27
Карнизные плиты		
Деталь „А"; Деталь М-1; Петля-1; Деталь устройства нужки петли	25	28

Инсоолна | Проверил | Разработал | Н. контр. | Гл. инж. проекта | Гл. инженер

ТК	Карнизные плиты	Серия 1.138-3	
1971	Содержание	Выпуск 1	Лист С

Рабочие чертежи железобетонных карнизных плит разработаны в соответствии с заданием Государственного Комитета по гражданскому строительству и архитектуре при Госстрое СССР, утвержденным 8 апреля 1971 года

В альбом включены рабочие чертежи железобетонных карнизных плит разработанные в соответствии со СНиП II-В 1-62* выпуска 1970 г и предназначенных для изготовления предприятиями строительной промышленности и применения в строительстве 1-4 этажных жилых и 1-3 этажных общественных сельских зданий

Каждому изделию присвоена определенная марка Так например, АК-12 8 обозначает [illegible] длиной 1180 мм шириной 750 мм

Карнизные плиты могут применяться в зданиях с кирпичными и крупноблочными стенами и предназначены для стропильных, а также совмещенных вентилируемых и не вентилируемых крыш

Карнизные плиты длиной 238 см рассчитаны на временную расчетную нагрузку от двух блоков подвесной люльки по 500 кг на один блок. Расстояние между блоками люльки должно быть не менее 120 см. Плиты длиной 118 см рассчитаны на временную расчетную нагрузку 500 кг от одного блока.

В карнизных плитах предусмотрены закладные детали для приварки к анкерам и деревянные пробки для костылей кровли

Карнизные плиты должны изготовляться из тяжелого бетона марки „200" и армироваться сварными сетками

Для монтажных (подъемных) петель следует применять только горячекатанную арматурную сталь класса А-1 марок ВМ ст 3сп; ВМ ст 3пс, ВК ст. 3сп и ВК ст 3пс (в случае монтажа конструкций при температуре -40° и ниже применение стали марок ВМ ст 3пс и ВК ст 3пс не допускается, арматурная сталь должна приниматься по таблице 37 СНиП II-В, 1-62*) для закладных деталей полосовую и угловую сталь группы марок Ст. 3.

Марки по морозостойкости (МРЗ) для бетона карнизных плит принимаются по таблице 1 СНиП IIВ 2-62*.

Изготовление, приемку, транспортизацию, хранение и транспортировку изделий следует производить с учетом указаний главы СНиП I-В 5-62 и ГОСТ 13015-67 проверку прочности и жесткости по ГОСТ 8829-66

Сборка арматуры каркасов и сеток должна производиться контактной точечной электросваркой в соответствии с требованиями действующих нормативных документов.

Антикоррозионная защита закладных деталей в карнизных плитах должна выполняться в соответствии со СНиП III-В 6-62 и „Временными указаниями по антикоррозионной защите стальных закладных деталей и сварных соединений в крупнопанельных зданиях" (СН 206-62) 2-е издание

Примененные ГОСТы

13015-67	8510-57	6727-53
8829-66	5781-61	

ТК	Карнизные плиты	Серия 1.138-3
1971	Пояснительная записка	Выпуск 1 / Лист П-1

11492 4

г. Москва | Проверил | Разработал | Утверждено | Согласовано | Введено

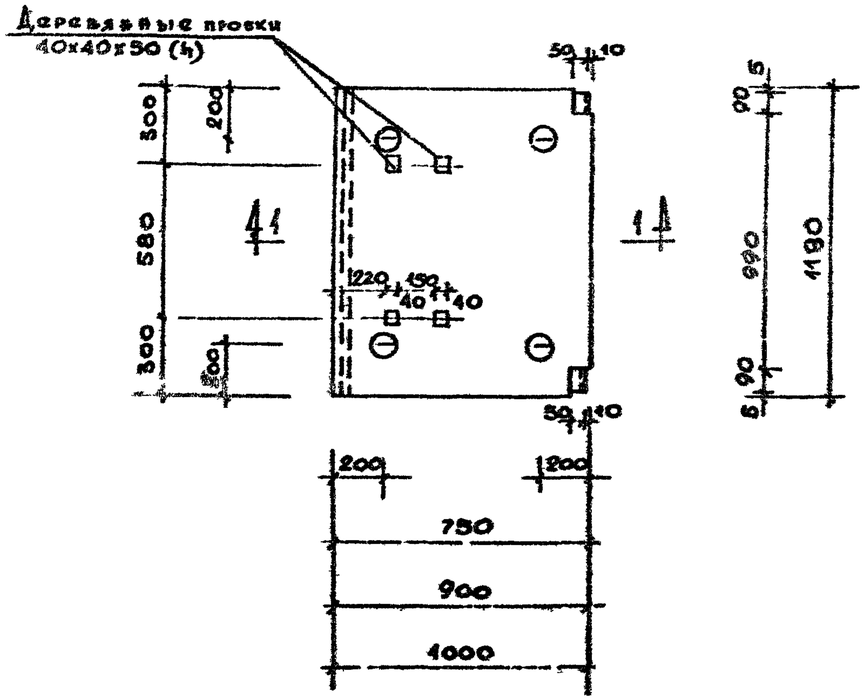

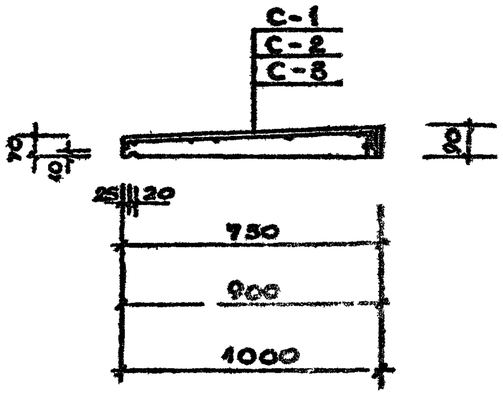

По 1-1

Таблица показателей							
Толщина стенки см	Марка плиты	Ширина плиты мм	Объем бетона $м^3$	Вес плиты кг	Марка бетона	Вес стали кг	Расход стали на 1 $м^3$ бетона
40	АК-12.8	750	0.072	180	200	5 74	79 60
50	АК-12.9	900	0.086	215	200	6 44	75.00
60	АК-12.10	1000	0.096	240	200	6 96	72 50

Примечания:

1. Арматурные элементы см. листы 2, 3, 4.
2. При формовании плит обеспечить положение арматуры в верхней растянутой зоне.
3. Указания по антикоррозионной защите закладных элементов см. в пояснительной записке.
4. Деталь устройства мики петли см. лист 27.

ТК	Каркасные плиты АК-12.8; АК-12.9; АК-12.10	Серия 1.138-3	
1971	Опалубочный чертеж. Армирование.	Выпуск 1	Лист 1

Гл. инж. проекта Проверил Гл. инж. мастерской Конурова Нач. отдела В. Ласкаро

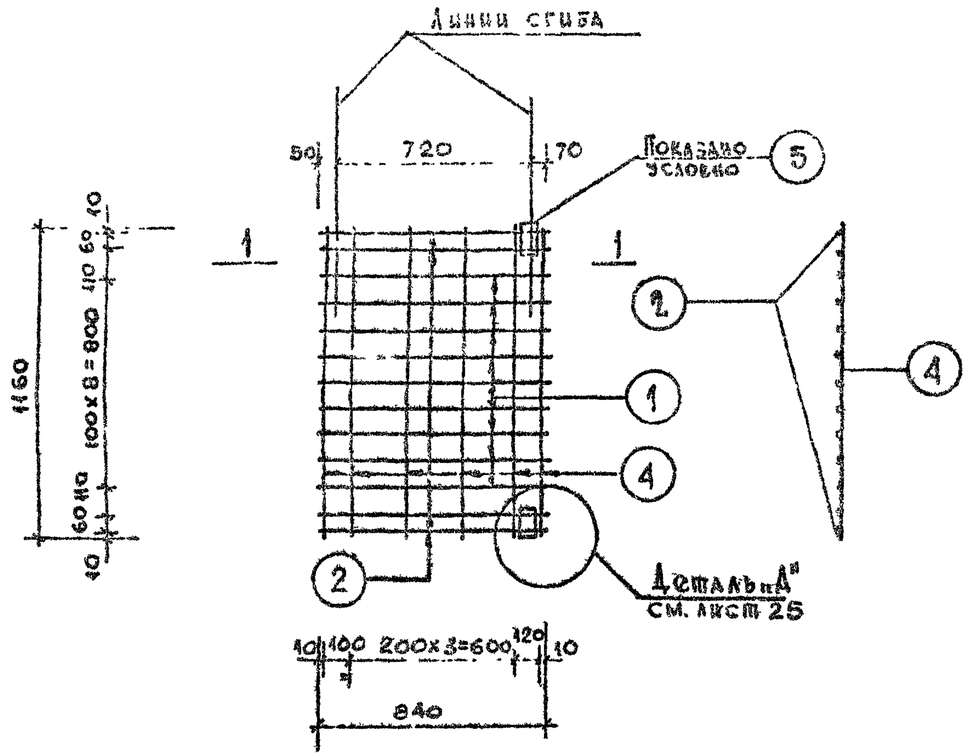

С-1

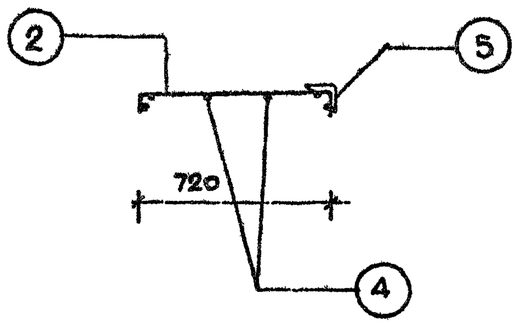

По 1-1

СПЕЦИФИКАЦИЯ СТАЛИ

Арматурные элементы		NN стер.	Ø мм	На 1 элемент			Вес стали кг	
Марка	Кол. шт.			Кол-во шт.	Длина стержня мм	Общая длина м	На 1 элем.	Общий вес
С-1	1	1	Ø5ВI	9	840	7.56	1.16	1.95
		2	Ø10АI	4	840	3.36	2.07	
		4	Ø4ВI	6	1160	6.96	0.69	
		5	∠75x50x6	2	90	0.18	1.05	
П-1	4	3	Ø8АI	1	500	0.5	0.196	0.79
							Итого:	5.74

ВЫБОРКА СТАЛИ

Диаметр арматуры мм	Ø4ВI	Ø5ВI	Ø8АI	Ø10АI	∠75x50x6
Длина м	6.96	7.56	2.0	3.36	0.18
Вес кг	0.69	1.16	0.79	2.07	1.03
Нормативное сопротивление арматуры $R^н_a$ кг/см²	5500		2400		
ГОСТ	6727-53		5781-61		8510-57

Примечания:

1. Опалубочный чертеж см. лист 1.
2. Сварку сеток производить при помощи точечной электросварки.
3. Сварке подлежат все места пересечения стержней.
4. Позицию 5 приварить к стержням электродуговой сваркой электродами Э-42 после сгиба сетки.

Согласовано: Гл. инженер проекта Г.Б. Батурин; Копировал И.В. Новикова; В. Ласкарчев

ТК	КАРКАСНАЯ ПЛИТА АК-12.8	Серия 1.138-
1971	АРМАТУРНЫЕ ЭЛЕМЕНТЫ	Выпуск 1

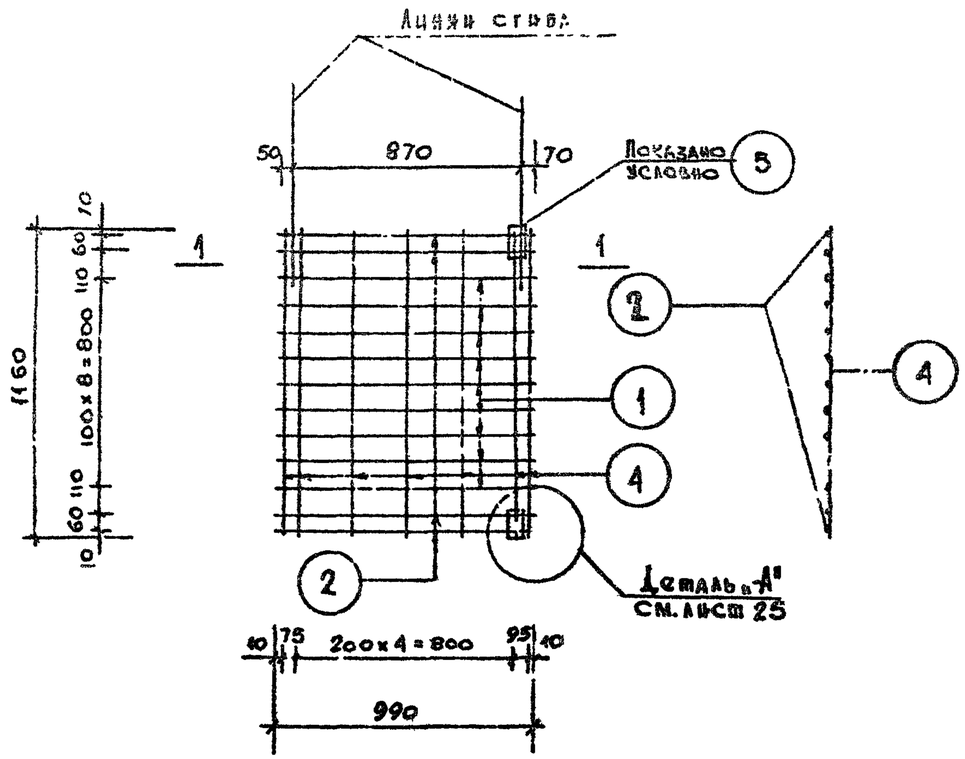

С-2

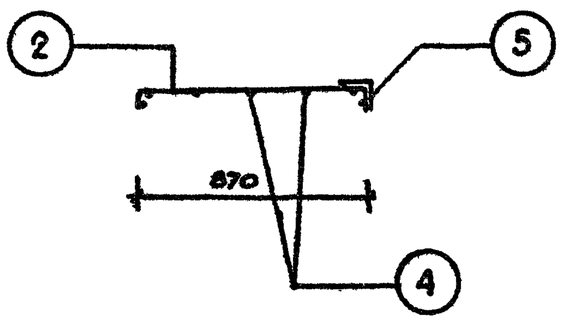

По 1-1

СПЕЦИФИКАЦИЯ СТАЛИ

Арматурные элементы		NN стер.	Ф мм	На 1 элемент			Вес стали кг	
NN	Кол. шт.			Кол-во шт.	Длина стержня мм	Общая длина м	На 1 элем.	Общий вес
С-2	1	1	Ф5ВI	9	990	8.91	1.37	5.65
		2	Ф10АI	4	990	5.96	2.44	
		4	Ф4ВI	7	1160	8.12	0.81	
		5	∠75x50x6	2	90	0.18	1.03	
П-1	4	3	Ф8АI	1	500	0.5	0.198	0.79
							Итого:	6.44

ВЫБОРКА СТАЛИ

Диаметр арматуры мм	Ф4ВI	Ф5ВI	Ф8АI	Ф10АI	∠75x50x6
Длина м	8.12	8.91	2.0	3.96	0.18
Вес кг	0.81	1.37	0.79	2.44	1.03
Нормативное сопротивление арматуры $R^н_a$ кг/см²	5500		2400		
ГОСТ	6727-53		5781-61		8510-57

Примечания:

1. Опалубочный чертеж см. лист 1.
2. Сварку сеток производить при помощи точечной электросварки.
3. Сварке подлежат все места пересечения стержней.
4. Позицию 5 приварить к стержням электродуговой сваркой электродами Э-42 после стыка сеток.

ТК	Каркасная. Плита АК-12.9		3
1971	Арматурные элементы	Выпуск 1	Лист 3

11492 7

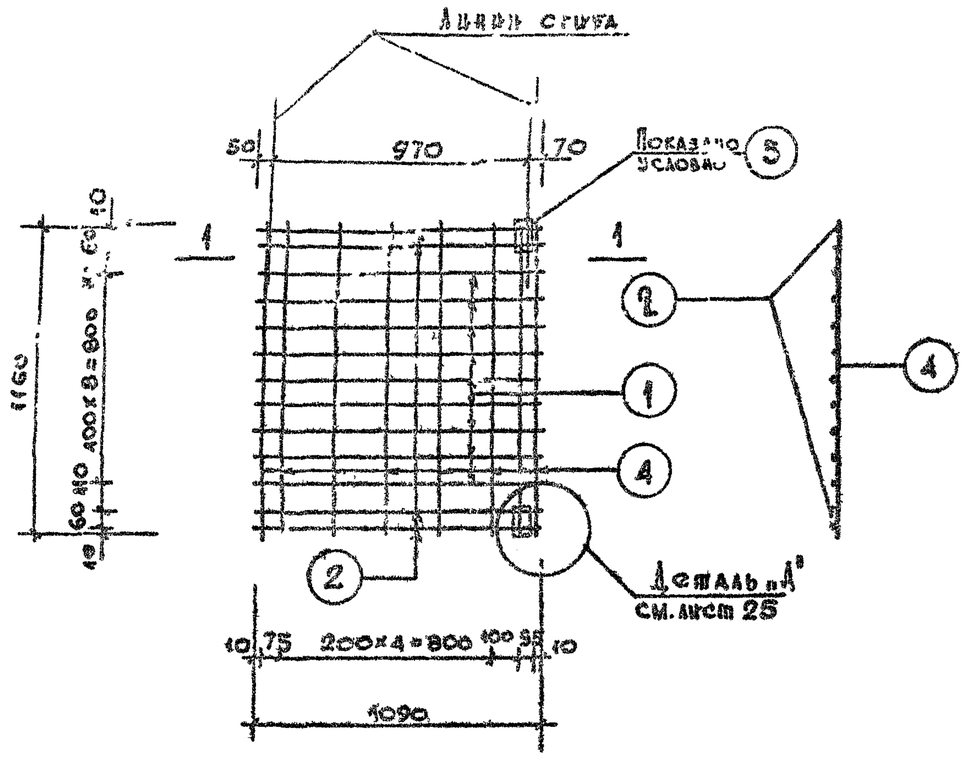

С-3

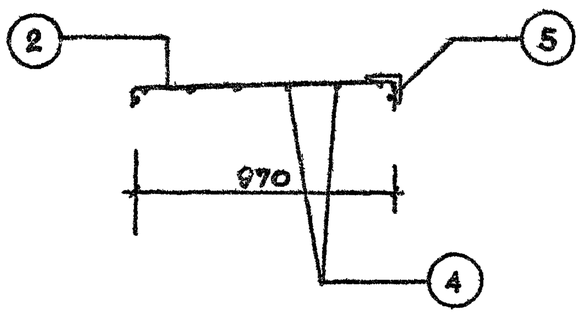

По 1-1

СПЕЦИФИКАЦИЯ СТАЛИ

Арматурные элементы		NN стер.	Ø мм	На 1 элемент			Вес стали кг	
NN	Кол шт.			Кол-во шт.	Длина стержня мм	Общая длина м	На 1 элем.	Общий вес
С-3	1	1	Ф5ВI	9	1090	9.81	1.51	6.17
		2	Ф10АI	4	1090	4.36	2.70	
		4	Ф4ВI	8	1160	9.28	0.93	
		5	∠75×50×6	2	90	0.18	1.05	
II-1	4	3	Ф8АI	1	500	0.5	0.198	0.79
							Итого:	6.96

ВЫБОРКА СТАЛИ

Диаметр арматуры мм	4ВI	5ВI	8АI	10АI	∠75×50×6
Длина м	9.28	9.81	2.0	4.36	0.18
Вес кг	0.93	1.51	0.79	2.70	1.05
Нормативное сопротивление арматуры $R_a^н$ кг/см²	5500		2400		
ГОСТ	6727-53		5781-61		8510-57

Примечания:

1. Опалубочный чертеж см. лист 1.
2. Сварку сеток производить при помощи точечной электросварки.
3. Сварке подлежат все места пересечения стержней.
4. Позицию 5 приварить к стержням электродуговой сваркой электродами Э-42 после сгиба сетки.

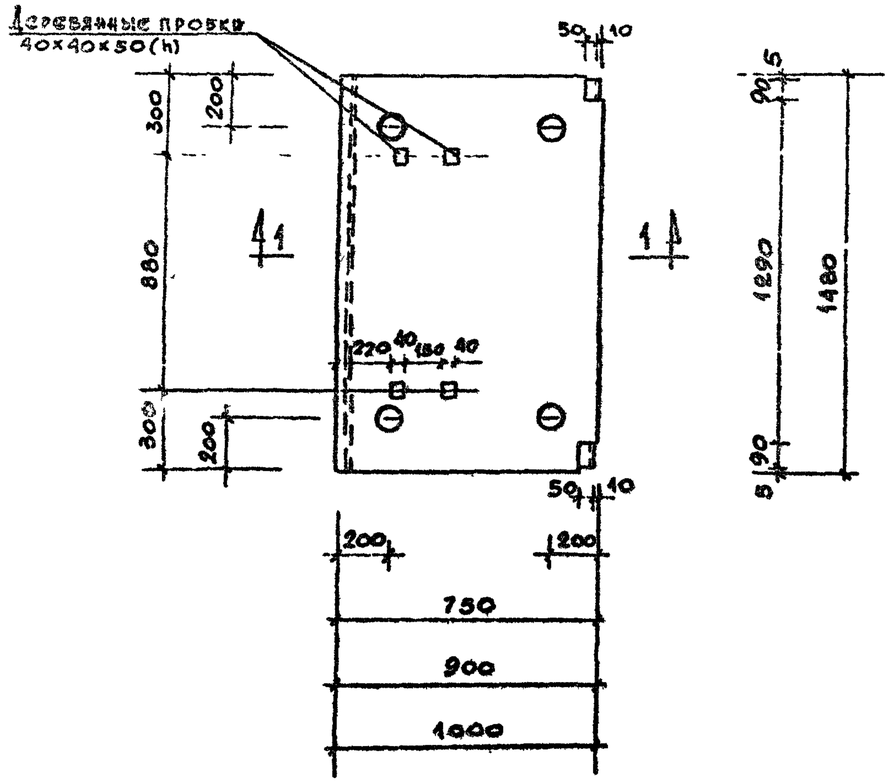

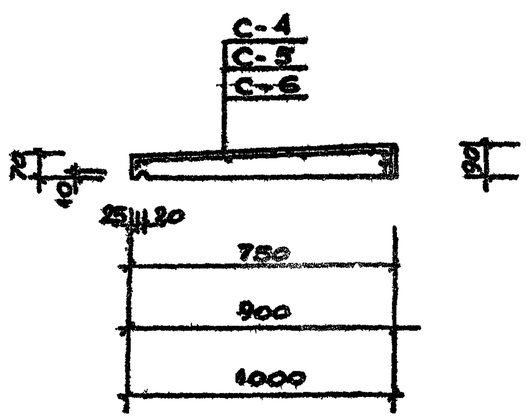

ТАБЛИЦА ПОКАЗАТЕЛЕЙ							
Толщина стены	Марка плиты	Ширина плиты мм	Объем бетона $м^3$	Вес плиты кг	Марка бетона	Вес стали кг	Расход стали на 1 $м^3$ бетона
40	АК-15.8	750	0.089	225	200	6.32	71.0
50	АК-15.9	900	0.106	275	200	7.12	67.3
60	АК-15.10	1000	0.117	300	200	7.71	65.8

Примечания:

1. Арматурные размеры см. листы 6, 7, 8.
2. При формовании плит обеспечить положение арматуры в верхней растянутой зоне.
3. Указания по антикоррозионной защите закладных деталей см в пояснительной записке.
4. Деталь устройства мачки петли см. лист 25.

ТК	Каркасные плиты АК-15.8; АК-15.9; АК-15.10	Серия 1.138-2
1971	Опалубочный чертеж. Армирование.	Выпуск 1

Главный инженер проекта Г. Батурин | Главный специалист Ковачевич | Инженер Пасканский | Проверил

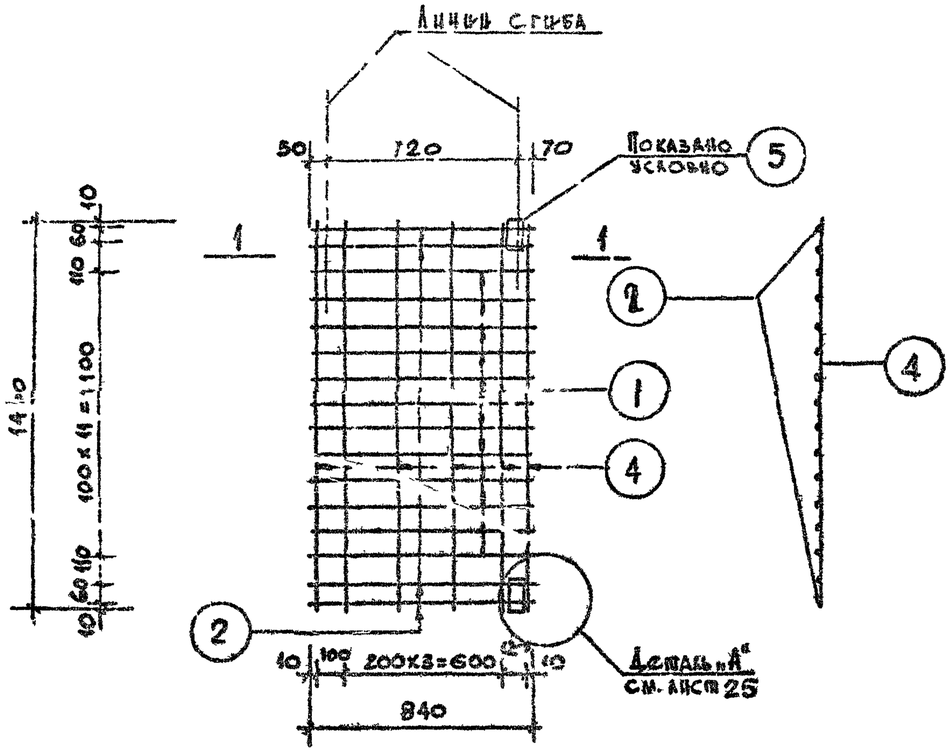

С-4

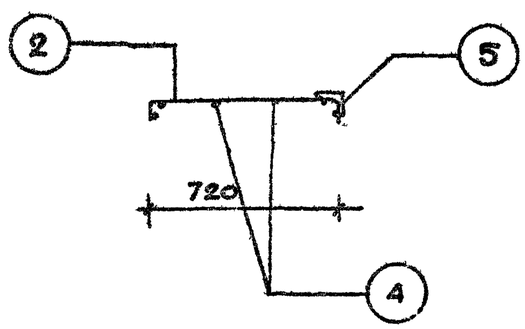

По 1-1

Спецификация стали

Арматурные элементы		NN стер.	Ø мм	На 1 элемент			Вес стали кг	
Марка	Кол. шт			Кол-во шт.	Длина стержня мм	Общая длина м	На 1 элем	Общий вес
С-4	1	1	Ф5ВI	12	840	10.08	1.56	5.53
		2	Ф10АI	4	840	3.36	2.07	
		4	Ф4ВI	6	1460	8.76	0.87	
		5	L75×50×6	2	90	0.18	1.03	
П-1	4	3	Ф8АI	1	500	0.5	0.198	0.79
							Итого:	6.32

Выборка стали

Диаметр арматуры мм	Ф4ВI	Ф5ВI	Ф8АI	Ф10АI	L75×50×6
Длина м	8.76	10.08	20	3.36	0.18
Вес кг	0.87	1.56	0.79	2.07	1.03
Нормативное сопротивление арматуры $R^н_a$ кг/см²	5500		2400		
ГОСТ	6727-53		5781-61		8510-57

Примечания:

1. Опалубочный чертеж см. лист 5.
2. Сварку сеток производить при помощи точечной электросварки
3. Сварке подлежат все места пересечения стержней.
4. Позицию 5 приварить к стержням электродуговой сваркой электродами Э-42 после сгиба сетки.

Проверил Г.Батурин | Конструировал | Н.контроль

ТК	Каркасная панель АК-15.8	Серия 1.138-3	
1971	Арматурные элементы	Выпуск 1	Лист 6

11492 10

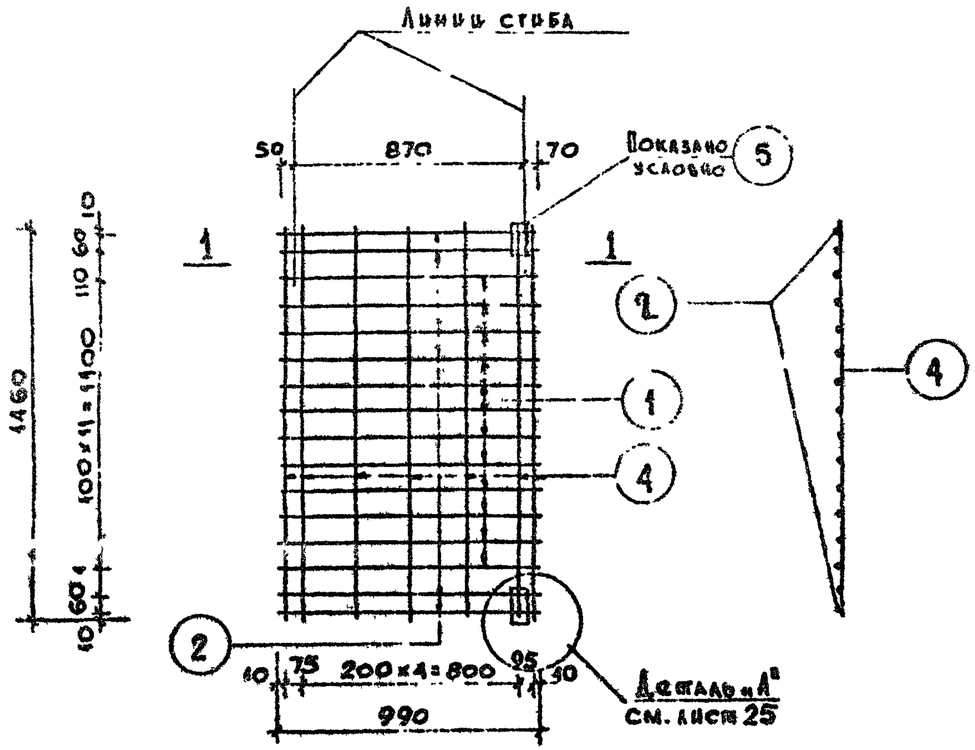

С-5

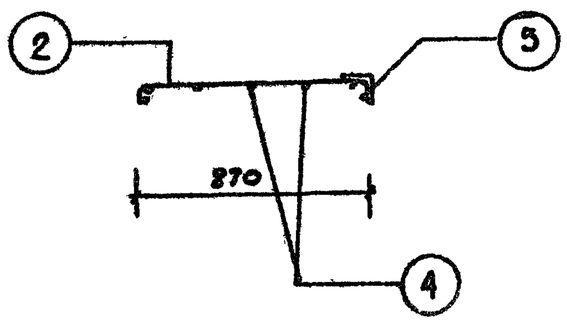

По 1-1

Спецификация стали

Арматурные элементы		NN стер.	⌀ мм	На 1 элемент			Вес стали кг	
Марка	Кол. шт.			Кол-во шт	Длина стержня мм	Общая длина м	На 1 элем.	Общий вес
С-5	1	1	⌀5ВI	12	990	11.88	1.84	6.53
		2	⌀10АI	4	990	3.96	2.44	
		4	⌀4ВI	7	1460	10.22	1.02	
		5	∟75×50×6	2	90	0.18	1.03	
П-1	4	3	⌀8АI	1	500	0.5	0.198	0.79
							Итого:	7.12

Выборка стали

Диаметр арматуры мм	⌀4ВI	⌀5ВI	⌀8АI	⌀10АI	∟75×50×6
Длина м	10.22	11.88	2.0	3.96	0.18
Вес кг	1.02	1.84	0.79	2.44	1.03
Нормативное сопротивление арматуры $R^н_a$ кг/см²	5500		2400		
ГОСТ	6727-53		5781-61		8510-57

Примечания:

1. Опалубочный чертеж см. лист 5.
2. Сварку сеток производить при помощи точечной электросварки.
3. Сварке подлежат все места пересечения стержней.
4. Позицию 5 приварить к стержням электродуговой сваркой электродами Э-42 после сгиба сетки.

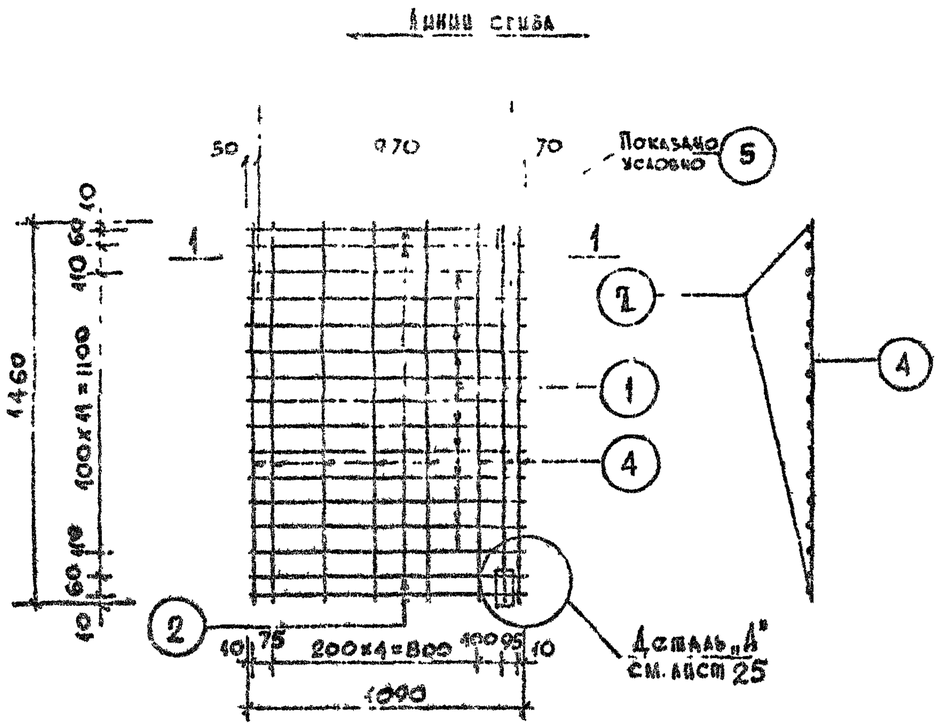

С-6

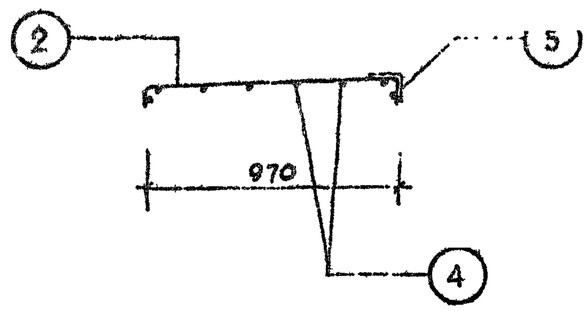

По 1-1

СПЕЦИФИКАЦИЯ СТАЛИ

Арматурные элементы		N№ стерж.	Ф мм	На 1 элемент			Вес стали кг	
Марка	Кол. шт.			Кол-во шт.	Длина стержня мм	Общая длина м	На 1 элем.	Общий вес
С-6	1	1	Ф5ВI	12	1090	13.08	2.03	6.92
		2	Ф10АI	4	1090	4.36	2.70	
		4	Ф4ВI	8	1460	11.68	1.16	
		5	∠75×50×6	2	90	0.18	1.03	
П-1	4	3	Ф8АI	1	500	0.5	0,198	0.79
							Итого:	7.71

ВЫБОРКА СТАЛИ

Ф арматуры мм	Ф4ВI	Ф5ВI	Ф8АI	Ф10АI	∠75×50×6
Длина м	11.68	13.08	2.0	4.36	0.18
Вес кг	1.16	2.03	0.79	2.70	1.03
Нормативн. сопрот. арматуры $R_a^н$ кг/см²	5500		2400		
ГОСТ	6727-53		5781-61		8510-57

Примечания:

1. Опалубочный чертеж см. лист 5.
2. Сварку сеток производить при помощи точечной электросварки.
3. Сварке подлежат все места пересечения стержней.
4. Позицию 5 приварить к стержням электродуговой сваркой электродами Э-42 после сгиба сетки.

Исполнил Ч. Чесноков
Проверил Г. Батурин
Конструировал Ю. Власенко
Гл. инженер проекта
Гл. специалист

ТК	КАРКАСНАЯ ПАНЕЛЬ АК-15.10	Серия 1.136-3	
1971	АРМАТУРНЫЕ ЭЛЕМЕНТЫ	Выпуск 1	Лист 8

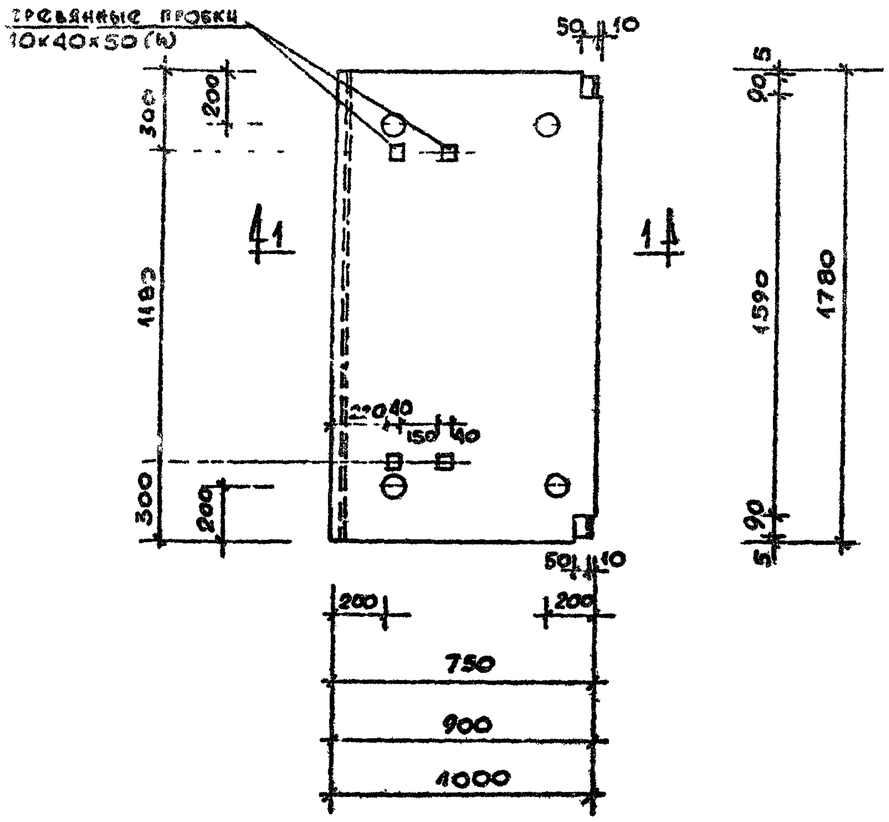

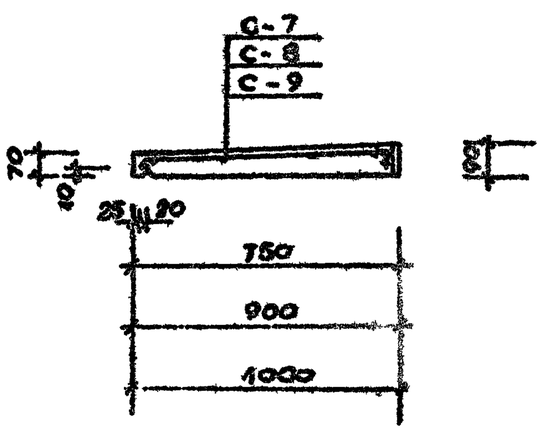

По 1-1

Таблица показателей							
Толщина стены	Марка плиты	Ширина плиты мм	Объем бетона $м^3$	Вес плиты кг	Марка бетона	Вес стали кг	Расход стали на 1 $м^3$ бетона
40	АК-18.8	750	0.107	275	200	6.89	64.2
50	АК-18.9	900	0.128	325	200	7.79	60.8
60	АК-18.10	1000	0.142	350	200	8.45	59.5

Примечания:

1. Арматурные элементы см. листы 10, 11, 12.
2. При формовании плит обеспечить положение арматуры в верхней растянутой зоне.
3. Указания по антикоррозионной защите закладных элементов см. в пояснительной записке.
4. Деталь устройства лучка петли см. лист 25.

К	Карнизные плиты АК-18.8; АК-18.9, АК-18.10.	Серия 1.158-3	
71	Опалубочный чертеж. Армирование.	Выпуск 1	Лист 9

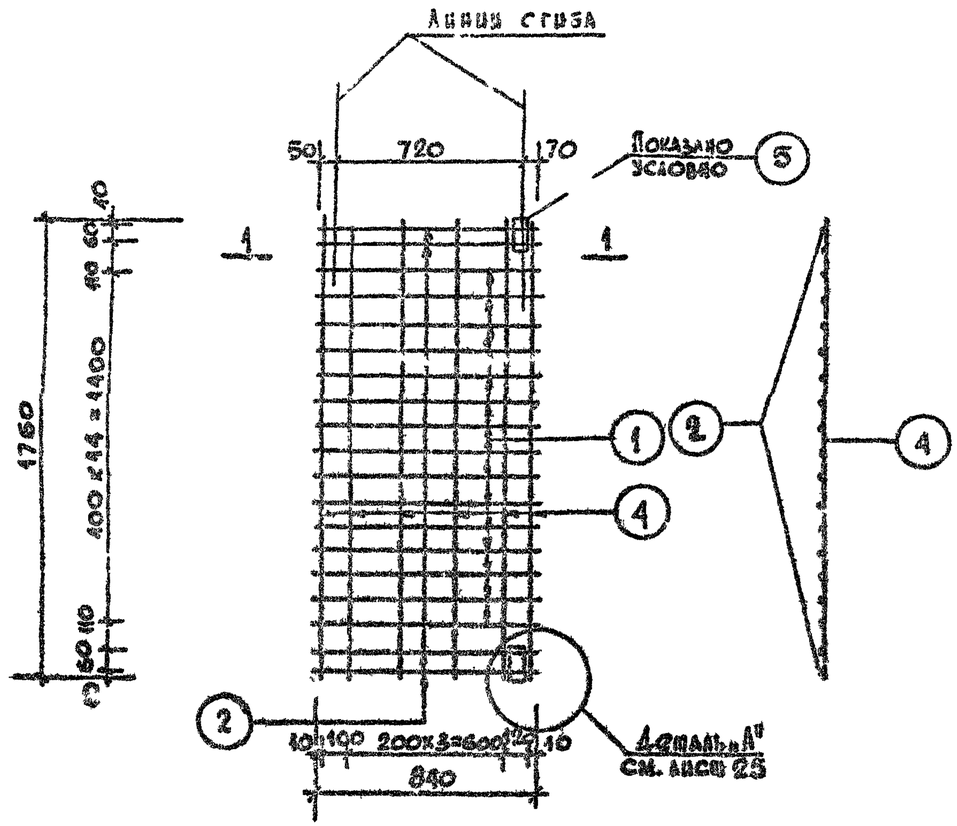

С-7

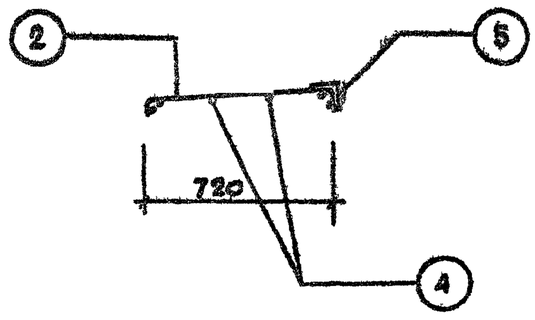

По 1-1

СПЕЦИФИКАЦИЯ СТАЛИ

Арматурные элементы		NN	Ø	На 1 элемент			Вес стали кг	
Марка	Кол. шт.	стер	мм	Кол-во шт.	Длина стержня мм	Общая длина м	На 1 элем.	Общий вес
С-7	1	1	Ø5 вI	15	840	12.60	1.95	6.10
		2	Ø10 AI	4	840	3.36	2.07	
		4	Ø4 вI	6	1760	10.56	1.05	
		5	∠75x50x6	2	90	0.18	1.03	
П-1	4	3	Ø8 AI	1	500	0.5	0.198	0.79
							Итого:	6.89

ВЫБОРКА СТАЛИ

Диаметр арматуры мм	Ø4 вI	Ø5 вI	Ø8 AI	Ø10 AI	∠75x50x6
Длина м	10.56	12.60	20	3.36	0.18
Вес кг	1.05	1.95	0.79	2.07	1.03
Нормативное сопротивление арматуры $R_a^н$ кг/см²	5500		2400		
ГОСТ	6727-53		5781-61		8510-57

Примечания:

1. Опалубочный чертеж см. лист 9
2. Сварку сеток производить при помощи точечной электросварки
3. Сварке подлежат все места пересечения стержней.
4. Позицию 5 приварить к стержням электродуговой сваркой электродами Э-42 после сгиба сетки.

г. Москва
Исполнил Г. Чесноковы
Проверил Г. Батурин
Копировал
Н. контр. Н. Васкалеев

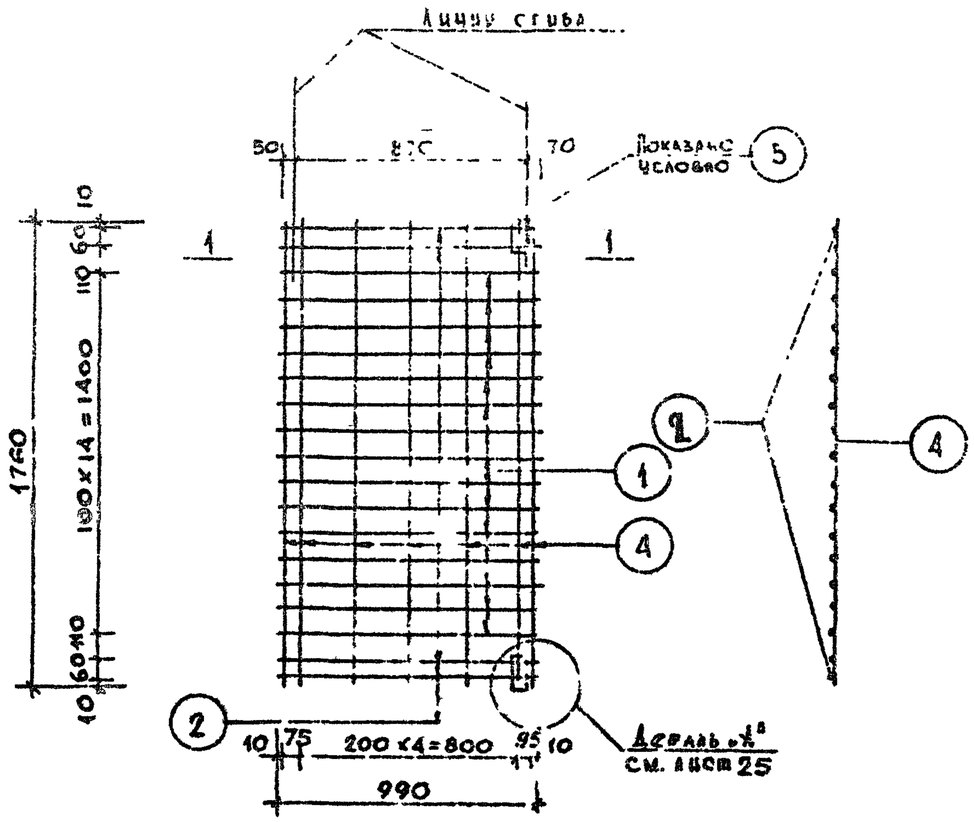

С-8

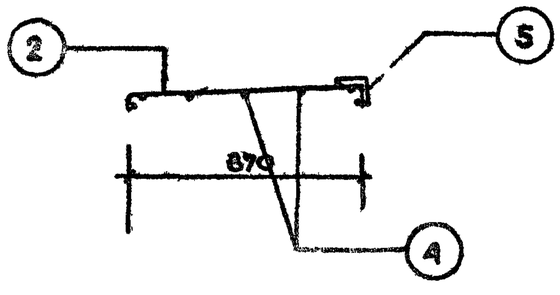

По 1-1

СПЕЦИФИКАЦИЯ СТАЛИ

Арматурные элементы		NN стер.	⌀ мм	На 1 элемент			Вес стали кг	
Марка	Кол. шт.			Кол-во шт	Длина стержня мм	Общая длина м	На 1 элем.	Общий вес
С-8	1	1	⌀5ВI	15	990	14.85	2.30	7.00
		2	⌀10АI	4	990	3.96	2.44	
		4	⌀4ВI	7	1760	12.32	1.23	
		5	∠75×50×6	2	90	0.18	1.03	
П-1	4	3	⌀8АI	1	500	0.5	0.198	0.79
							Итого:	7.79

ВЫБОРКА СТАЛИ

⌀ арматуры мм	⌀4ВI	⌀5ВI	⌀8АI	⌀10АI	∠75×50×6
Длина м	12.32	14.85	2.0	3.96	0.18
Вес кг	1.23	2.30	0.79	2.44	1.03
Нормативное сопротивление арматуры R_a кг/см²	5500		2400		
ГОСТ	6727-53		5781-61		8510-57

Примечания:

1. Опалубочный чертеж см. лист 9.
2. Сварку сеток производить при помощи точечной электросварки.
3. Сварке подлежат все места пересечения стержней.
4. Позицию 5 приварить к стержням электродуговой сваркой электродами Э-42 после сгиба сетки.

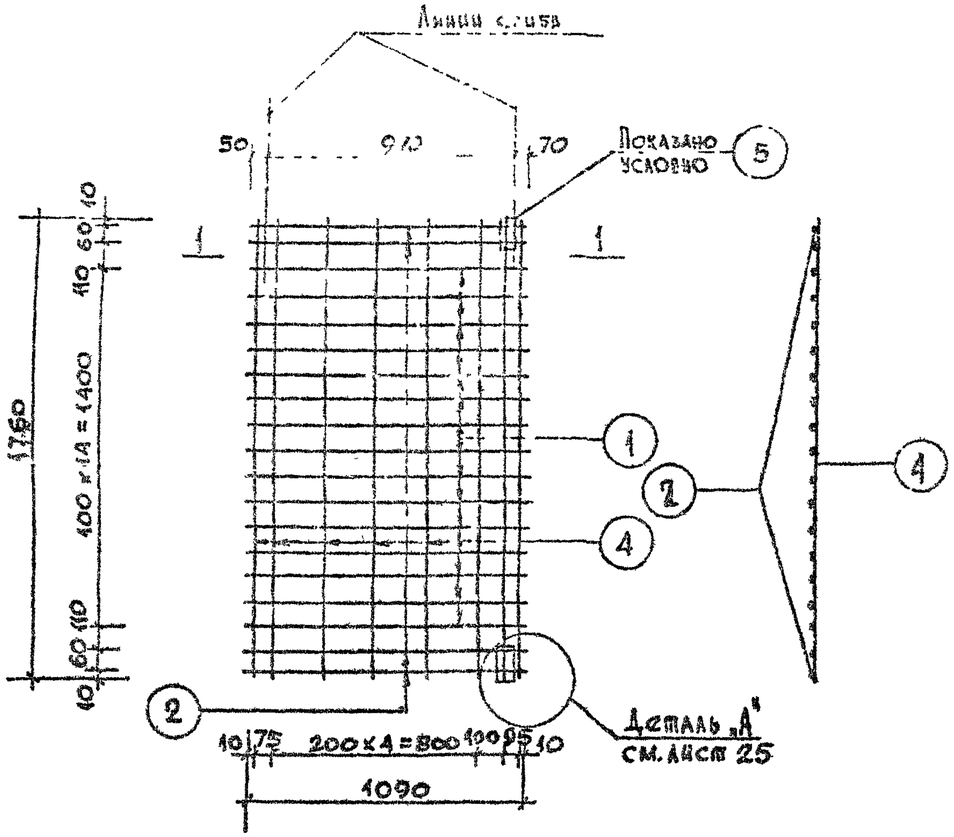

С-9

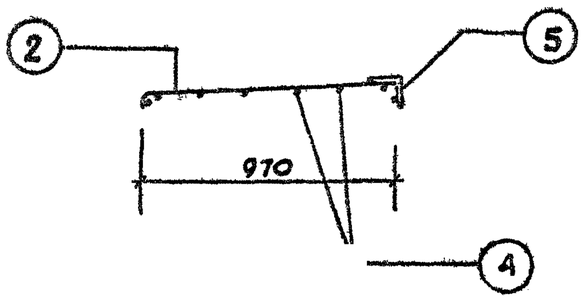

По 1-1

СПЕЦИФИКАЦИЯ СТАЛИ

Арматурные элементы		N N стерж.	Ø мм	На 1 элемент			Вес стали кг	
Марка	Кол. шт			Кол-во шт.	Длина стержня мм	Общая длина м	На 1 элем.	Общий вес
С-9	1	1	Ø5ВI	15	1090	16.35	2.53	7.66
		2	Ø10АI	4	1090	4.36	2.70	
		4	Ø4ВI	8	1760	14.08	1.40	
		5	∠75x50x6	2	90	0.18	1.03	
П-1	4	3	Ø8АI	1	500	0.5	0.198	0.79
							Итого:	8.45

ВЫБОРКА СТАЛИ

Ø арматуры мм	Ø4ВI	Ø5ВI	Ø8АI	Ø10АI	∠75x50x6
Длина м	14.08	16.35	2.0	4.36	0.18
Вес кг	1.40	2.53	0.79	2.70	1.03
Нормативное сопротивление арматуры $R^н_a$ кг/см²	5500		2400		
ГОСТ	6727-53		5781-61		8510-57

Примечания:

1. Опалубочный чертеж см. лист 9
2. Сварку сеток производить при помощи точечной электросварки.
3. Сварке подлежат все места пересечения стержней.
4. Позицию 5 приварить к стержням электродуговой сваркой электродами Э-42 после сгиба сетки.

ТК	КАРКАСНАЯ ПАНЕЛЬ АК-18.10	Серия 1.138-3
1971	АРМАТУРНЫЕ ЭЛЕМЕНТЫ	Выпуск 1 / Лист 12

Инженер Власкинцев
Проверил Коновалов
Гл. инженер проекта Чесноков
Гл. специалист Батурин

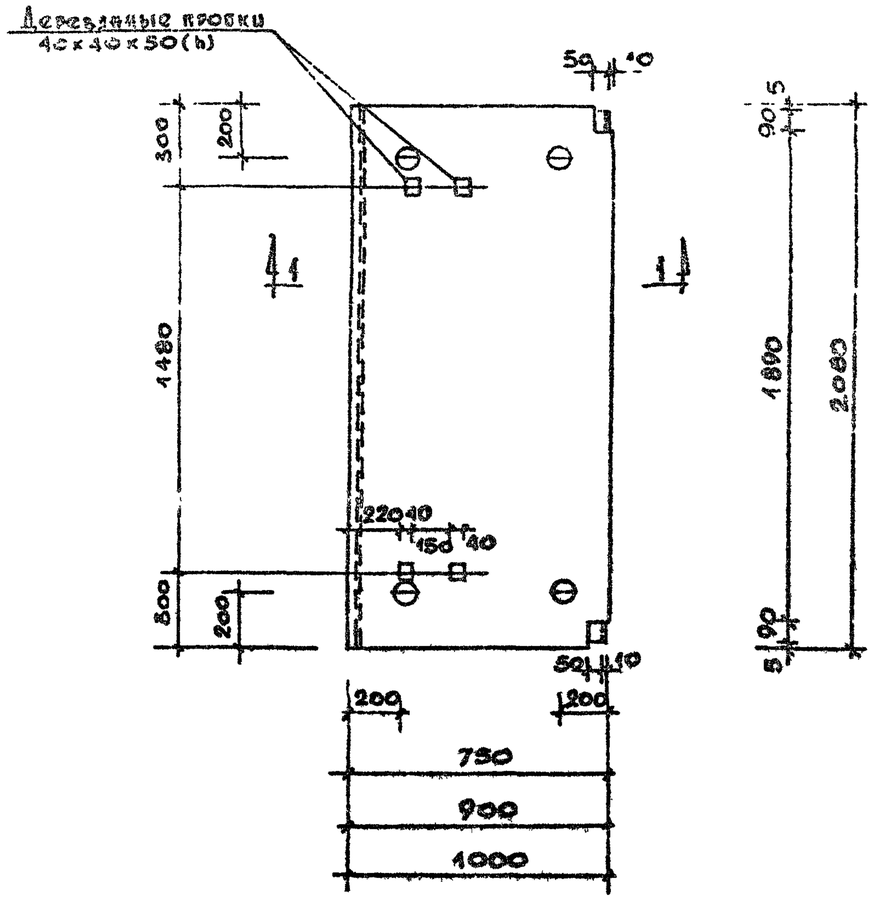

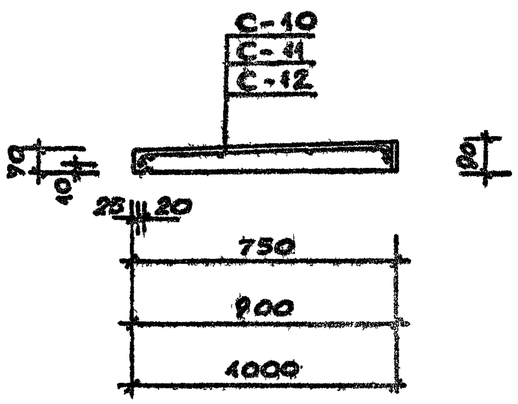

По 1-1

ТАБЛИЦА ПОКАЗАТЕЛЕЙ							
Толщина стены	Марка плиты	Ширина плиты мм	Объем бетона $м^3$	Вес плиты кг	Марка бетона	Вес стали кг	Расход стали на 1 $м^3$ бетона
40	АК-21.8	750	0.12	300	200	7.46	62.1
50	АК-21.9	900	0.15	375	200	8.43	56.2
60	АК-21.10	1000	0.17	425	200	9.20	54.1

Примечания:

1. Арматурные элементы см. листы 14,15,16.
2. При формовании плит обеспечить положение арматуры в верхней растянутой зоне.
3. Указания по антикоррозионной защите закладных элементов см. в пояснительной записке.
4. Деталь устройства лужки петли см. лист 25.

ТК	Карнизные плиты АК-21.8, АК-21.9; АК-21.10	Серия 1.138-3	
1971	Опалубочный чертеж. Армирование.	Выпуск 1	Лист 13

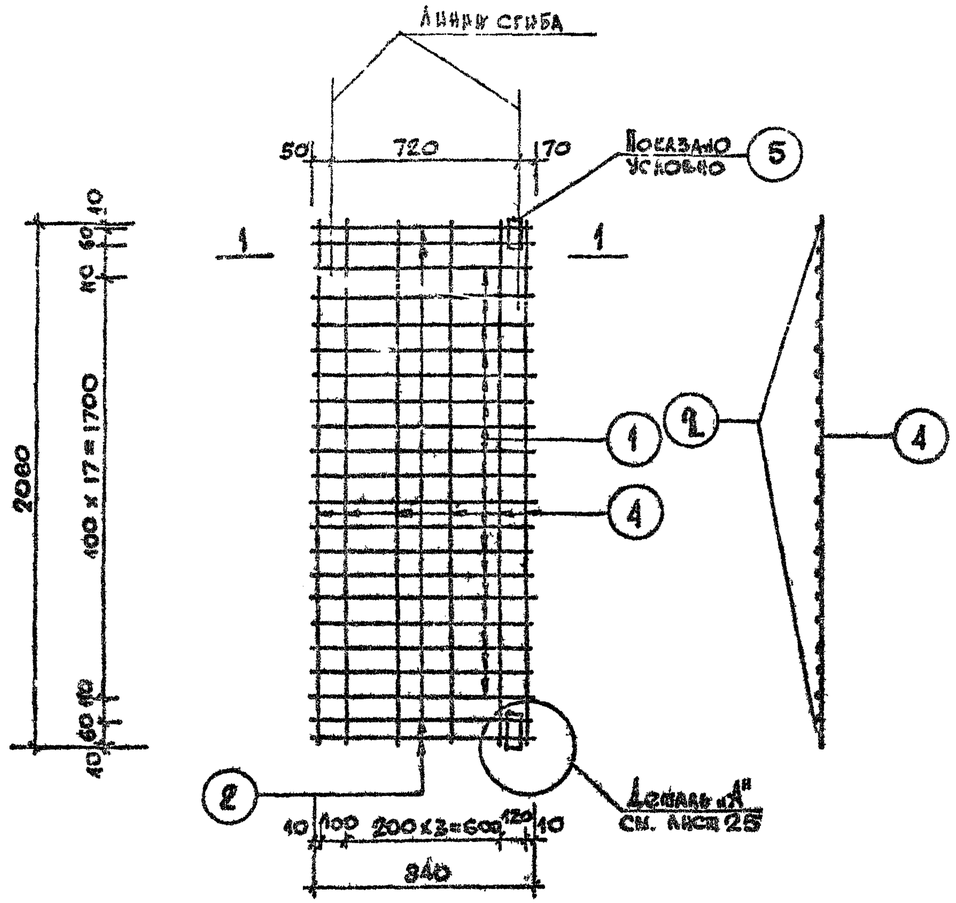

С-10

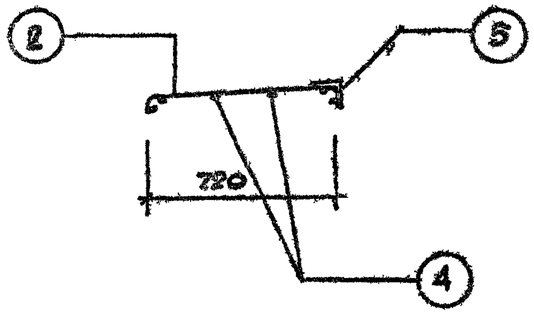

По 1-1

Спецификация стали

Арматурные элементы		NN стер.	Ø мм	На 1 элемент			Вес стали кг	
Марка	Кол. шт.			Кол-во шт	Длина стержня мм	Общая длина м	На 1 элем.	Общий вес
С-10	1	1	Ø5ВI	18	840	15.12	2.34	6.67
		2	Ø10АI	4	840	3.36	2.07	
		4	Ø4ВI	6	2060	12.36	1.23	
		5	∠75x50x6	2	90	0.18	1.03	
П-1	4	5	Ø8АI	1	500	0.5	0.198	0.79
							Итого:	7.46

Выборка стали

Ø арматуры мм	Ø4ВI	Ø5ВI	Ø8АI	Ø10АI	∠75x50x6
Длина м	12.36	15.12	2.0	3.36	0.18
Вес кг	1.23	2.34	0.79	2.07	1.03
Нормативное сопротивление арматуры $R_a^н$ кг/см²	5500		2400		
ГОСТ	6727-53		5781-61		8510-57

Примечания:

1. Опалубочный чертеж см. лист 13.
2. Сварку сеток производить при помощи точечной электросварки.
3. Сварке подлежат все места пересечения стержней.
4. Позицию 5 приварить к стержням электродуговой сваркой электродами Э-42 после сгиба сетки.

ТК	Каркасная панель АК-21.8	Серия 1.138-3
1971	Арматурные элементы.	Выпуск 1 Лист 1

г. Москва

Исполнил Ф. Чесноков
Проверил Е. Батурин
Копировал Ф. Власкатов

11492

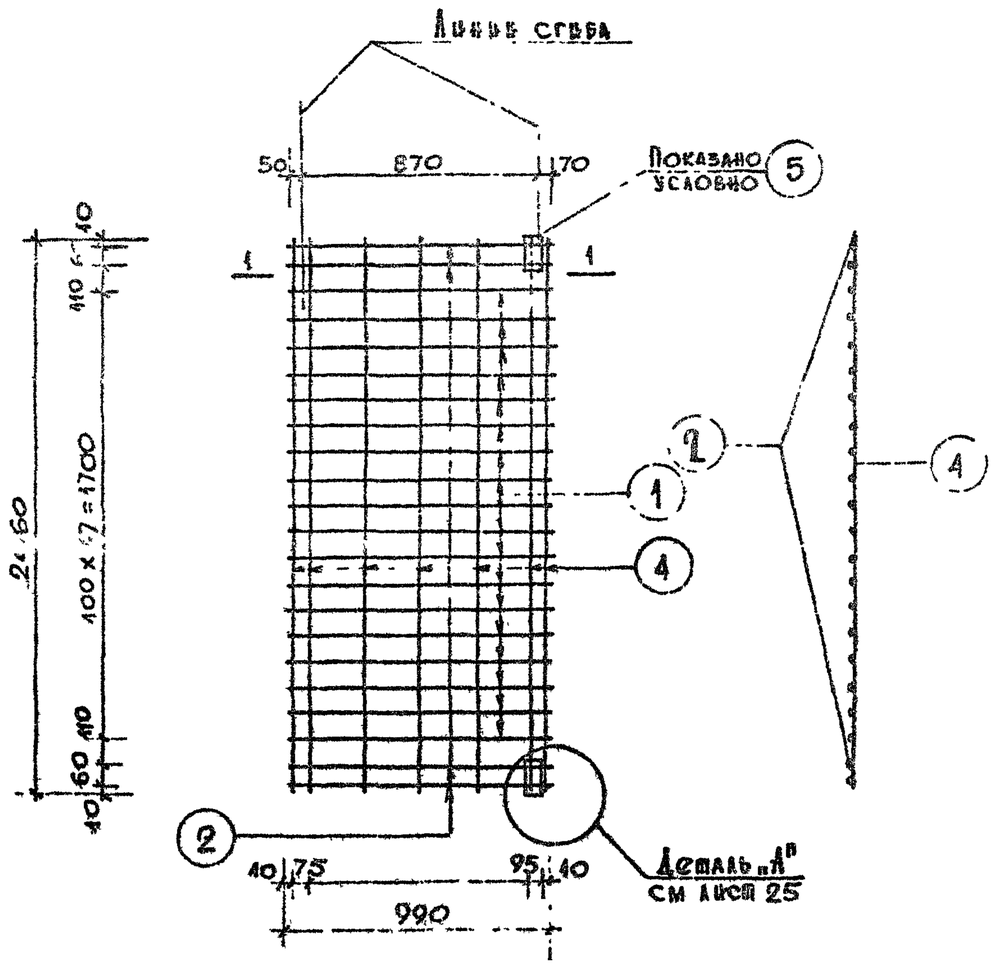

С-11

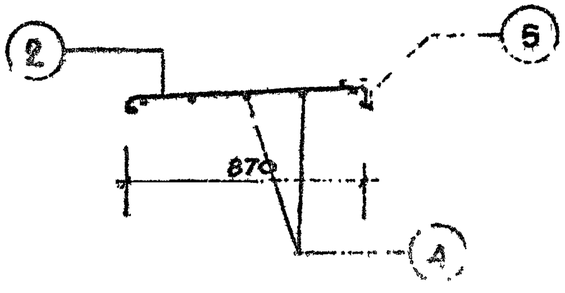

По 1-1

Спецификация стали								
Арматурные элементы		N N стер	Ø мм	На элемент			Вес стали кг	
Марка	Кол. шт			Кол-во шт	Длина мм	Общая длина м	На 1 элем.	Общий вес
С-11	1	1	Ф5ВI	18	990	17.82	2.76	7.64
		2	Ф10АI	4	990	3.96	2.44	
		4	Ф4ВI	7	2060	14.42	1.41	
		5	∠75x50x6	2	90	0.18	1.03	
П-1	4	3	Ф8АI	1	500	0.5	0.198	0.79
							Итого:	8.43

Выборка стали					
Ø арматуры мм	Ф4ВI	Ф5ВI	Ф8АI	Ф10АI	∠75x50x6
Длина м	14.42	17.82	2.0	3.96	0.18
Вес кг	1.41	2.76	0.79	2.44	1.03
Нормативное сопротивление арматуры $R^н_a$ кг/см²	5500		2400		
ГОСТ	6727-53		5781-61		8510-57

Примечания:

1. Опалубочный чертеж см. лист 13.
2. Сварку сеток производить при помощи точечной электросварки.
3. Сварке подлежат все места пересечения стержней.
4. Позицию 5 приварить к стержням электродуговой сваркой электродами Э-42 после сгиба сетки.

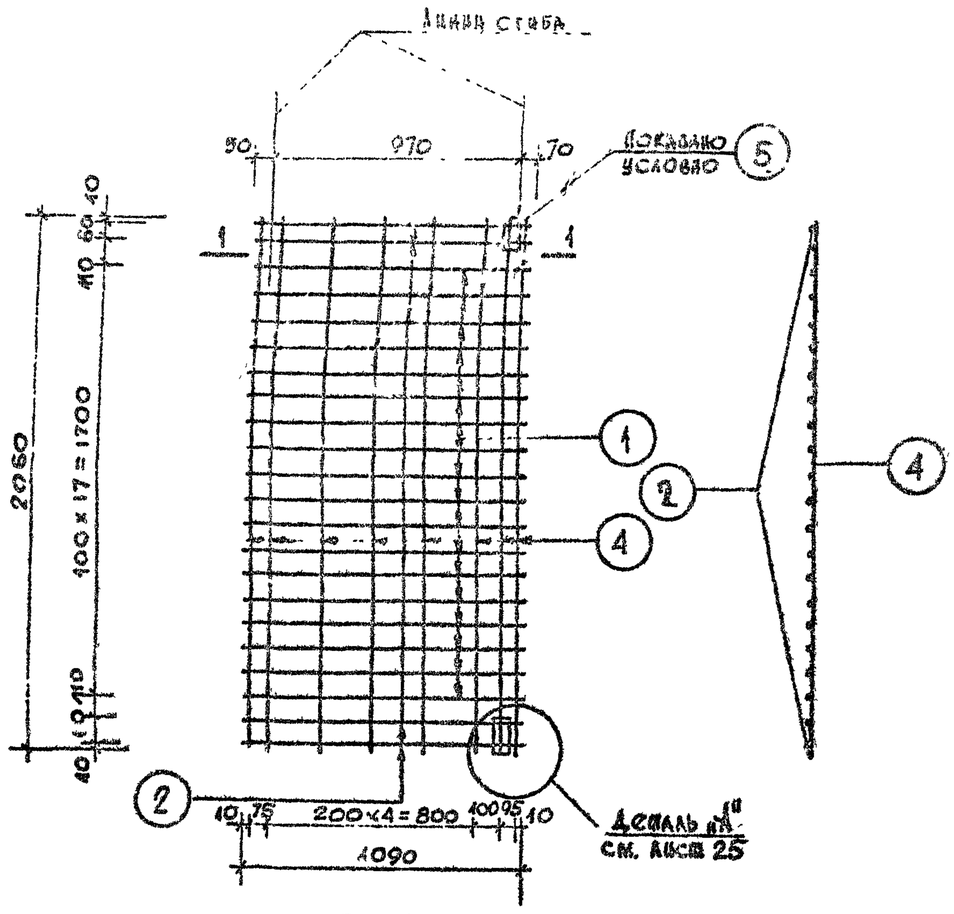

С-12

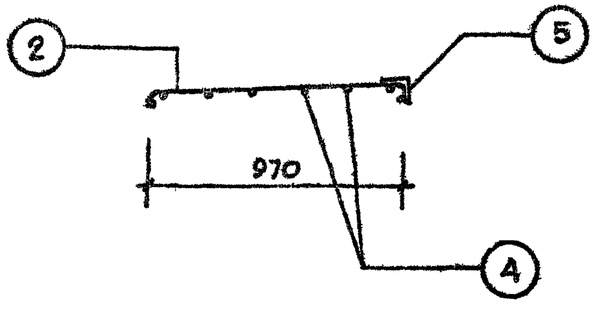

По 1-1

Спецификация стали

Арматурные элементы		NN стер	Ф мм	На 1 элемент			Вес стали кг	
Марка	Кол. шт.			Кол-во шт.	Длина стержня мм	Общая длина м	На 1 элем.	Общий вес
С-12	1	1	Ф5ВI	18	1090	19.62	3.04	8.41
		2	Ф10АI	4	1090	4.36	2.70	
		4	Ф4ВI	8	2060	16.48	1.64	
		5	∠75×50×6	2	90	0.18	1.03	
П-1	4	3	Ф8АI	1	500	0.5	0.198	0.79
							Итого:	9.20

Выборка стали

Диаметр армат. мм	Ф4ВI	Ф5ВI	Ф8АI	Ф10АI	∠75×50×6
Длина м	16.48	19.62	2.0	4.36	0.18
Вес кг	1.64	3.04	0.79	2.70	1.03
Нормативное сопротивление арматуры $R_a^н$ кг/см²	5500		2400		
ГОСТ	6727-53		5781-61		8510-57

Примечания:

1. Опалубочный чертеж см. лист 15.
2. Сварку сеток производить при помощи точечной электросварки
3. Сварке подлежат все места пересечения стержней.
4. Позицию 5 приварить к стержням электродуговой сваркой электродами Э-42 после сгиба сетки.

ТК	КАРНИЗНАЯ ПЛИТА АК-21.10	Серия 1.138-3	
1971	Арматурные элементы	Выпуск 1	Лист 10

Исполнил Проверил Утвердил Согласовал Согласовано

Г. Москва

11492 25

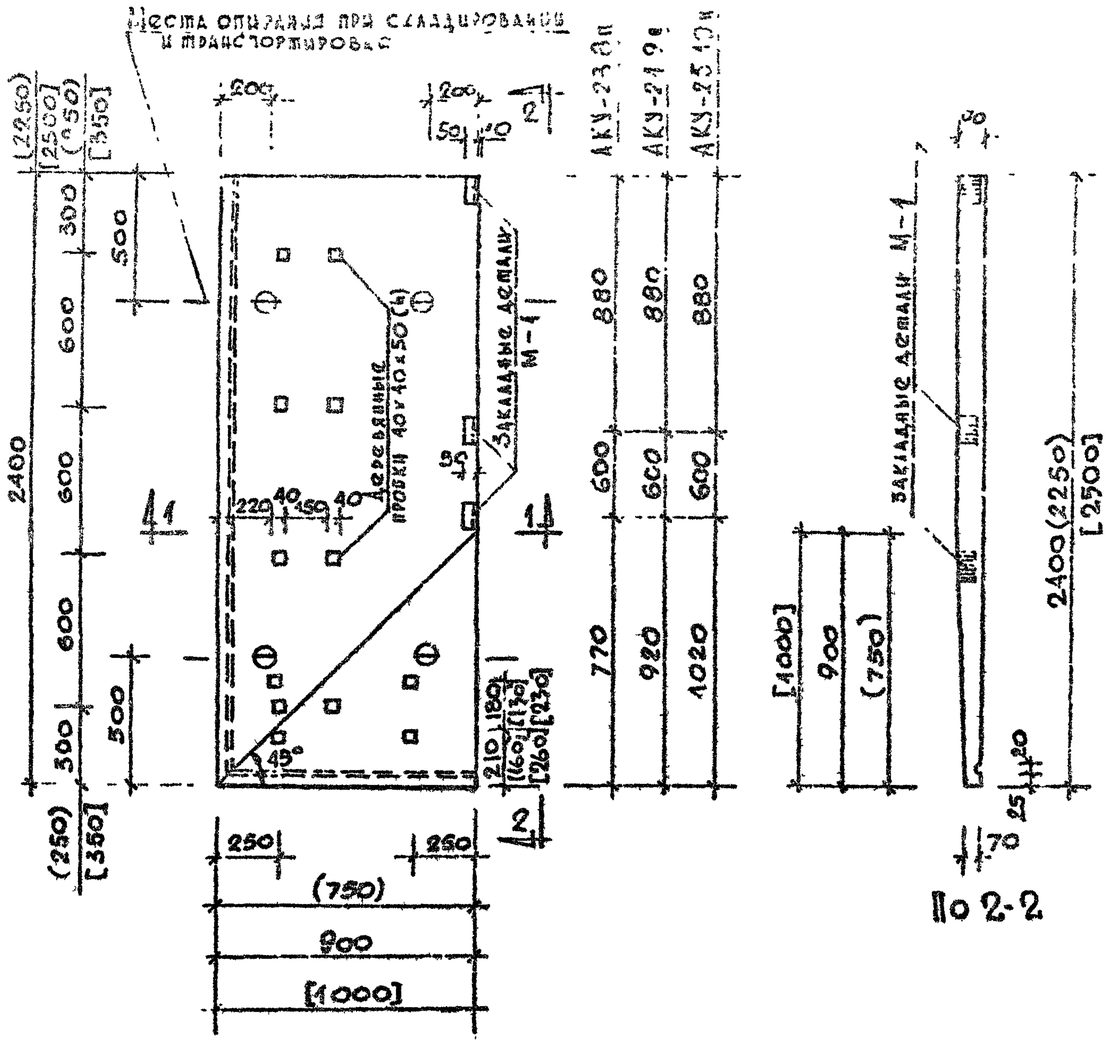

План плиты

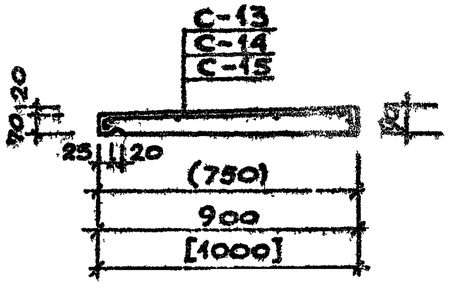

По 1-1

Толщина стены	Марка плиты	Ширина плиты мм	Объем бетона м³	Вес плиты кг	Марка бетона	Вес стали кг	Расход стали на 1м³ бет.
40	АКУ-23.8п	750	0.135	346	200	8.66	64.00
50	АКУ-24.9п	900	0.173	443	200	10.24	59.30
60	АКУ-2510п	1000	0.20	511	200	11.45	55.75

Примечания:

1. Арматурные элементы см. лист 18, 19, 20.
2. При формовании плит обеспечить положение арматуры в верхней растянутой зоне.
3. Указания по антикоррозионной защите закладных элементов см. в пояснительной записке.
4. Деталь устройства лунки петли см. лист 27.

ТК	Карнизные плиты АКУ-23.8п; АКУ-24.9п; АКУ-25.10п	Серия 1.438-3
1971	Опалубочный чертеж. Армирование.	Выпуск 1 / Лист 17

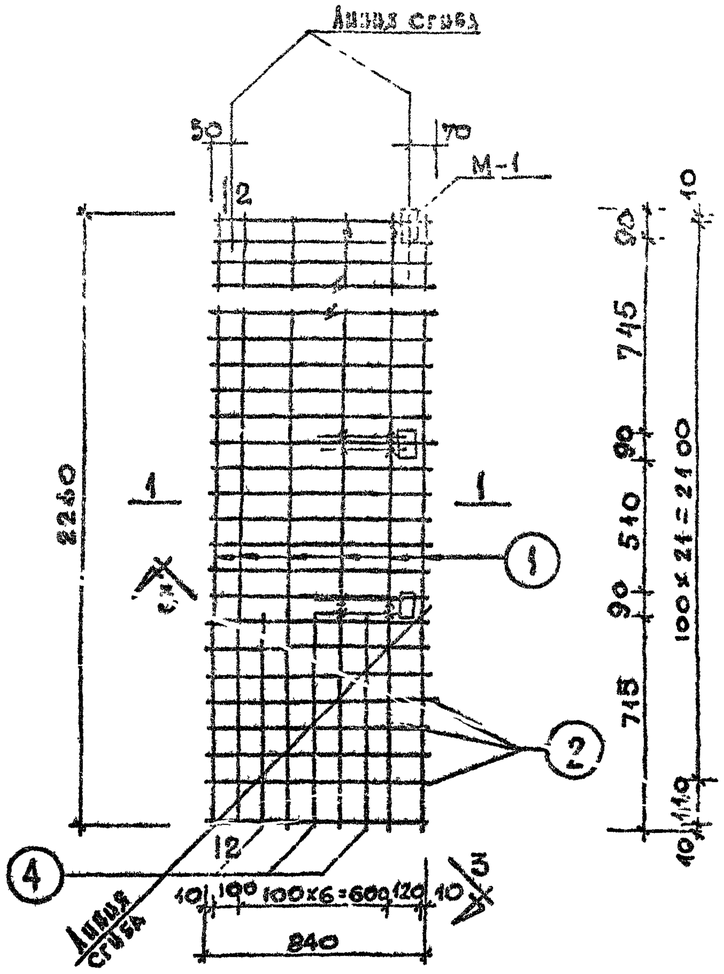

С-13

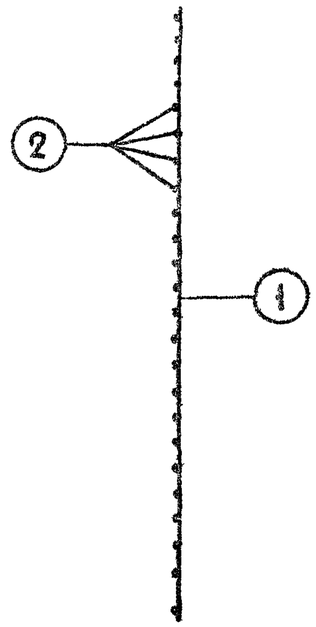

По 2-2

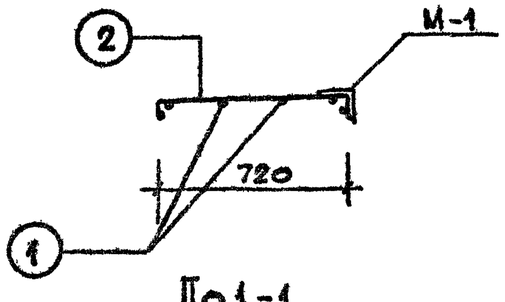

По 1-1

По 3-3

Спецификация стали

	Арматурные элементы		NN стер.	Ф мм	На 1 элемент			Вес стали кг	
	Марка	Кол. шт.			Кол-во шт.	Длина стержня мм	Общая длина м	На 1 элемент	Общий вес
АКУ-23.8п	С-13	1	1	Ф4ВI	6	2230	13.38	1.32	4.30
			2	Ф5ВI	28	840	19.32	2.98	
			4	Ф5ВI	3	765	2.30	0.36	
	М-1	3	5	∠75×50×6	1	90	0.09	0.51	3.57
			6	Ф10АI	2	550	1.10	0.68	
	П-1	4	3	Ф8АI	1	500	0.5	0.198	0.79
								Итого:	8.66

Выборка стали

Диаметр арматуры мм	Ф4ВI	Ф5ВI	Ф8АI	Ф10АI	∠75×50×6
Длина м	13.38	21.62	2.0	5.50	0.27
Вес кг	1.32	3.34	0.79	2.04	1.53
Нормативное сопров-ие арматуры $R_a^н$ кг/см²	5500		2400		
ГОСТ	6727-53		5781-61		8510-57

Примечания:

1. Опалубочные чертежи см. лист 17.
2. Сварку сеток производить при помощи точечной электросварки.
3. Сварке подлежат все места пересечения стержней.
4. Закладную деталь М-1 приварить к сетке С-13 электроточечной сваркой после сгиба сетки.
5. Закладную деталь М-1 см. лист 25.

Проверил | Копировал | Г.Батурин | В.Власенко | В.Власенко

ТК	Карнизная плита АКУ-23.8п	Серия 1.138-3	
1971	Арматурные элементы	Выпуск 1	Лист 18

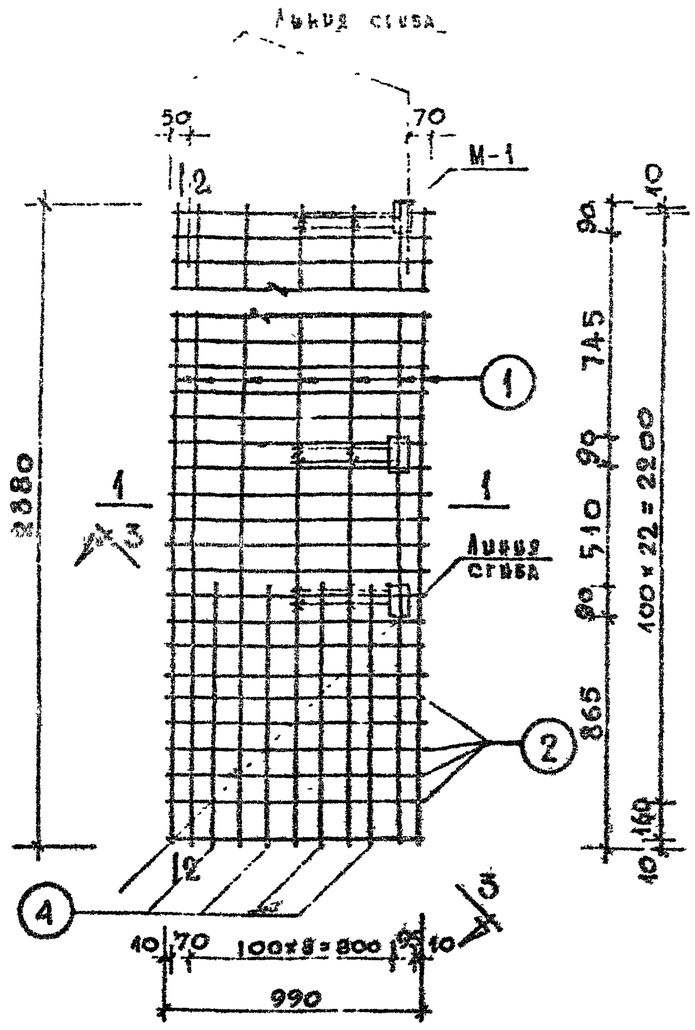

С-14

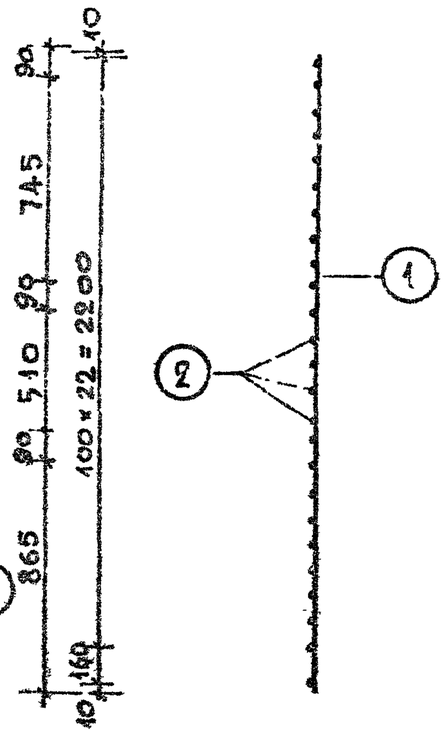

По 2-2

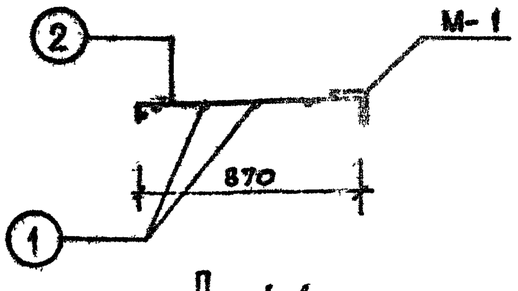

По 1-1

По 3-3

Спецификация стали

	Арматурные элементы		NN стер.	Ø мм	На 1 элемент			Вес стали кг	
	Марка	Кол. шт.			Кол-во шт.	Длина стержня мм	Общая длина м	На 1 элемент	Общий вес
АКУ-24.9п	С-14	1	1	Ø4ВI	7	2380	16.66	1.65	5.86
			2	Ø5ВI	24	990	23.76	3.66	
			4	Ø5ВI	4	915	3.66	0.57	
	М-1	3	5	∠75×50×6	1	90	0.09	0.51	3.57
			6	Ø10АI	2	550	1.10	0.68	
	П-1	4	3	Ø8АI	1	500	0.5	0.198	0.79
								Итого:	10.24

Выборка стали

Диаметр арматуры мм	Ø4ВI	Ø5ВI	Ø8АI	Ø10АI	∠75×50×6
Длина м	16.66	27.42	2.0	3.30	0.27
Вес кг	1.65	4.23	0.79	2.04	1.53
Нормативное сопротивление арматуры $R^н_a$ кг/см²	5500		2400		
ГОСТ	6727-53		5781-61		8510-57

Примечания:

1. Опалубочные чертежи см. лист 17.
2. Сварку сеток производить при помощи точечной электросварки.
3. Сварке подлежат все места пересечения стержней.
4. Закладную деталь М-1 приварить к сетке С-14 электроточечной сваркой после сгиба сетки.
5. Закладную деталь М-1 см. лист 25.

ТК	Карнизная панель АКУ-24.9п	Серия 1.138-3	
1971	Арматурные элементы	Выпуск 4	Лист 19

Согласовано: Гусевской, Гайтурин, Копировал, Власенко, Власенко. Инв. № подл. | Подпись и дата | Взам. инв. №

11492 23

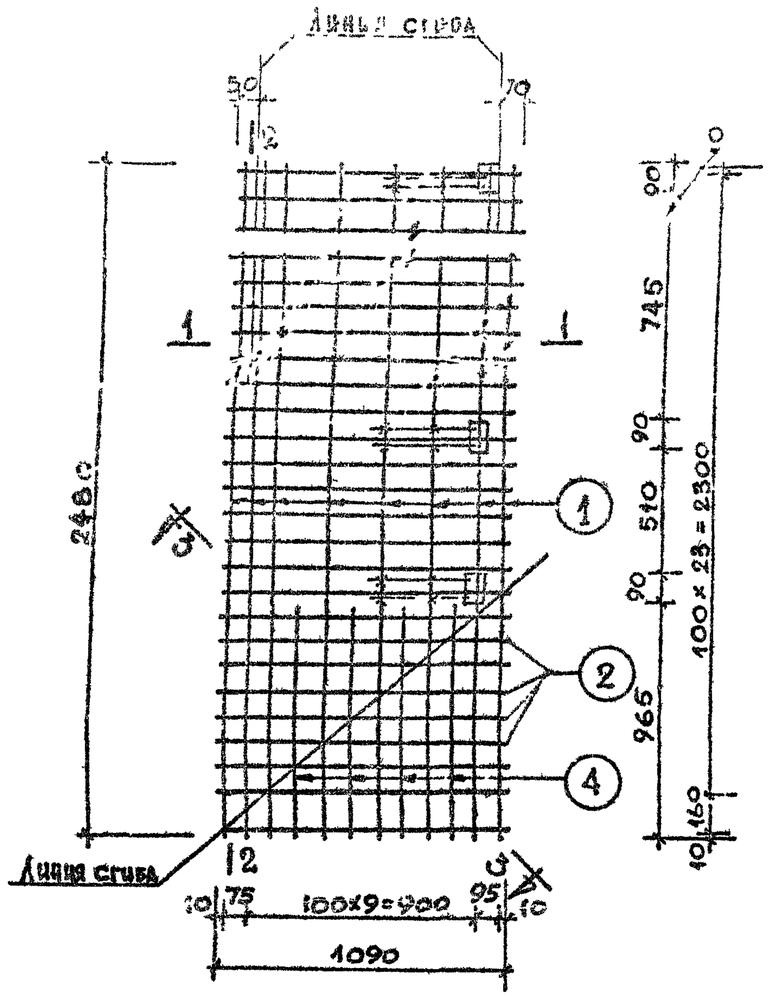

С-15

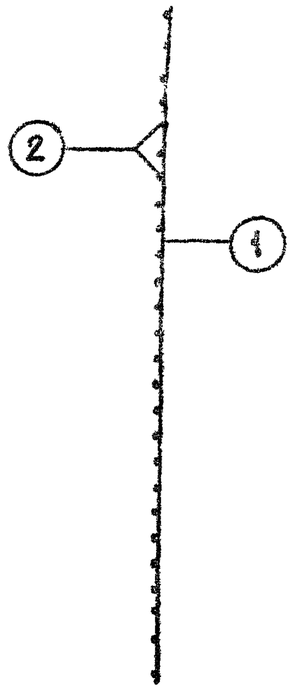

По 2-2

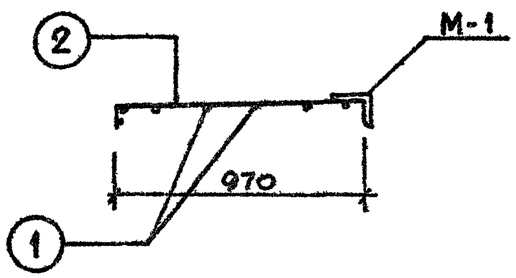

По 1-1

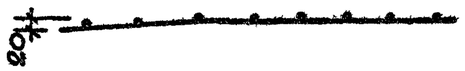

По 3-3

Спецификация стали

	Арматурные элементы		NN стер	Ф мм	На 1 элемент			Вес стали кг	
	Марка	Кол. шт			Кол-во шт.	Длина стержня мм	Общая длина м	На 1 элемент	Общий вес
АКУ-25.10п	С-15	1	1	Ф4ВI	8	2480	19.84	1.96	5.74
			2	Ф5ВI	25	1090	27.25	4.20	
			4	Ф5ВI	4	1015	4.06	0.63	
	М-1	3	5	L75×50×6	1	90	0.09	0.51	3.57
			6	Ф10АI	2	550	1.10	0.68	
	П-1	4	3	Ф8АI	1	500	0.5	0.198	0.79
								Итого:	11.15

Выборка стали

Диаметр арматуры мм	Ф4ВI	Ф5ВI	Ф8АI	Ф10АI	L75×50×6
Длина м	19.84	31.51	2.0	3.30	0.27
Вес кг	1.96	4.83	0.79	2.04	1.53
Нормативное сопротивление арматуры $R^н_a$ кг/см²	5500		2400		
ГОСТ	6727-53		5781-61		8510-57

Примечания:

1. Опалубочные чертежи см. лист 17.
2. Сварку сеток производить при помощи точечной электросварки.
3. Сварке подлежат все места пересечения стержней.
4. Закладную деталь М-1 приварить к сетке С-15 электроточечной сваркой после сгиба сетки.
5. Закладную деталь М-1 см. лист 25.

ТК	Каркасная плита АКУ-25.10п	Серия 1.138-3	
1971	Арматурные элементы	Выпуск 1	Лист 20

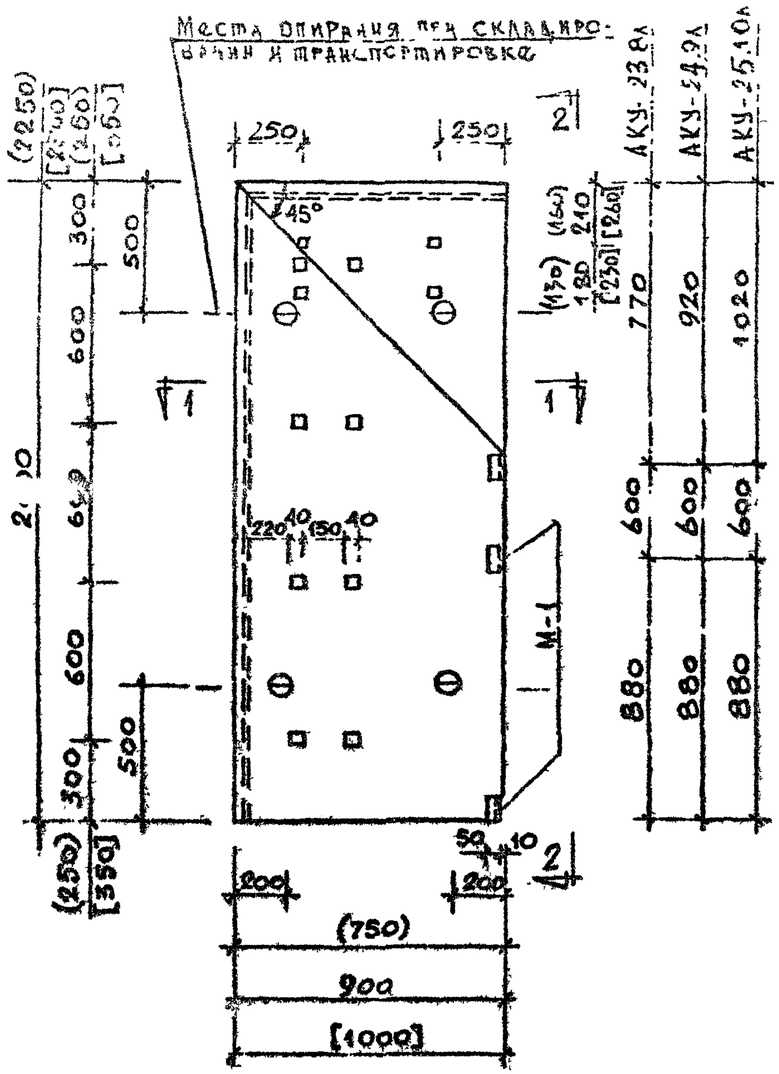

План плиты

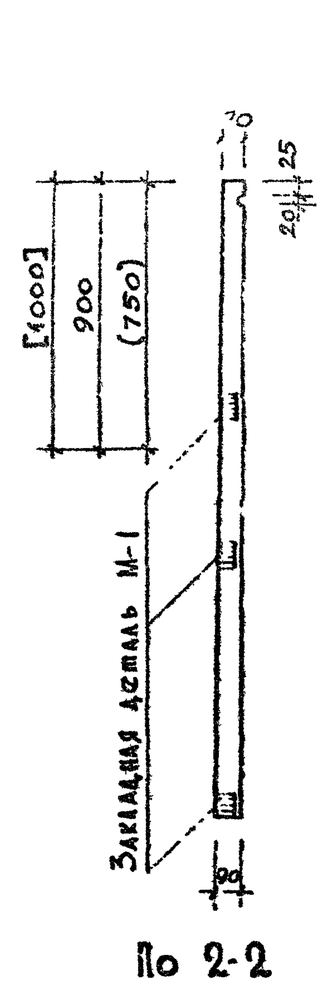

По 2-2

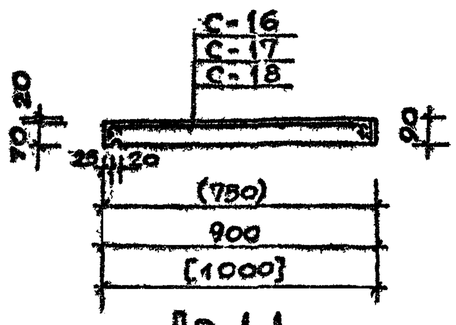

По 1-1

Таблица показателей							
Толщина стены	Марка плиты	Ширина плиты мм	Объем бетона $м^3$	Вес плиты кг	Марка бетона	Вес стали кг	Расход стали на 1 $м^3$ бетона
40	АКУ-23.8А	750	0.135	346	200	8.66	64.00
50	АКУ-24.9А	900	0.173	443	200	10.24	59.30
60	АКУ-25.10А	1000	0.20	511	200	11.15	55.75

Примечания:

1. Арматурные элементы см. лист 22, 23, 24.
2. При формовании плит обеспечить положение арматуры в верхней растянутой зоне.
3. Указания по антикоррозионной защите закладных элементо см. в пояснительной записке.
4. Деталь устройства кумки петли см. лист 25.

	Карнизные плиты АКУ-23.8А; АКУ-24.9А; АКУ-25.10А	Серия 1.138-3	
	Опалубочный чертеж. Армирование.	Выпуск 1	Лист 21

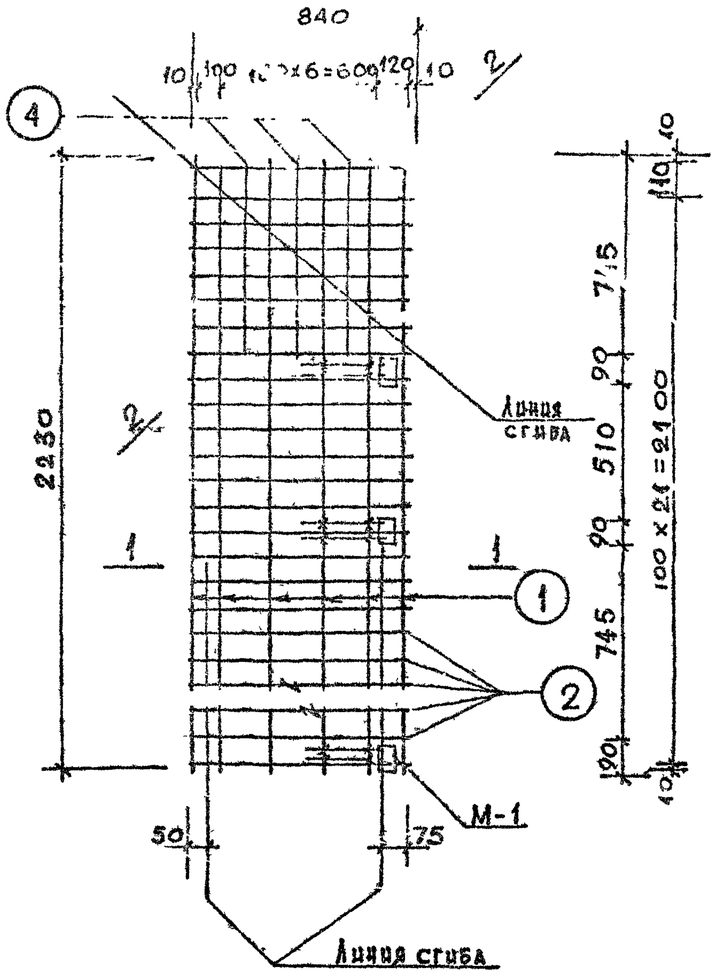

С-16

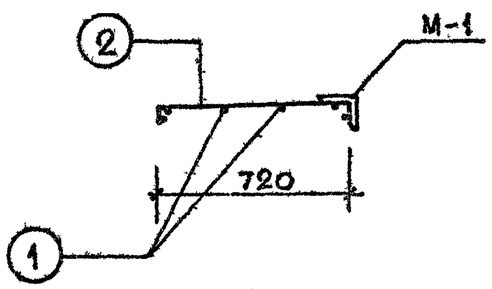

По 1-1

По 2-2

Спецификация стали

	Арматурные элементы		NN стер.	Ø мм	На 1 элемент			Вес стали кг	
	Марка	Кол. шт.			Кол-во шт.	Длина стержня мм	Общая длина м	На 1 элемент	Общий вес
АКУ-23.8л	С-16	1	1	Ø4ВI	6	2230	13.38	1.32	4.30
			2	Ø5ВI	23	840	19.32	2.98	
			4	Ø5ВI	3	765	2.30	0.36	
	М-1	3	5	∠75x50x6	1	90	0.09	0.51	3.57
			6	Ø10АI	2	550	1.10	0.68	
	П-1	4	3	Ø8АI	1	500	0.5	0.198	0.79
								итого	8.66

Выборка стали

Диам. арматуры мм	Ø4ВI	Ø5ВI	Ø8АI	Ø10АI	∠75x50x6
Длина м	13.38	21.62	2.0	3.30	0.27
Вес кг	1.32	3.34	0.79	2.04	1.[illegible]
Нормат. сопротивлен. армат. $R_н^a$ кг/см²	5500		2400		
ГОСТ	6727-53		5781-61		8510-57

Примечания:

1. Опалубочные чертежи см. лист 21.
2. Сварку сеток производить при помощи точечной электросварки.
3. Сварке подлежат все места пересечения стержней.
4. Закладную деталь М-1 приварить к сетке С-16 электроточечной сваркой после сгиба сетки.
5. Закладную деталь М-1 см. лист 25.

ТК	Каркасная плита АКУ-23.8л	Серия 1.138-3
1971	Арматурные элементы	Выпуск 1 / Лист —

Проверил Г. Батурин | Копировал | Разработал В. Ласкатчев

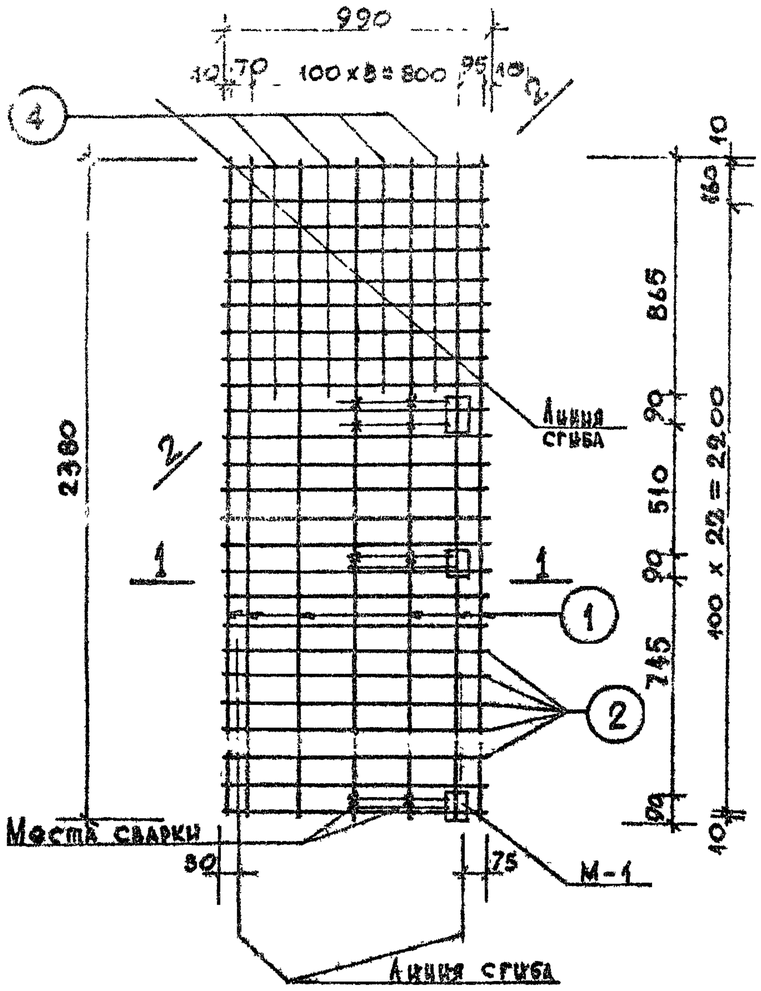

С-17

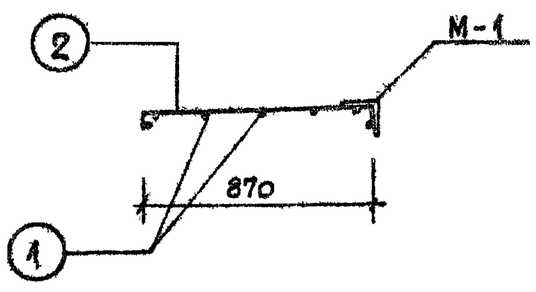

По 1-1

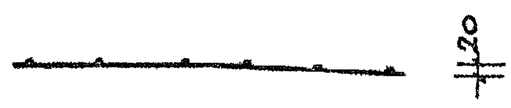

По 2-2

Спецификация стали

	Арматурные элементы		NN стер	Ф мм	На 1 элемент			Вес стали кг	
	Марка	Кол шт			Кол-во шт	Длина стержня мм	Общая длина м	На 1 элемент	Общий вес
АКУ-24.9л	С-17	1	1	Ø4ВI	7	2380	16.66	1.65	5.88
			2	Ø5ВI	24	990	23.76	3.66	
			4	Ø5ВI	4	915	3.66	0.57	
	М-1	3	5	L75x50x6	1	90	0.09	0.51	3.57
			6	Ø10АI	2	550	1.10	0.68	
	П-1	4	3	Ø8АI	1	500	0.5	0.198	0.79
								Итого:	10.24

Выборка стали

Диаметр армат мм	Ø4ВI	Ø5ВI	Ø8АI	Ø10АI	75x50x6
Длина м	16.66	27.42	2.0	3.30	0.27
Вес кг	1.65	4.23	0.79	2.04	1.53
Нормативн. сопрот-ие арматуры R_a кг/см²	5500		2400		
ГОСТ	6727-53		5781-61		8510-57

Примечания:

1. Опалубочные чертежи см. лист 21
2. Сварку сеток производить при помощи точечной электросварке.
3. Сварке подлежат все места пересечения стержней
4. Закладную деталь М-1 приварить к сетке С-17 электроточечной сваркой после сгиба сетки
5. Закладную деталь М-1 см. лист 25

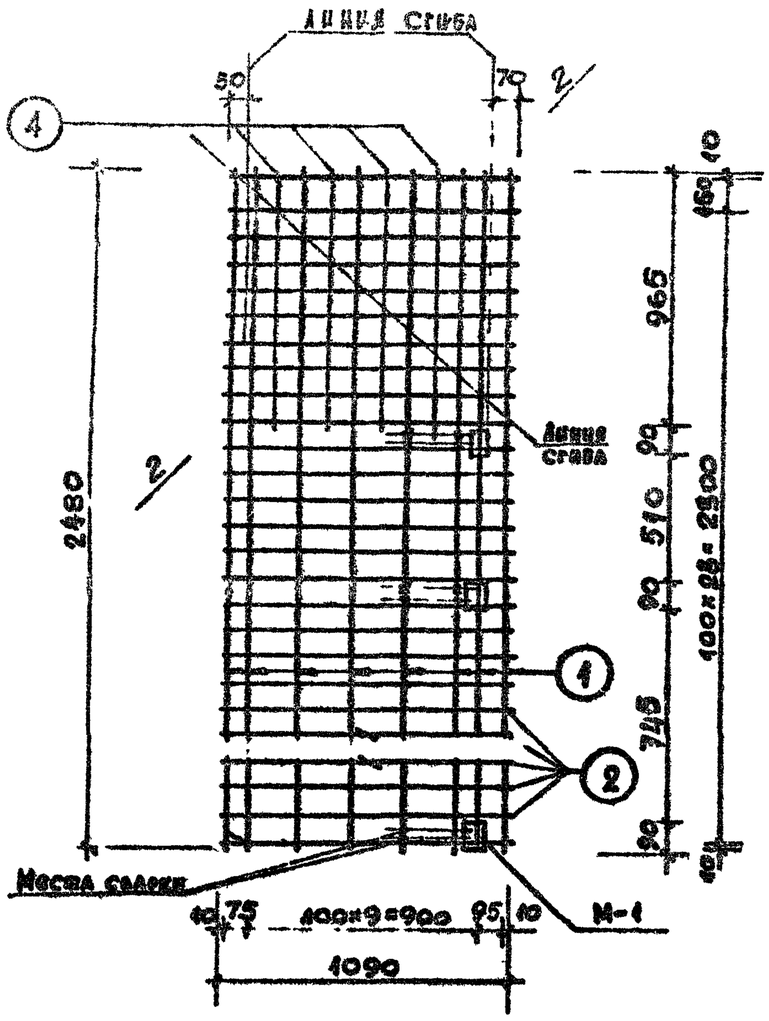

С-18

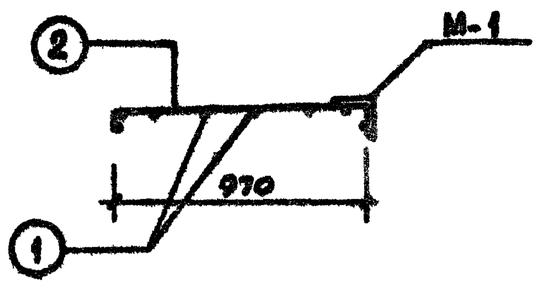

По 1-1

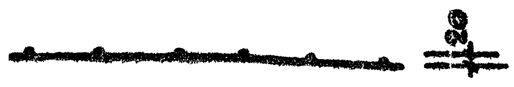

По 2-2

Спецификация стали

	Арматурные элементы		NN стер.	Ø мм	На 1 элемент			Вес стали кг	
	Марка	Кол. шт.			Кол-во шт.	Длина стержня мм	Общая длина м	На 1 элемент	Общий вес
АКУ-25.10л	С-18	1	1	Ø4ВI	8	2480	19.84	1.96	6.79
			2	Ø5ВI	25	1090	27.25	1.20	
			4	Ø5ВI	4	1015	4.06	0.63	
	М-1	3	5	∠75×50×6	1	90	0.09	0.31	3.57
			6	Ø10АI	2	550	1.10	0.68	
	Петля Ø8	4	3	Ø8АI	1	500	0.5	0.198	0.79
								Итого	11.15

Выборка стали

Диаметр арматуры мм	Ø4 ВI	Ø5 ВI	Ø8 АI	Ø10 АI	∠75×50×6
Длина м	19.84	31.31	2.0	3.30	0.27
Вес кг	1.96	4.88	0.79	2.04	1.53
Нормативн. сопротив. арматуры $R^н_a$ кг/см²	5500		2400		
ГОСТ	6727-53		5781-61		8510-57

Примечания:

1. Опалубочные чертежи см. лист 21.
2. Сварки сеток производить при помощи точечной электросварки.
3. Сварке подлежат все места пересечения стержней.
4. Закладную деталь М-1 приварить к сетке С-18 электроточечной сваркой после сгиба сетки.
5. Закладную деталь М-1 см. лист 25.

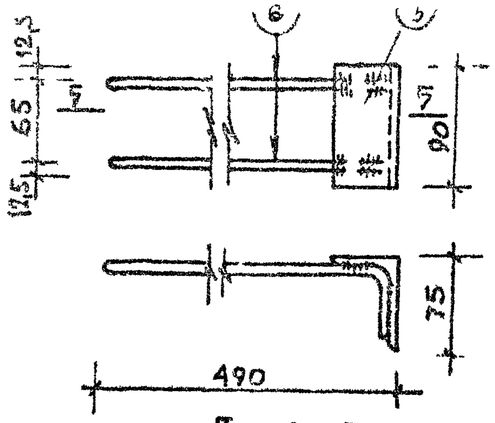

По 5-5

М-1

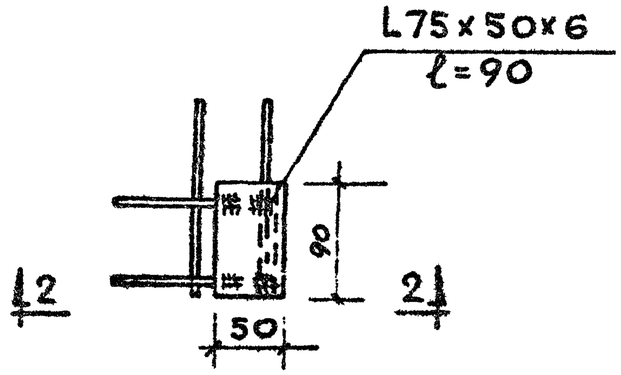

По 1-1

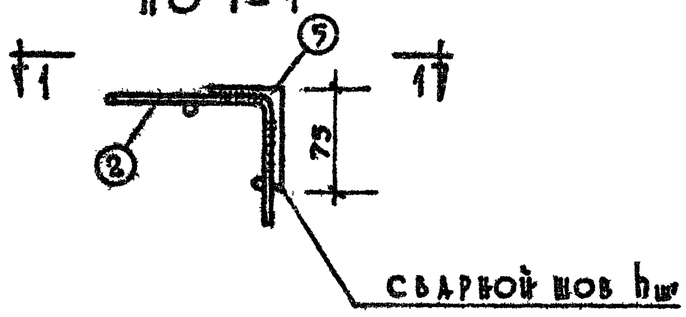

По 2-2

Деталь „А"

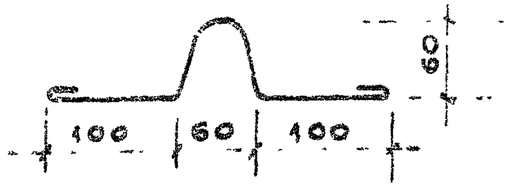

Петля П-1

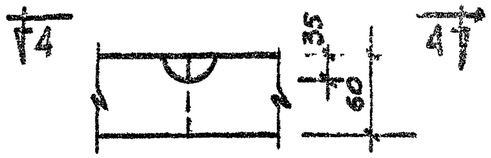

По 3-3

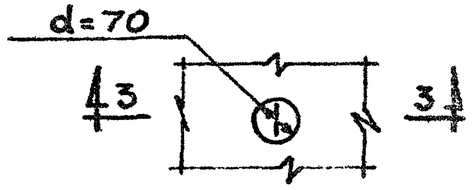

По 4-4

Деталь устройства
лунки для петли П-1

ТК	Карнизные плиты	Серия 1.138-3
1971	Деталь „А"; деталь М-1; петля П-1; деталь устройства лунки петли П-1	Выпуск 1 / Лист 25

11492 (29)