ГОСУДАРСТВЕННЫЙ КОМИТЕТ
ПО ДЕЛАМ СТРОИТЕЛЬСТВА СССР

ТИПОВЫЕ ДЕТАЛИ И КОНСТРУКЦИИ ЗДАНИЙ И СООРУЖЕНИЙ

СЕРИЯ ИС-01-04

УНИФИЦИРОВАННЫЕ СБОРНЫЕ ЖЕЛЕЗОБЕТОННЫЕ КАНАЛЫ

ВЫПУСК 6

МАТЕРИАЛЫ ДЛЯ ПРОЕКТИРОВАНИЯ И СБОРНЫЕ ЖЕЛЕЗОБЕТОННЫЕ ЭЛЕМЕНТЫ КАНАЛОВ ПОД ТЯЖЕЛЫЕ НАГРУЗКИ
РАБОЧИЕ ЧЕРТЕЖИ

7031-06

МОСКВА 1965

Центральный институт типовых проектов просит дать Ваши замечания и предложения по улучшению качества направляемого Вам проекта

ТИПОВОЙ ПРОЕКТ . . . (номер проекта) . . .

Наименование проекта . . . . . .

. . . . . .

. . . . . .

Проектная организация–автор проекта . . . . . .

Замечания о недостатках в проекте (нерациональные объемно–планировочные и конструктивные решения, ошибки, опечатки, полиграфические дефекты и т.д.) и предложения по их устранению . . . . . .

. . . . . .

Подпись должностного лица наименование организации и ее адрес

. . . . . .

. . . . . .

ЦЕНТРАЛЬНЫЙ ИНСТИТУТ ТИПОВЫХ ПРОЕКТОВ ГОССТРОЯ СССР

Москва, Б–66, Спартаковская ул., 2а, корпус В

Сдано в печать 25/VI 1971 года

Заказ № 2374 Тираж 1000 экз.

ГОСУДАРСТВЕННЫЙ КОМИТЕТ
ПО ДЕЛАМ СТРОИТЕЛЬСТВА СССР

ТИПОВЫЕ ДЕТАЛИ И КОНСТРУКЦИИ ЗДАНИЙ И СООРУЖЕНИЙ

СЕРИЯ ИС-01-04

УНИФИЦИРОВАННЫЕ СБОРНЫЕ ЖЕЛЕЗОБЕТОННЫЕ КАНАЛЫ

ВЫПУСК 6

МАТЕРИАЛЫ ДЛЯ ПРОЕКТИРОВАНИЯ И СБОРНЫЕ ЖЕЛЕЗОБЕТОННЫЕ ЭЛЕМЕНТЫ КАНАЛОВ ПОД ТЯЖЕЛЫЕ НАГРУЗКИ

РАБОЧИЕ ЧЕРТЕЖИ

РАЗРАБОТАНЫ
ПРОЕКТНЫМ И НАУЧНО-ИССЛЕДОВАТЕЛЬСКИМ ИНСТИТУТОМ
ХАРЬКОВСКИЙ ПРОМСТРОЙНИИПРОЕКТ ГОССТРОЯ СССР
ПРИ УЧАСТИИ НИИЖБ

УТВЕРЖДЕНЫ
ГОСУДАРСТВЕННЫМ КОМИТЕТОМ
ПО ДЕЛАМ СТРОИТЕЛЬСТВА СССР
17 августа 1965 г. Приказ № 141
Введены в действие с 1 октября 1965 г.

ЦЕНТРАЛЬНЫЙ ИНСТИТУТ ТИПОВЫХ ПРОЕКТОВ
МОСКВА 1965

Гл. инж. инст.	Розенфельдт	
Нач. отдела	Банос	
Гл. констр. отд.	Слектор	
Гл. инж. пр.	Копштейн	
Рук. группы	Бродский	

Согласовано:
Зам. директора НИИЖБ Никифоров К.В.
Рук. лаборатории Васильев А.П.
Ст. научн. сотрудн. Быченков Ю.А.

Содержание

		Стр.
	Пояснительная записка	3-7
Лист 1.	Расчетные схемы и нагрузки на каналы	8
Лист 2.	Конструктивные схемы каналов марки КЛу	9
Лист 3.	Конструктивные схемы каналов марки КЛсу	10
Лист 4.	Конструктивные схемы каналов марки КСу	11
Лист 5.	Номенклатура сборных железобетонных изделий для каналов и расход материалов на 1 изделие	12
Лист 6.	Номенклатура сборных железобетонных изделий для каналов и расход материалов на 1 изделие (доборные элементы)	13
Лист 7.	Ключ для подбора каналов марок КЛу и КЛсу	14
Лист 8.	Ключ для подбора каналов марки КСу	15
Лист 9.	Ключ для подбора каналов марки 2КСу	16
Лист 10.	Ключ для подбора каналов марок 3КСу; 4КС; и 5КСу	17
Лист 11.	Таблица для подбора сборных железобетонных элементов и расход материалов на 3 п.м. каналов марки КЛу	18
Лист 12.	Таблица для подбора сборных железобетонных элементов и расход материалов на 3 п.м. каналов марки КЛсу	19
Лист 13.	Таблица для подбора сборных железобетонных элементов и расход материалов на 3 п.м. каналов марки КСу	20
Лист 14.	Таблица для подбора сборных железобетонных элементов и расход материалов на 3 п.м. каналов марки КСу (окончание)	21
Лист 15.	Таблица для подбора сборных железобетонных элементов и расход материалов на 3 п.м. каналов марки 2КСу	22
Лист 16.	Таблица для подбора сборных железобетонных элементов и расход материалов на 3 п.м. каналов марки 2КСу (продолжение)	23
Лист 17.	Таблица для подбора сборных железобетонных элементов и расход материалов на 3 п.м. каналов марки 2КСу (окончание)	24
Лист 18.	Таблица для подбора сборных железобетонных элементов и расход материалов на 3 п.м. каналов марки 3КСу	25
Лист 19.	Таблица для подбора сборных железобетонных элементов и расход материалов на 3 п.м. каналов марки 3КСу (окончание)	26
Лист 20.	Таблица для подбора сборных железобетонных элементов и расход материалов на 3 п.м. каналов марки 4КСу	27
Лист 21.	Таблица для подбора сборных железобетонных элементов и расход материалов на 3 п.м каналов марки 5КСу	28
Лист 22.	Таблица для подбора доборных плит перекрытия каналов	29
Лист 23.	Таблица для подбора подкладок (для каналов на просадочных грунтах и в районах с сейсмичностью 9 баллов)	30
Лист 24.	Каналы марок КЛу и КСу с перекрытием на отметке ±0.00. Переезды через каналы	31
Лист 25.	Монтажные схемы и детали крепления элементов МС-5 к плитам перекрытий каналов	32
Лист 26.	Лоток Л1-1	33

Гл. инж. инст.	Козаровицкий	
Нач. отдела	Бандос	
Гл. констр. отд.	Спектор	
Гл. инж. пр.	Копштейн	
Дата выпуска		1965г
Рук. группы	Бродский	
Ст. инженер	Витин	
Исполнитель	Корнилюк	

ТА 1965

Содержание

ИС-01-04
Выпуск 6
Лист А

Содержание (окончание)

		Стр.
Лист 27.	Лоток Л2-1	34
Лист 28.	Лоток Л11	35
Лист 29.	Лоток Л3-1	36
Лист 30.	Лоток Л12	37
Лист 31.	Лотки Л13-1; Л13-2	38
Лист 32.	Лотки Л14-1; Л14-2	39
Лист 33.	Лоток Л15	40
Лист 34.	Лотки Л16-1; Л16-2	41
Лист 35.	Лотки Л17-1; Л17-2	42
Лист 36.	Лотки Л18-1; Л18-2	43
Лист 37.	Лотки Л19-1; Л19-2; Л19-3	44
Лист 38.	Лоток Л1g-1	45
Лист 39.	Лоток Л12g-1	46
Лист 40.	Лоток Л11g	47
Лист 41.	Лоток Л3g-1	48
Лист 42.	Лоток Л12g	49
Лист 43.	Лотки Л13g-1; Л13g-2	50
Лист 44.	Лотки Л14g-1; Л14g-2	51
Лист 45.	Лоток Л15g	52
Лист 46.	Лотки Л16g-1; Л16g-2	53
Лист 47.	Лотки Л17g-1; Л17g-2	54
Лист 48.	Лотки Л18g-1; Л18g-2	55
Лист 49.	Лотки Л19g-1; Л19g-2; Л19g-3	56
Лист 50.	Плиты днища ПД1-1; ПД1-2	57
Лист 51.	Плиты днища ПД3-1; ПД3-2	58
Лист 52.	Плита днища ПДТ1-1	59
Лист 53.	Плита днища ПДТ3-1	60
Лист 54.	Плита днища ПД15	61
Лист 55.	Плиты днища ПД16-1; ПД16-2	62
Лист 56.	Плиты днища ПД17-1; ПД17-2	63
Лист 57.	Плиты стеновые ПС2-1; ПС2g-1	64
Лист 58.	Плиты стеновые ПС3; ПС3g	65
Лист 59.	Плиты перекрытия П9-1; П9-2	66
Лист 60.	Плиты перекрытия П10-1; П10-2	67
Лист 61.	Плиты перекрытия П11-1; П11-2; П11-3	68
Лист 62.	Плиты перекрытия П12-1; П12-2; П12-3	69
Лист 63.	Плиты перекрытия П13-1; П13-2; П13-3; П13-4	70
Лист 64.	Плиты перекрытия П9g-1; П9g-2; П10g-1; П10g-2; П10g-3; П11g-1; П11g-2; П11g-3; П12g-1; П12g-2; П12g-3; П13g-1; П13g-2; П13g-3. Опалубочные и арматурные чертежи	71
Лист 65.	Плиты перекрытия П9g-1; П9g-2; П10g-1; П10g-2; П10g-3; П11g-1; П11g-2; П11g-3; П12g-1; П12g-2; П12g-3; П13g-1; П13g-2; П13g-3 Спецификация арматуры	72
Лист 66.	Плиты перекрытия П9g-1; П9g-2; П10g-1; П10g-2; П10g-3; П11g-1; П11g-2; П11g-3; П12g-1; П12g-2; П12g-3; П13g-1; П13g-2; П13g-3 Спецификация арматуры (окончание)	73
Лист 67.	Закладные элементы М-19÷М-25 и соединительные элементы МС-4; МС-5	74

Гл. инж. инст.	Козяровицкий	
Нач. отдела	Бандос	
Гл. констр. отд.	Спектор	
Гл. инж. пр.	Фольштейн	
Дата выпуска		1965г.
Рук. группы	Бродский	
Ст. инженер	Витин	
Исполнитель	Корнилюк	

Пояснительная записка

I. Общая часть

1. В настоящем выпуске 6 серии ИС-01-04 помещены материалы для проектирования и рабочие чертежи сборных железобетонных элементов каналов под тяжелые нагрузки, охватывающие следующие случаи, приведенные в таблице 1.

Таблица 1

№№ п/п	Заглубление верха перекрытия м	Вид нагрузки от наземного транспорта
1	0	Автомобильная Н-30
2 ✓	от 0.3 до 0.7	Автомобильная Н-30 и колесная НК-80
3	от 2± до 4±	——— " ———
4	от 1,0 до 4± (считая от подошвы шпал)	Железнодорожная С-14

2. Сборные железобетонные элементы каналов, разработанные в настоящем выпуске, могут применяться в обычных условиях, а также на просадочных грунтах, в сейсмических районах и районах с высоким уровнем грунтовых вод.
3. Максимальное давление на грунт от расчетных нагрузок, действующих на каналы, может составлять до 2± кг/см².
4. При проектировании и возведении каналов, помимо настоящего выпуска, надлежит руководствоваться следующими материалами данной серии:
   а) выпуском 1, в котором содержатся габаритные схемы каналов, компенсаторных ниш и камер, общестроительные чертежи каналов, а также описание конструктивных решений и указания по применению конструкций каналов и их монтажу.
   б) выпуском 2, в котором даны указания по изготовлению сборных железобетонных элементов;
   в) выпуском 4, в котором приведены материалы для проектирования каналов на просадочных грунтах и в районах с сейсмичностью 8 и 9 баллов;
   г) выпуском 5, в котором приведены материалы для проектирования каналов в районах с высоким уровнем грунтовых вод.
5. Марки каналов обозначены буквами и цифрами, определяющими вид конструкций, число секций и геометрические размеры.
   Маркировка каналов под тяжелые нагрузки отличается от принятой в выпуске 1 дополнительным индексом „у" (усиленные). Примеры маркировки: КЛу 60-60-1 – односекционный канал из лотковых элементов, перекрываемых плитами; ширина – 60 см; высота – 60 см;
   КЛсу 120-90-2 – односекционный канал, собираемый из лотковых элементов; ширина – 120 см; высота – 90 см;
   2КСу 150-120-1 – двухсекционный канал из сборных плит; ширина секций А=В=150 см; высота – 120 см.
   В приведенных примерах цифры после геометрических размеров обозначают порядковый номер в пределах каждой марки канала в зависимости от принятых марок сборных элементов.
6. Маркировка сборных элементов состоит из букв и цифр.

ТА 1965	Пояснительная записка	ИС-01-04 Выпуск 6 Лист 8

Гл. инж. инст. Ковровницкий; Нач. отдела Бандос; Гл. конст. отд. Слектор; Гл. инж. пр. Копштейн; Дата выпуска 1965г.; Рук. группы; Бронсини

Буквы обозначают наименование элемента, цифры – порядковый номер типоразмера.

Например: Л12 (лоток), ПД 15 (плита днища), ПС 3 (плита стеновая) и т. д.

Если элементы, в пределах одного типоразмера, отличаются по несущей способности, то в обозначения марок после тире вводятся цифры, указывающие порядковый номер по несущей способности в пределах каждого типоразмера элемента.

Например: Л13-1, П10-2 и т.д.

В марках доборных элементов добавляется буква „g".

Например: Л16g-1; Л12g-2 и т.д.

Для элементов, имеющих опалубочные размеры изделий тоннелей, сохранены буквенные обозначения, принятые в серии ИС-01-05. Например: ПДТ1-1 (плита днища тоннеля).

II. Конструктивные решения

7. Номенклатура сборных железобетонных изделий каналов под тяжелые нагрузки (лист 5) включает 10 типоразмеров элементов, разработанных в выпуске 2 настоящей серии и в выпуске 2 серии ИС-01-05, а также 18 новых типоразмеров, разработанных в данном выпуске.

8. Ключи для подбора марки каналов приведены на листах 7÷10, таблицы для подбора сборных железобетонных элементов – на листах 11÷23.

Приведенные в таблицах конструкции каналов проверены расчетом на гидростатическое давление и могут применяться при грунтовых водах с наивысшим уровнем на отметке ±0.00 (при условии проверки каналов на устойчивость против всплывания).

9. При применении доборных элементов марки лотков и стеновых плит должны соответствовать маркам основных элементов (например, лотку Л6-1 соответствует доборный лоток Л6g-1), а марки доборных плит перекрытия должны принимаются в соответствии с таблицей, приведенной на листе 22.

10. Конструктивные решения каналов аналогичны разработанным в выпуске 1 настоящей серии.

Небольшие участки каналов под тяжелые нагрузки допускается выполнять из монолитных железобетонных лотков, перекрываемых сборными плитами перекрытия, разработанными в данном выпуске. Монолитные конструкции каналов разрабатываются в конкретном проекте.

11. Внутренние размеры и уклоны стенок лотковых элементов, разработанных в настоящем выпуске, приняты такими же, как и для соответствующих каналов в выпуске 2 данной серии, что позволяет применять для их изготовления общие элементы форм.

12. В настоящем выпуске предусмотрена возможность устройства каналов марок КЛу и КСу (односекционных) с перекрытием в уровне планировочной отметки земли. Плиты перекрытий этих каналов решены с упорами

Гл. инж. инст	Козаровицин		
Нач. отдела	Бандос		
Гл. констр. отд.	Спектор		
Гл. инж. пр.	Копштейн		
Дата выпуска			1965г
Рук. группы	Бродский		

из уголков, привариваемых к закладным элементам в плитах. По верху плит перекрытия устраивается асфальтовая стяжка.

13. Переезды через каналы при заглублении верха перекрытия 0.5 м и менее, выполняются по чертежам, приведенным на листе 24 данного альбома.

14. Подготовка под каналы, обмазка битумом сборных элементов и заполнение швов между ними, деформационные швы, а также крепление коммуникаций и отвод воды из каналов должны осуществляться в соответствии с указаниями, приведенными в выпуске 1 настоящей серии.

15. Засыпка траншей должна производится после укладки плит перекрытия равномерными слоями толщиной 20-30 см с плотной трамбовкой, одновременно с обеих сторон канала.

При необходимости съема плит перекрытия в процессе эксплоатации, стенки всех каналов, разработанных в настоящем выпуске, должны быть раскреплены временными распорками за исключением случаев, когда на каналы передается давление только от собственного веса грунта без временной нагрузки.

16. Углы поворотов, компенсаторные ниши и ответвления каналов решаются в конкретном проекте с применением разработанных в настоящем выпуске сборных железобетонных плит перекрытия прямых участков каналов, по аналогии с решениями, принятыми в выпуске 1 настоящей серии.

III. Нагрузки и расчет конструкций

17. При расчете каналов объемный вес грунта принят $\gamma = 1.8$ т/м^3, угол естественного откоса $\varphi = 30°$.

18. Временная нагрузка от наземного транспорта принята в соответствии с главой СН и П II-Д. 7-62 „Мосты и трубы" и техническими условиями СН 200-62:

автомобильная Н-30;
колесная НК-80;
железнодорожная С 14.

Конструкции каналов, рассчитанные на железнодорожную нагрузку С14, проверены также на нагрузку от внутризаводского транспорта металлургических заводов (чугуновозы грузоподъемностью 140 т и шлаковозы емкостью 16.5 м^3).

19. Величины расчетных нагрузок на перекрытия каналов приведены в таблице 2.

Таблица 2

NN п/п	Заглубление верха перекрытия м	Вид нагрузки от наземного транспорта	Максимальная расчетная вертикальная нагрузка на перекрытие каналов (временная + грунт *) т/м^2	Примечания
1	0	Автомобильная Н-30	10.9 т - давление от колеса, передающееся на площадку 20×60 см	—
2	от 0.3 до 0.7	Автомобильная Н-30 и колесная НК-80	10.1 т - давление от колеса, передающееся на площадку 55×95 см	Максимальная нагрузка соответствует заглублению перекрытия 0.3 м при отсутствии бетонного дорожного покрытия
3	от 2$^{\pm}$ до 4$^{\pm}$	—"—	13.4	Максимальная нагрузка соответствует заглублению перекрытия 4 м
4	от 1^{00} до 4$^{\pm}$ (считая от подошвы шпал)	Железнодорожная С14	16.0	Максимальная нагрузка соответствует заглублению от подошвы шпал 4 м

* Нагрузка от грунта вычислена с учетом гидростатического давления.

Гл. инж. инст.	Розовицкий		
Нач. отдела	Бандос		
Гл. констр. отд.	Спектор		
Гл. инж. пр.	Копштейн		
Дата выпуска			1965 г.
Рук. группы	Бродский		

ТА 1965 | Пояснительная записка | ИС-01-04 | Выпуск 6 | Лист Д

20. Расчетные схемы каналов, соответствующие указанным в таблице 2 случаям максимальных нагрузок, приведены на листе 1.

21. Распределение вертикального давления от нагрузок Н-30 и НК-80 в грунте принято под углом 30° к вертикали.

При прокладке каналов под бетонным дорожным покрытием распределение давления в пределах бетонного покрытия принимается под углом 45°.

22. При расчете каналов с перекрытиями, заглубленными менее чем на 0.5 м, автомобильная нагрузка Н-30 учитывалась с коэффициентами динамичности, равными:

при отсутствии засыпки - 1.3;

при засыпке толщиной 0.5 м - 1.0;

при засыпке толщиной от 0.0 до 0.5 м - по интерполяции.

23. При расчете каналов приняты следующие коэффициенты перегрузки:

от собственного веса конструкций - $n=1.1$;

от давления грунта $n=1.2$;

от автомобильной нагрузки $n=1.4$;

от колесной нагрузки $n=1.1$;

от железнодорожной нагрузки $n=1.3$;

от гидростатического давления $n=1.1$.

24. Расчет конструкций каналов при заглублении верха перекрытия менее 0.7 м и нагрузках Н-30 и НК-80, а также конструкций, прокладываемых под железными дорогами, произведен в соответствии с главой СНиП II-Д. 7-62.

Расчет конструкций каналов при заглублении верха перекрытия более 2 м и нагрузках Н-30 и НК-80 произведен в соответствии с главой СНиП II-В. 1-62.

Отдельные элементы каналов, рассчитанные на нагрузки Н-30 и НК-80, применены при заглублении перекрытия менее 0,7 м. и более 2 м. Сечения этих элементов проверены расчетом по главам СНиП II-Д. 7-62 и СНиП II-В. 1-62, и в целях унификации, приняты по наиболее невыгодному расчетному случаю.

25. Испытание элементов на прочность производится в соответствии с ГОСТ 8829-58.

Величины контрольных разрушающих нагрузок, равные эквивалентным расчетным нагрузкам, увеличенным в 1,4 раза, приведены в „Таблице схем испытаний сборных железобетонных элементов" (см. лист Ж настоящей записки).

Гл. инж. инст.	Козловицкий	Рук. группы	Бродский
Нач. отдела	Бандос		
Гл. констр. отд.	Спектор		
Гл. инж. пр.	Копштейн		
Дата выпуска	1965г.		

ТД 1965	Пояснительная записка	ИС-01-04	
		Выпуск 6	
		Лист	Е

Таблица схем испытаний сборных железобетонных элементов

NN п.п.	Схемы испытаний	Марка элемента	Размеры L мм	Размеры a мм	Контрольные разрушающие нагрузки q т/м²	P₁ т/п.м	P₂ т/п.м
1	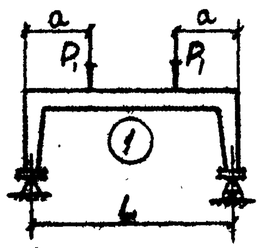 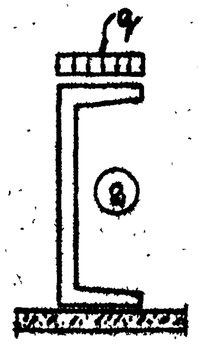	Л1-1	730	150	29.4	7.3	
		Л2-1	730	180	9.2	7.3	
		Л11	730	170	22.1	4.2	
		Л3-1	730	130	8.2	7.3	
		Л12	730	170	18.1	4.2	
		Л13-1	1040	160	15.3	8.8	
		Л13-2	1040	160	22.1	11.0	
		Л14-1	1040	170	9.6	10.9	
		Л14-2	1040	190	18.1	4.5	
		Л15	1360	260	26.8	14.5	
		Л16-1	1360	240	11.5	11.8	
		Л16-2	1360	270	18.3	15.0	
		Л17-1	1680	270	34.2	14.7	
		Л17-2	1680	270	43.4	18.2	
		Л18-1	1680	290	19.2	14.7	
		Л18-2	1680	300	23	18.2	
		Л19-1	2320	360	22.4	10.0	
		Л19-2	2320	360	38.8	20.9	
		Л19-3	2320	360	48.4	25.5	
2	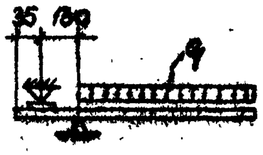	ПС2-1			7.2		
		ПС3			8.9		

NN п.п.	Схемы испытаний	Марка элемента	Размеры L мм	Размеры a мм	Контрольные разрушающие нагрузки q т/м²	P₁ т/п.м	P₂ т/п.м
3	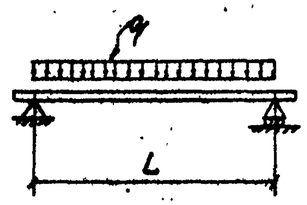	П9-1	730		23.8		
		П9-2	730		57.5		
		П10-1	1040		23.8		
		П10-2	1040		30.7		
		П11-1	1360		19.3		
		П11-2	1360		23.8		
		П11-3	1360		20.2		
		П12-1	1680		19.5		
		П12-2	1680		24.2		
		П12-3	1680		15.3		
		П13-1	2320		10.8		
		П13-2	2320		9.9		
		П13-3	2320		19.5		
		П13-4	2320		24.3		
4	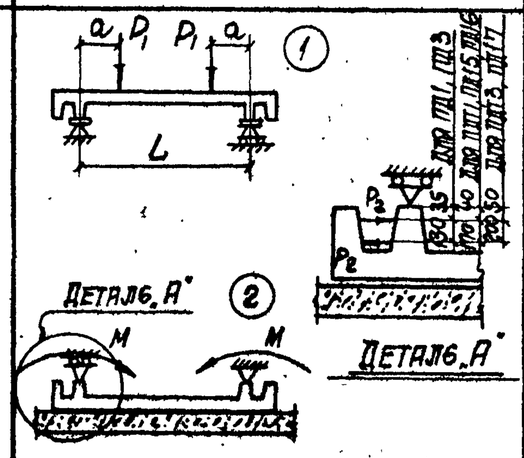	ПД1-1	720	190		9.7	11.3
		ПД1-2		290		8.7	22.0
		ПД3-1	1020	210		12.0	12.8
		ПД3-2		220		10.5	23.7
		ПДТ1-1	1270	280		14.7	18.4
		ПДТ3-1	1850	460		19.8	21.9
		ПД15	2490	240		18.6	25.0
		ПД16-1	3060	380		6.3	15.4
		ПД16-2		170		22.5	40.0
		ПДП7-1	4230	400		9.0	24.9
		ПДП7-2		220		31.5	65.6

Гл. инж. проекта	Зорин	Инв. № 020-1	
Исполнитель	Зорин		
Проверил	Полук		
Гл. инж. пр. мест.	Бандос		
Нач. отдела	Бандос		
Гл. констр. отд.	Слестор		
Гл. инж. пр.	Волштейн		
Дата выпуска	1965 г.		

ТА 1965

Пояснительная записка

ИС-01-04 Выпуск 6

Лист ЭЖ

Расчетные схемы и нагрузки на каналы

| Марка каналов | Расчетные схемы | Расчетные нагрузки т/м² | | |

	Каналы с перекрытием в уровне поверхности земли	Заглубленные каналы вне дорог	Каналы под автомобильной дорогой	Каналы под железной дорогой	9
В сухих грунтах	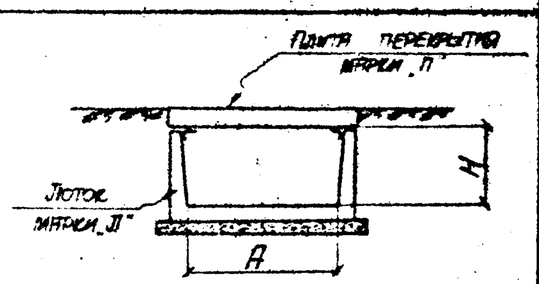	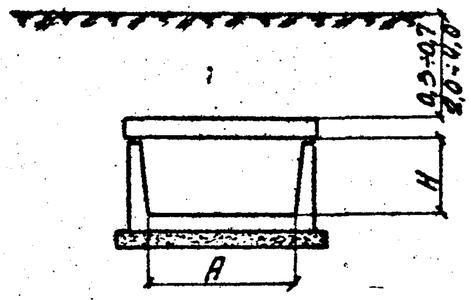	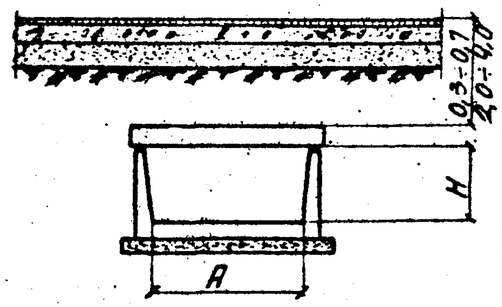	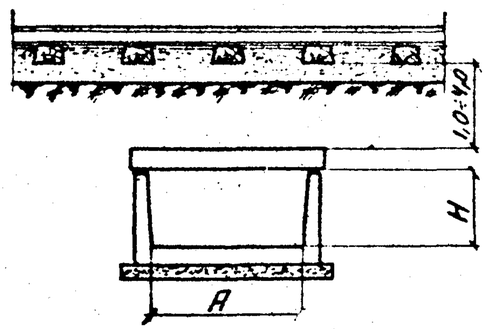	
На просадочных грунтах и в сейсмических районах	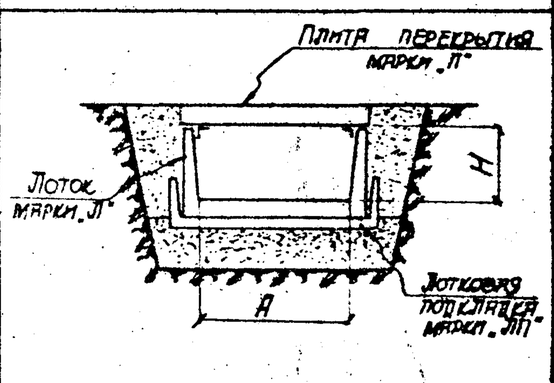	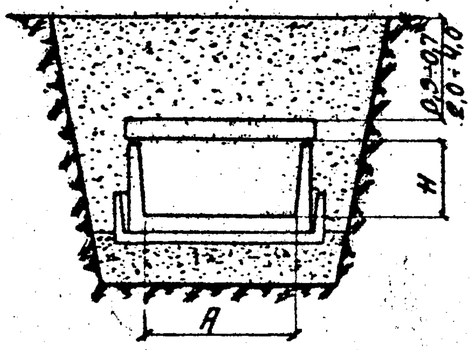	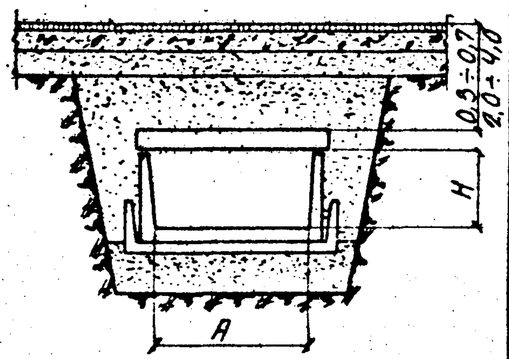	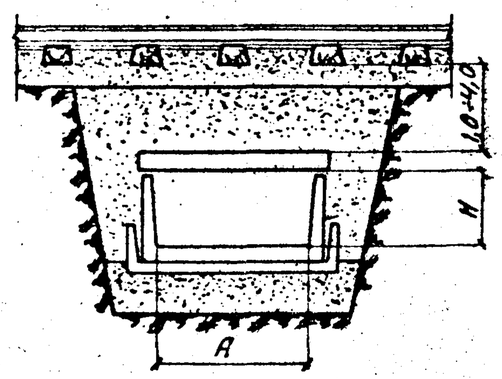	
В районах с высоким уровнем грунтовых вод	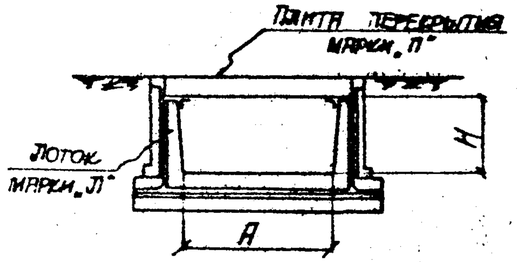	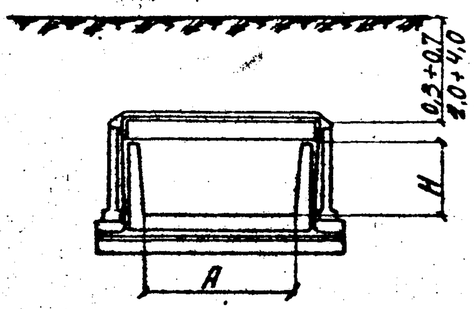	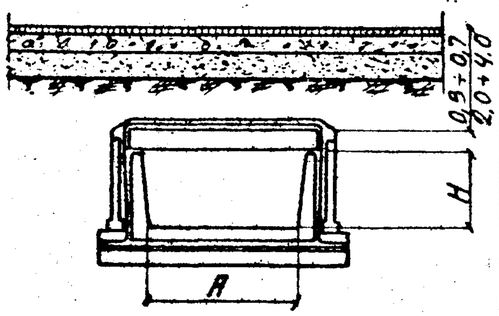	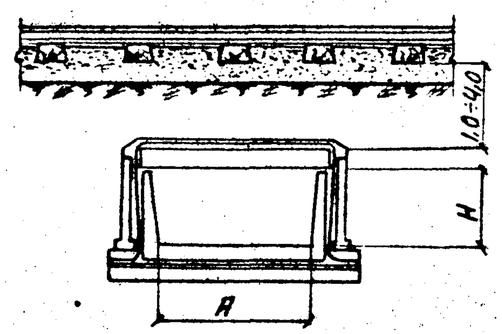	

Гл. инж. инст.	Казаровицкий		
Нач. отдела	Бандос		
Гл. констр. отд.	Спектор		
Гл. инж. пр.	Коптштейн		
Дата выпуска	1965г.	Копиовала	

ТП 1965	Конструктивные схемы каналов марки КЛу	ИС-01-04	
		Выпуск 6	
		Лист	2

	Заглубленные каналы вне дорог	Каналы под автомобильной дорогой	Каналы под железной дорогой
В сухих грунтах	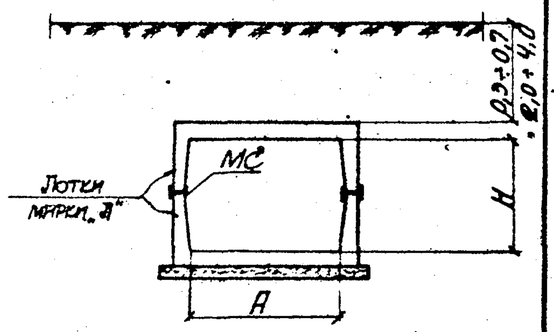	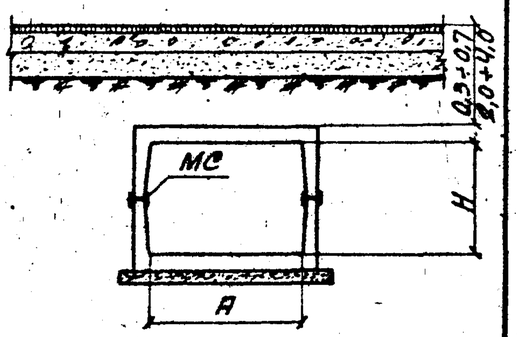	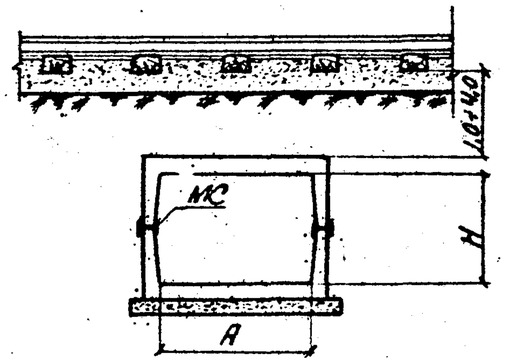
На просадочных в сейсмических районах	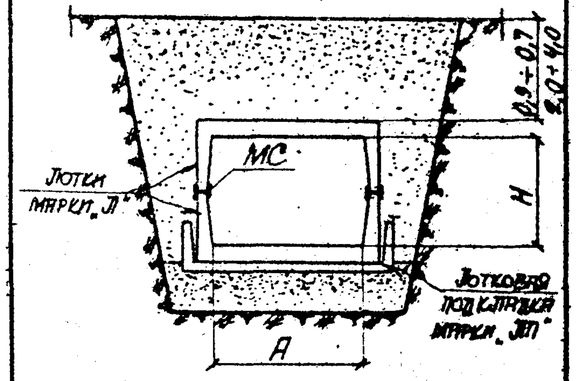	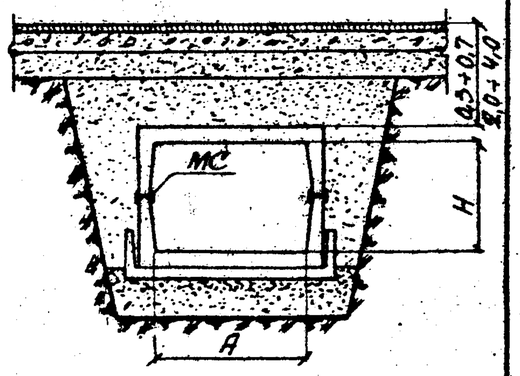	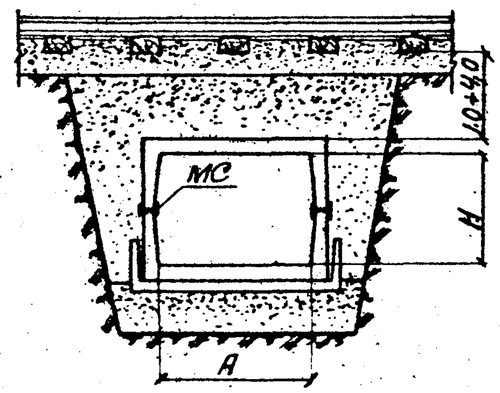
В районах с высоким уровнем грунтовых вод	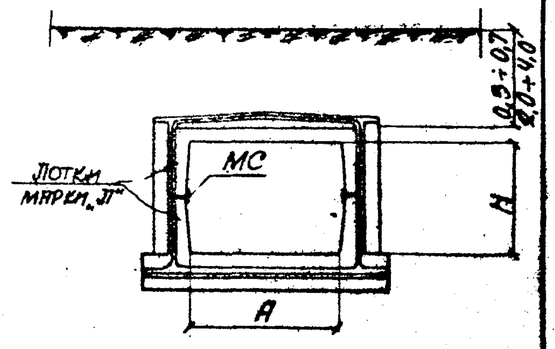	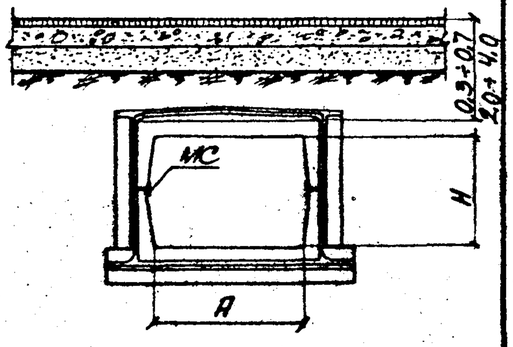	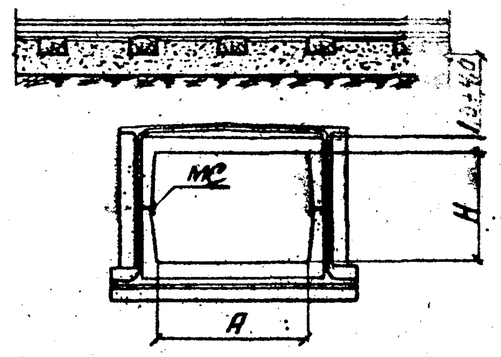

Таблица соединительных элементов

Марка канала	Марка соединит. элемента	Профиль
КЛсу 90-90	МС-1	⌶ N12 / ℓ=150
КЛсу 120-90	МС-2	⌶ N14 / ℓ=150
КЛсу 120-120		
КЛсу 150-90	МС-3	⌶ N16 / ℓ=150
КЛсу 150-120		
КЛсу 210-120	МС-4	⌶ N18 / ℓ=150

Примечание

Рабочие чертежи соединительных элементов МС-1÷МС-3 приведены в выпуск 2, элемента МС-4 на листе 67 настоящего выпуска.

Гл. инж. инст.	Козаровицкий		
Нач. отдела	Гандос		
Гл. констр. отд.	Спектор		
Гл. инж. пр.	Копштейн		1965г
Дата выпуска			
Рук. группы	Бродский		
Ст. архитектор	Цапрун		
Исполнитель	Цапрун		
Проверил	Бродский		
Копировала			

ТА 1965

Конструктивные схемы каналов марки КЛсу

ИС-01-04
Выпуск 6
Лист 3

	Каналы с перекрытием в уровне поверхности земли	Заглубленные каналы вне дорог	Каналы под автомобильной дорогой	Каналы под железной дорогой	11
В сухих грунтах	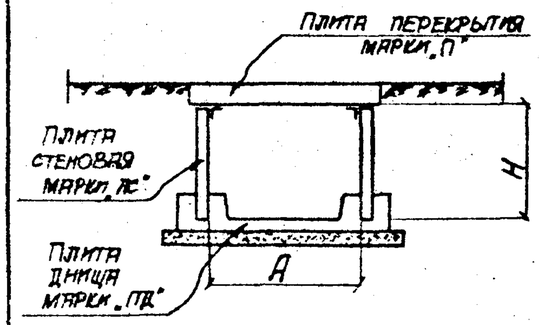	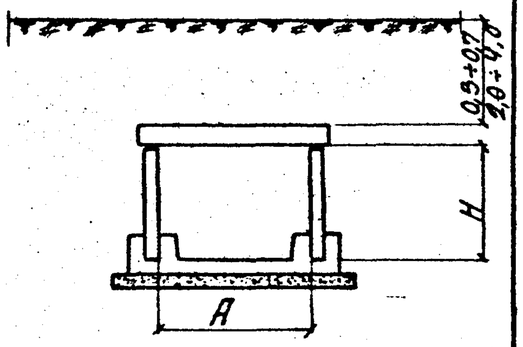	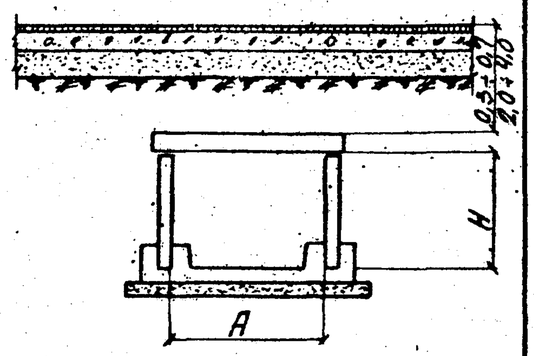	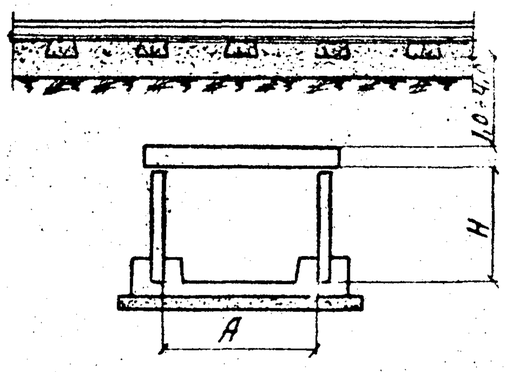	
На просадочных грунтах и в сейсмических районах	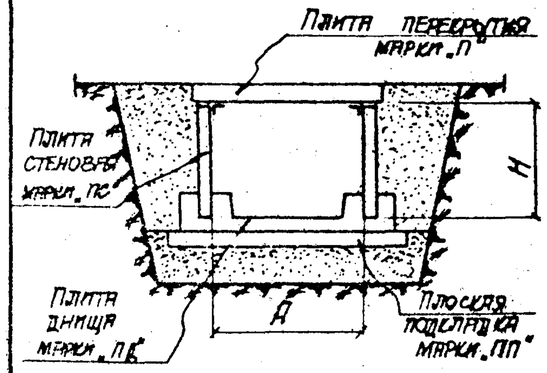	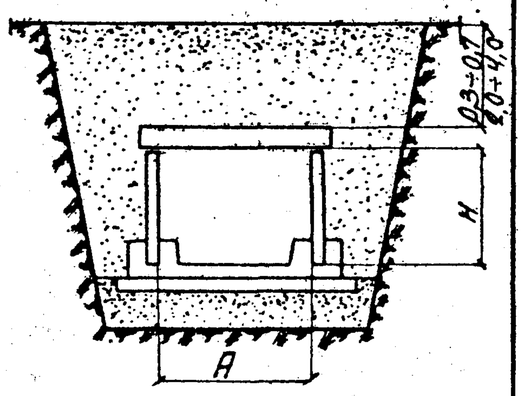	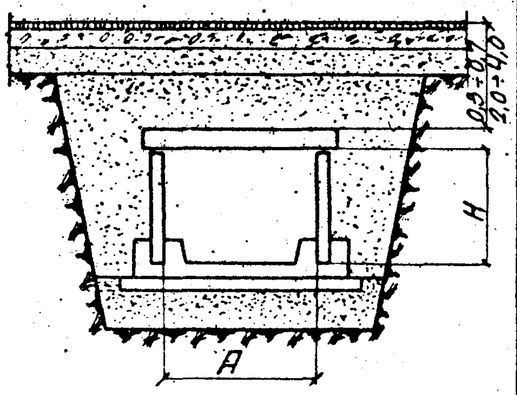	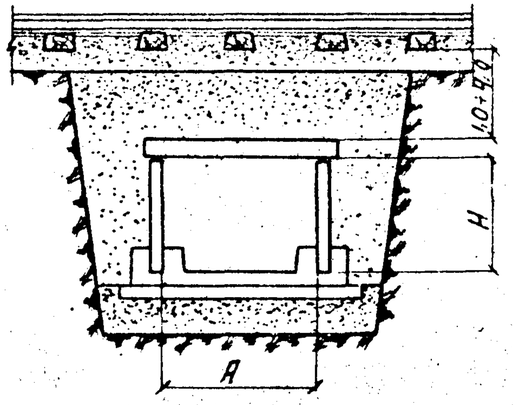	
В районах с высоким уровнем грунтовых вод	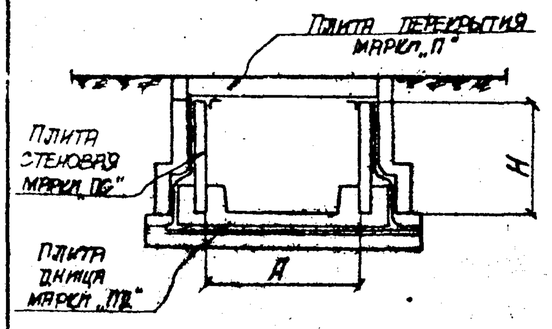	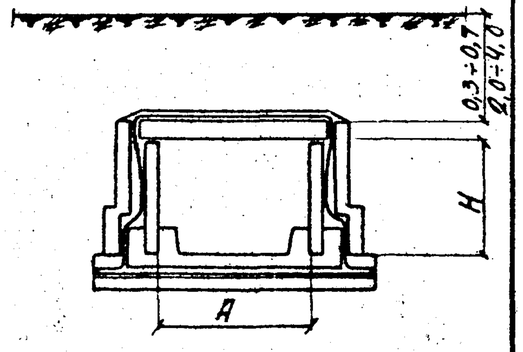	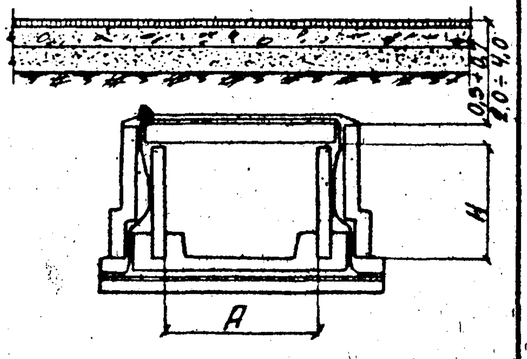	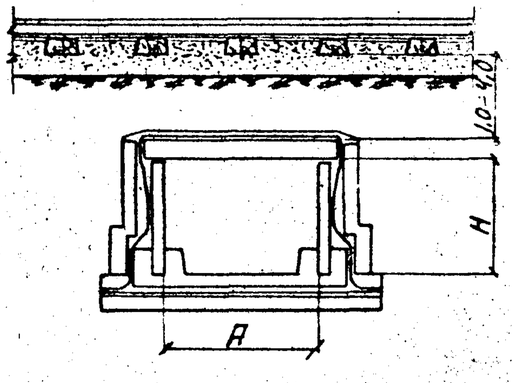	

Гл. инж. инст	Козаровицкий	
Нач. отдела	Бандос	
Гл. констр. отд	Слестор	
Гл. инж. пр.	Копштейн	
Дата выпуска	1965 г.	

Гл. инженер	Клименко	
Ст. инженер	Кравчук	
Исполнитель	Чаплун	
Проверил	Брацевский	
Копировала		

ТП 1965

Конструктивные схемы каналов марки КСу

ИС-01-04	
Выпуск 6	
Лист	4

Подпись 12

Номенклатура сборных железобетонных изделий для каналов и расход материалов на 1 изделие

Наименование изделия	Количество новых типоразмеров	Эскиз	Марка изделия	Вес т	Марка бетона	Расход материалов на 1 изделие: Бетон м³	Расход материалов на 1 изделие: Сталь кг	Лист вып. 6 серии
Лотки	9	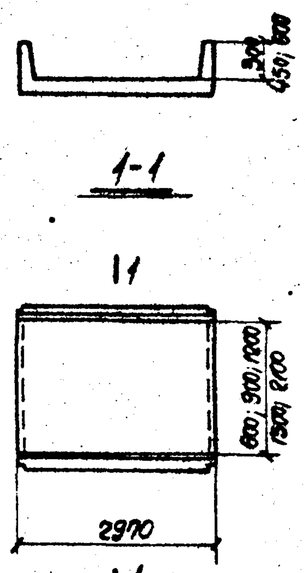	Л1-1*	0.73	300	0.29	30.0	26
			Л2-1*	0.88	300	0.35	33.8	27
			Л11	1.20	300	0.48	54.3	28
			Л3-1*	1.07	300	0.43	40.4	29
			Л12	1.43	300	0.57	82.2	30
			Л13-1	1.40	300	0.56	49.3	31
			Л13-2	1.40	300	0.56	69.7	31
			Л14-1	1.62	300	0.65	78.1	32
			Л14-2	1.62	300	0.65	93.4	32
			Л15	1.93	300	0.77	92.3	33
			Л16-1	2.15	300	0.86	101.3	34
			Л16-2	2.15	300	0.86	123.2	34
			Л17-1	2.60	300	1.03	106.7	35
			Л17-2	2.60	300	1.03	143.7	35
			Л18-1	2.92	300	1.17	147.2	36
			Л18-2	2.92	300	1.17	157.7	36
			Л19-1	5.00	300	2.00	153.7	37
			Л19-2	5.00	300	2.00	205.7	37
			Л19-3	5.00	300	2.00	266.7	37
Плиты днища	3	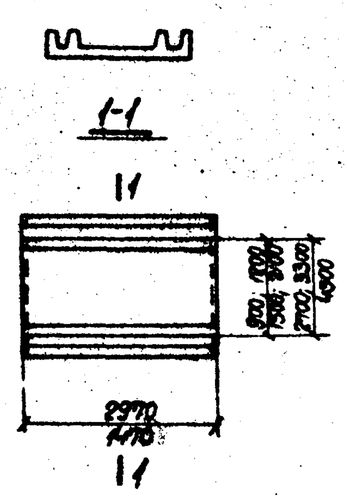	ПД1-1*	1.70	300	0.68	145.3	50
			ПД1-2	1.70	300	0.68	217.0	50
			ПД3-1*	1.92	300	0.77	184.1	51
			ПД3-2*	1.92	300	0.77	231.0	51
			ПДТ1-1*	3.80	300	1.26	291.3	52
			ПДТ3-1*	4.60	300	1.86	416.9	53
			ПД15	2.40	300	0.94	140.8	54
			ПД16-1	3.15	300	1.26	142.5	55
			ПД16-2	3.15	300	1.26	176.7	55
			ПДТ7-1	5.45	300	2.18	181.3	56
			ПДТ7-2	5.45	300	2.18	255.7	56

Наименование изделия	Количество новых типоразмеров	Эскиз	Марка изделия	Вес т	Марка бетона	Расход материалов на 1 изделие: Бетон м³	Расход материалов на 1 изделие: Сталь кг	Лист вып. 6 серии
Плиты стеновые	1	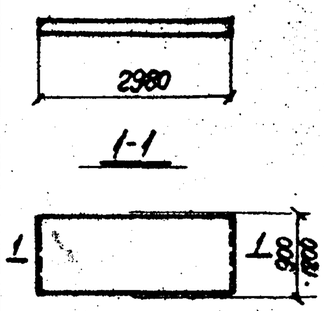	ПС2-1*	0.88	300	0.35	75.2	57
			ПС3	0.65	300	0.26	43.8	58
			РС1	1.05	300	0.42	28.9	Вып. 2 лист 30
			РС2	1.40	300	0.56	35.8	Вып. 2 лист 31
Плиты перекрытий	5	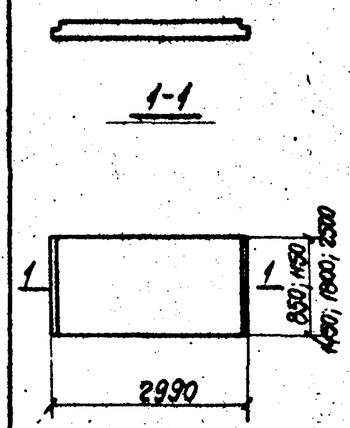	П9-1	0.75	300	0.30	16.8	59
			П9-2	0.75	300	0.30	57.3	59
			П10-1	1.05	300	0.41	28.7	60
			П10-2	1.05	300	0.41	74.6	60
			П11-1	1.72	300	0.69	37.6	61
			П11-2	1.72	300	0.69	49.4	61
			П11-3	1.72	300	0.69	75.4	61
			П12-1	2.40	300	0.96	61.9	62
			П12-2	2.40	300	0.96	79.3	62
			П12-3	2.40	300	0.96	106.9	62
			П13-1	4.10	300	1.64	81.4	63
			П13-2	4.10	300	1.64	105.1	63
			П13-3	4.10	300	1.64	136.1	63
			П13-4	4.10	300	1.64	167.5	63
Итого	18							

Примечание

Марки изделий, отмеченные знаком *, отличаются от приведенных в выпуске 2 серии ИС-01-04 или в выпуске 2 серии ИС-01-05 только армированием и в общем количестве новых типоразмеров не учитываются.

Гл. инж. инст.	Козаровицкий		
Нач. отдела	Бандос		
Гл. констр. отд.	Слектор		
Гл. инж. пр.	Копштейн		
Дата выпуска			1965 г.
Рук. группы	Бродский		
Ст. архитектор	Цаплун		
Исполнитель	Корнилюк		
Проверил	Витин		

ТА 1965

Номенклатура сборных железобетонных изделий для каналов и расход материалов на 1 изделие

ИС-01-04 Выпуск 6 Лист 5

Номенклатура сборных железобетонных изделий для каналов и расход материалов на 1 изделие (доборные элементы)

Наименование изделия	Эскиз	Марка изделия	Вес т	Марка бетона	Расход материалов на 1 изделие: Бетон м³	Расход материалов на 1 изделие: Сталь кг	Лист вып. 6 серии
Лотки	1-1 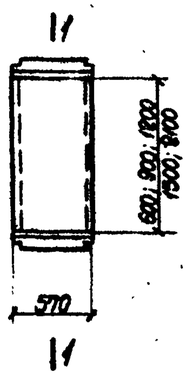 11	Л1 g-1	0.15	300	0.06	7.3	38
		Л2 g-1	0.18	300	0.07	8.0	39
		Л4 g	0.23	300	0.09	12.6	40
		Л3 g-1	0.20	300	0.08	9.0	41
		Л12 g	0.28	300	0.11	17.8	42
		Л13 g-1	0.28	300	0.11	11.8	43
		Л13 g-2	0.28	300	0.11	14.9	43
		Л14 g-1	0.33	300	0.13	16.6	44
		Л14 g-2	0.33	300	0.13	20.6	44
		Л15 g	0.38	300	0.15	19.4	45
		Л16 g-1	0.40	300	0.16	20.9	46
		Л16 g-2	0.40	300	0.16	25.4	46
		Л17 g-1	0.50	300	0.20	22.1	47
		Л17 g-2	0.50	300	0.20	29.6	47
		Л18 g-1	0.58	300	0.23	24.4	48
		Л18 g-2	0.58	300	0.23	32.5	48
		Л19 g-1	0.97	300	0.39	30.3	49
		Л19 g-2	0.97	300	0.39	40.7	49
		Л19 g-3	0.97	300	0.39	52.9	49

Наименование изделия	Эскиз	Марка изделия	Вес т	Марка бетона	Расход материалов на 1 изделие: Бетон м³	Расход материалов на 1 изделие: Сталь кг	Лист вып. 6 серии
Плиты стеновые	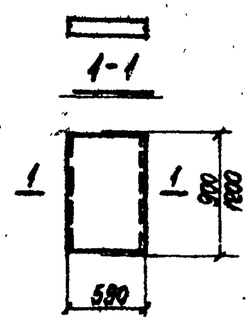	ПС2 g-1	0.18	300	0.07	15.1	57
		ПС3 g	0.12	300	0.05	9.3	58
		РС1 g	0.20	300	0.08	8.5	Вып. 2 Лист 30
		РС2 g	0.28	300	0.11	10.3	Вып. 2 Лист 31
Плиты перекрытий	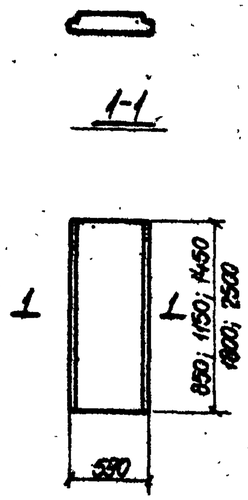	П9 g-1	0.15	300	0.06	4.4	64
		П9 g-2	0.15	300	0.06	16.9	"
		П10 g-1	0.20	300	0.08	6.8	"
		П10 g-2	0.20	300	0.08	8.6	"
		П10 g-3	0.20	300	0.08	24.1	"
		П11 g-1	0.35	300	0.14	9.4	"
		П11 g-2	0.35	300	0.14	11.7	"
		П11 g-3	0.35	300	0.14	25.6	"
		П12 g-1	0.48	300	0.19	12.4	"
		П12 g-2	0.48	300	0.19	15.8	"
		П12 g-3	0.48	300	0.19	30.6	"
		П13 g-1	0.80	300	0.32	27.2	"
		П13 g-2	0.80	300	0.32	33.5	"
		П13 g-3	0.80	300	0.32	42.0	"

Гл. инж. инст.	Розенфельдский	Руч. группы	Бродский
Нач. отдела	Бандос	Ст. архитектор	Цитрин
Гл. констр. отд.	Стектор	Исполнитель	Корнилов
Гл. инж. пр.	Копштейн	Проверил	Витин
Дата выпуска	1965 г.		

ТА 1965

Номенклатура сборных железобетонных изделий для каналов и расход материалов на 1 изделие (доборные элементы)

ИС-01-04 Выпуск 6 Лист 6

Ключ для подбора каналов марок КЛу и КЛсу

Сечение канала А×Н см	Марки каналов			
	При перекрытии на отметке ±0.00 и нагрузке Н-30	При заглублении перекрытия от 0.3м до 0.7м и нагрузках Н-30 и НК-80	При заглублении перекрытия от 2[illegible] м до 4[illegible] м и нагрузках Н-30 и НК-80	При заглублении перекрытия от 1[illegible] м до 4[illegible] м и железнодорожной нагрузке
Каналы марки КЛу				
60×30	КЛу 60-30-1	КЛу 60-30-2	КЛу 60-30-2	КЛу 60-30-2
60×45	КЛу 60-45-1	КЛу 60-45-2	КЛу 60-45-2	КЛу 60-45-2
90×45	КЛу 90-45-1	КЛу 90-45-2	КЛу 90-45-3	КЛу 90-45-2
60×60	КЛу 60-60-1	КЛу 60-60-2	КЛу 60-60-2	КЛу 60-60-2
90×60	КЛу 90-60-1	КЛу 90-60-2	КЛу 90-60-2	КЛу 90-60-2
120×60	КЛу 120-60-1	КЛу 120-60-2	КЛу 120-60-2	КЛу 120-60-3
150×60	КЛу 150-60-1	КЛу 150-60-2	КЛу 150-60-2	КЛу 150-60-3
210×60	КЛу 210-60-1	КЛу 210-60-2	КЛу 210-60-3	КЛу 210-60-4
Каналы марки КЛсу				
90×90	—	КЛсу 90-90-1	КЛсу 90-90-2	КЛсу 90-90-1
120×90	—	КЛсу 120-90-1	КЛсу 120-90-1	КЛсу 120-90-1
150×90	—	КЛсу 150-90-1	КЛсу 150-90-1	КЛсу 150-90-2
120×120	—	КЛсу 120-120-1	КЛсу 120-120-1	КЛсу 120-120-2
150×120	—	КЛсу 150-120-1	КЛсу 150-120-1	КЛсу 150-120-2
210×120	—	КЛсу 210-120-1	КЛсу 210-120-2	КЛсу 210-120-3

Гл. инж. инст.	Козловицкий	
Нач. отдела	Бандос	
Гл. констр. отд.	Спектор	
Гл. инж. пр.	Гольштейн	
Дата выпуска	1965г.	
Рук. группы	Бродский	
Ст. инженер	Витин	
Рассчитал	Зорин	
Исполнитель	Корнилюк	
Проверил	Зорин	

ТА 1965

Ключ для подбора каналов марок КЛу и КЛсу

ИС-01-04
Выпуск 6
Лист 7

Ключ для подбора каналов марки КСу

Сечение канала В×Н см	Марки каналов			
	При перекрытии на отметке ±0.00 и нагрузке Н-30	При заглублении перекрытия от 0.3 м до 0.7 м и нагрузках Н-30 и НК-80	При заглублении перекрытия от 2$^{\pm}$ м до 4$^{\pm}$ м и нагрузках Н-30 и НК-80	При заглублении перекрытия от 1^{10} м до 4$^{\pm}$ м и железнодорожной нагрузке
90×90	КСу 90-90-1	КСу 90-90-2	КСу 90-90-3	КСу 90-90-2
120×90	КСу 120-90-1	КСу 120-90-2	КСу 120-90-3	КСу 120-90-4
150×90	КСу 150-90-1	КСу 150-90-2	КСу 150-90-2	КСу 150-90-3
210×90	КСу 210-90-1	КСу 210-90-2	КСу 210-90-3	КСу 210-90-4
90×120	КСу 90-120-1	КСу 90-120-2	КСу 90-120-3	КСу 90-120-2
120×120	КСу 120-120-1	КСу 120-120-2	КСу 120-120-3	КСу 120-120-4
150×120	КСу 150-120-1	КСу 150-120-2	КСу 150-120-2	КСу 150-120-3
210×120	КСу 210-120-1	КСу 210-120-2	КСу 210-120-3	КСу 210-120-4

Гл. инж. инст.	Козловский	
Нач. отдела	Бялос	
Гл. констр. отд.	Спектор	
Гл. инж. пр.	Копштейн	
Дата выпуска	1965 г.	

Рук. группы	Бродский	
Ст. инженер	Витин	
Инженер	Зорин	
Исполнитель	Корнилюк	
Проверил	Зорин	

ТП 1965 — Ключ для подбора каналов марки КСу

ИС-01-04 Выпуск 6 Лист 8

Ключ для подбора каналов марки 2КСу.

Сечение канала А×Н см	Марки каналов		
	При заглублении перекрытия от 0.3 м до 0.7 м и нагрузках Н-30 и НК-80	При заглублении перекрытия от 2.5 м до 4.5 м и нагрузках Н-30 и НК-80	При заглублении перекрытия от 1.0 м до 4.5 м и железнодорожной нагрузке
2×120×90	2КСу 120-90-1	2КСу 120-90-1	2КСу 120-90-2
2×150×90	2КСу 150-90-1	2КСу 150-90-2	2КСу 150-90-3
2×210×90	2КСу 210-90-1	2КСу 210-90-2	2КСу 210-90-3
(90+120)×90	2КСу (90+120)-90-1	2КСу (90+120)-90-1	2КСу (90+120)-90-2
(90+150)×90	2КСу (90+150)-90-1	2КСу (90+150)-90-1	2КСу (90+150)-90-2
(90+210)×90	2КСу (90+210)-90-1	2КСу (90+210)-90-2	2КСу (90+210)-90-3
(120+150)×90	2КСу (120+150)-90-1	2КСу (120+150)-90-1	2КСу (120+150)-90-2
(120+210)×90	2КСу (120+210)-90-1	2КСу (120+210)-90-2	2КСу (120+210)-90-3
2×120×120	2КСу 120-120-1	2КСу 120-120-1	2КСу 120-120-2
2×150×120	2КСу 150-120-1	2КСу 150-120-2	2КСу 150-120-3
2×210×120	2КСу 210-120-1	2КСу 210-120-2	2КСу 210-120-3
(90+120)×120	2КСу (90+120)-120-1	2КСу (90+120)-120-1	2КСу (90+120)-120-2
(90+150)×120	2КСу (90+150)-120-1	2КСу (90+150)-120-1	2КСу (90+150)-120-2
(90+210)×120	2КСу (90+210)-120-1	2КСу (90+210)-120-2	2КСу (90+210)-120-3
(120+150)×120	2КСу (120+150)-120-1	2КСу (120+150)-120-1	2КСу (120+150)-120-2
(120+210)×120	2КСу (120+210)-120-1	2КСу (120+210)-120-2	2КСу (120+210)-120-3

Гл. инж. инст.	Козаровицкий	
Нач. отдела	Бандос	
Гл. констр. отд.	Спектор	
Гл. инж. пр.	Коптштейн	
Дата выпуска		1965 г.
Рук. группы	Бродский	
Ст. инженер	Витин	
Рассчитал	Зорин	
Исполнит. ЕПБ	Корнилюк	
Проверил	Зорин	

ТА 1965	Ключ для подбора каналов марки 2КСу	ИС-01-04 Выпуск 6	Лист 9

Ключ для подбора каналов марок 3КСу; 4КСу и 5КСу

Сечение канала A×H см	Марки каналов		
	При заглублении перекрытия от 0.3 м до 0.7 м и нагрузках Н-30 и НК-80	При заглублении перекрытия от 2.5 м до 4.5 м и нагрузках Н-30 и НК-80	При заглублении перекрытия от 1.0 м до 4.5 м и железнодорожной нагрузке
Каналы марки 3КСу			
3×90×90	3КСу 90-90-1	3КСу 90-90-2	3КСу 90-90-1
3×120×90	3КСу 120-90-1	3КСу 120-90-2	3КСу 120-90-3
3×150×90	3КСу 150-90-1	3КСу 150-90-1	3КСу 150-90-2
3×210×90	3КСу 210-90-1	3КСу 210-90-2	3КСу 210-90-3
3×90×120	3КСу 90-120-1	3КСу 90-120-2	3КСу 90-120-1
3×120×120	3КСу 120-120-1	3КСу 120-120-2	3КСу 120-120-3
3×150×120	3КСу 150-120-1	3КСу 150-120-1	3КСу 150-120-2
3×210×120	3КСу 210-120-1	3КСу 210-120-2	3КСу 210-120-3
Каналы марки 4КСу			
4×120×90	4КСу 120-90-1	4КСу 120-90-2	4КСу 120-90-3
4×150×90	4КСу 150-90-1	4КСу 150-90-2	4КСу 150-90-3
4×210×90	4КСу 210-90-1	4КСу 210-90-2	4КСу 210-90-3
4×120×120	4КСу 120-120-1	4КСу 120-120-2	4КСу 120-120-3
4×150×120	4КСу 150-120-1	4КСу 150-120-2	4КСу 150-120-3
4×210×120	4КСу 210-120-1	4КСу 210-120-2	4КСу 210-120-3
Каналы марки 5КСу			
5×120×90	5КСу 120-90-1	5КСу 120-90-1	5КСу 120-90-2
5×150×90	5КСу 150-90-1	5КСу 150-90-2	5КСу 150-90-3
5×210×90	5КСу 210-90-1	5КСу 210-90-2	5КСу 210-90-3
5×120×120	5КСу 120-120-1	5КСу 120-120-1	5КСу 120-120-2
5×150×120	5КСу 150-120-1	5КСу 150-120-2	5КСу 150-120-3
5×210×120	5КСу 210-120-1	5КСу 210-120-2	5КСу 210-120-3

Рук. группы	Бродский	Гл. инж. инст.	Ковалевский
Ст. инженер	Витин	Нач. отдела	Синицов
Рассчитал	Зорин	Гл. конструктор отд.	Сельгор
Исполнитель	Корнильев	Гл. инж. пр.	Копштейн
Проверил	Зорин	Дата выпуска	1965г.

ТА 1965

Ключ для подбора каналов марок 3КСу; 4КСу и 5КСу

ИС-01-04 Выпуск 6 Лист 10

Таблица для подбора сборных железобетонных элементов и расход материалов на 3 п.м. каналов марки КЛу

Марка канала	Марки изделий: Лотки — Марка	Лотки — Колич. шт.	Плиты перекрытия — Марка	Плиты перекрытия — Колич. шт.	Бетон сборный марки „300", м³	Сталь кг: Сталь класса А-III по ГОСТ 5781-61	Холоднотянутая проволока класса В-I по ГОСТ 6727-53	Сталь класса А-I по ГОСТ 5781-61	Прокат марки Ст.3 по ГОСТ 380-60	Всего
КЛу 60-30-1	Л1-1	1	П9-2	1	0.59	52.1	11.4	7.2	14.8	95.5
КЛу 60-30-2	Л1-1	1	П9-1	1	0.59	35.4	7.2	7.2	—	49.8
КЛу 60-45-1	Л11	1	П9-2	1	0.78	80.0	14.8	7.2	14.8	116.8
КЛу 60-45-2	Л2-1	1	П9-1	1	0.65	39.2	7.2	7.2	—	53.6
КЛу 90-45-1	Л13-2	1	П10-2	1	0.97	107.8	17.7	9.2	14.8	149.5
КЛу 90-45-2	Л13-2	1	П10-1	1	0.97	76.6	12.6	9.2	—	98.4
КЛу 90-45-3	Л13-1	1	П10-1	1	0.97	58.1	10.7	9.2	—	78.0
КЛу 60-60-1	Л12	1	П9-2	1	0.87	104.4	16.3	9.2	14.8	144.7
КЛу 60-60-2	Л3-1	1	П9-1	1	0.73	54.2	9.8	9.2	—	73.2
КЛу 90-60-1	Л14-2	1	П10-2	1	1.06	130.1	19.1	9.2	14.8	173.2
КЛу 90-60-2	Л14-1	1	П10-1	1	1.06	83.6	14.0	9.2	—	106.8
КЛу 120-60-1	Л16-2	1	П11-3	1	1.55	163.7	23.8	12.8	14.8	215.1
КЛу 120-60-2	Л16-1	1	П11-1	1	1.55	108.7	16.9	12.8	—	138.4
КЛу 120-60-3	Л16-2	1	П11-2	1	1.55	154.2	16.9	12.8	—	183.9
КЛу 150-60-1	Л18-2	1	П12-3	1	2.13	211.6	28.2	15.2	14.8	269.8
КЛу 150-60-2	Л18-1	1	П12-1	1	2.13	144.3	19.6	15.2	—	179.1
КЛу 150-60-3	Л18-2	1	П12-2	1	2.13	202.2	19.6	15.2	—	237.0
КЛу 210-60-1	Л19-2	1	П13-2	1	3.64	243.9	36.9	20.4	14.8	316.0
КЛу 210-60-2	Л19-1	1	П13-1	1	3.64	189.9	24.8	20.4	—	235.1
КЛу 210-60-3	Л19-2	1	П13-3	1	3.64	293.6	17.9	30.3	—	341.8
КЛу 210-60-4	Л19-3	1	П13-4	1	3.64	386.0	17.9	30.3	—	434.2

Гл. инж. инст.	Козаровицкий	Рук. группы	Бродский
Нач. отдела	Блидос	Ст. инженер	Витин
Гл. констр. отд.	Стектор	Рассчитал	Зорин
Гл. инж. пр.	Копштейн	Исполнитель	Корнилюк
		Проверил	Зорин

Дата выпуска 1965 г.

ТП 1965 — Таблица для подбора сборных железобетонных элементов и расход материалов на 3 п.м. каналов марки КЛу

ИС-01-04 Выпуск 6 Лист 11

Таблица для подбора сборных железобетонных элементов и расход материалов на 3 п.м. каналов марки КЛсу

Марка канала	Марки изделий: Лотки: Марка	Марки изделий: Лотки: Колич. шт.	Бетон сборный марки „300", м³	Сталь кг: Сталь класса А-III по ГОСТ 5781-61	Сталь кг: Холоднотянутая проволока класса В-I по ГОСТ 6727-53	Сталь кг: Сталь класса А-I по ГОСТ 5781-61	Сталь кг: Прокат марки Ст.3 по ГОСТ 380-60	Сталь кг: Всего
КЛсу 90-90-1	Л13-2	2	1.12	111.2	17.0	11.2	12.8	152.2
КЛсу 90-90-2	Л13-1	2	1.12	74.2	13.2	11.2	12.8	111.4
КЛсу 120-90-1	Л15	2	1.54	174.4	21.6	11.2	14.4	221.6
КЛсу 150-90-1	Л17-1	2	2.06	175.6	25.0	12.8	16.8	230.2
КЛсу 150-90-2	Л17-2	2	2.06	249.6	25.0	12.8	16.8	304.2
КЛсу 120-120-1	Л16-1	2	1.72	164.2	24.6	12.8	14.4	216.0
КЛсу 120-120-2	Л16-2	2	1.72	231.6	24.6	12.8	14.4	283.4
КЛсу 150-120-1	Л18-1	2	2.34	193.4	28.2	12.8	16.8	251.2
КЛсу 150-120-2	Л18-2	2	2.34	274.4	28.2	12.8	16.8	332.2
КЛсу 210-120-1	Л19-1	2	4.0	246.8	35.8	24.8	19.2	326.6
КЛсу 210-120-2	Л19-2	2	4.0	350.8	35.8	24.8	19.2	430.6
КЛсу 210-120-3	Л19-3	2	4.0	472.8	35.8	24.8	19.2	552.6

Рук. группы	Бродский		
Ст. инженер	Витин		
Рассчитал	Зорин	Зорин	
Исполнитель	Корнилов	Корнилов	
Проверил	Зорин	Зорин	
Гл. инж. инст.	Козаровицкий		
Нач. отдела	Бандос		
Гл. констр. отд.	Спектор		
Гл. инж. пр.	Копштейн		
Дата выпуска	1965 г.		

ТА 1965

Таблица для подбора сборных железобетонных элементов и расход материалов на 3 п.м. каналов марки КЛсу

ИС-01-04 Выпуск 6 Лист 12

Таблица для подбора сборных железобетонных элементов и расход материалов на 3 п.м. каналов марки КСу

Марка канала	Марки изделий						Бетон $м^3$			Сталь кг				
	Плиты днища		Плиты стеновые		Плиты перекрытия		Сборный марки „300"	Монолитный марки „300"	Всего	Сталь класса А-II по ГОСТ 5781-61	Холоднотянутая проволока класса В-I по ГОСТ 6727-53	Сталь класса А-I по ГОСТ 5781-61	Прокат марки Ст 3 по ГОСТ 380-60	Всего
	Марка	Колич. шт.	Марка	Колич. шт.	Марка	Колич. шт.								
КСу 60-90-1	ПД1-2	1	ПС3	2	П10-2	1	1.61	0.09	1.70	315.6	31.8	22.2	14.8	384.4
КСу 90-90-2	ПД1-2	1	ПС3	2	П10-1	1	1.61	0.09	1.70	284.4	26.7	22.2	—	333.3
КСу 90-90-3	ПД1-1	1	ПС3	2	П10-1	1	1.61	0.09	1.70	215.2	24.2	22.2	—	261.6
КСу 120-90-1	ПД3-2	1	ПС3	2	П11-3	1	1.98	0.09	2.07	324.5	34.9	25.0	14.8	399.2
КСу 120-90-2	ПД3-2	1	ПС3	2	П11-1	1	1.98	0.09	2.07	303.2	28.0	25.0	—	356.2
КСу 120-90-3	ПД3-1	1	ПС3	2	П11-1	1	1.98	0.09	2.07	257.6	26.7	25.0	—	309.3
КСу 120-90-4	ПД3-2	1	ПС3	2	П11-2	1	1.98	0.09	2.07	315.0	28.0	25.0	—	368.0
КСу 150-90-1	ПДТ1-1	1	ПС3	2	П12-3	1	2.74	0.16	2.90	404.6	39.8	31.8	14.8	491.0
КСу 150-90-2	ПДТ1-1	1	ПС3	2	П12-1	1	2.74	0.16	2.90	377.8	31.2	31.8	—	440.8
КСу 150-90-3	ПДТ1-1	1	ПС3	2	П12-2	1	2.74	0.16	2.90	395.2	31.2	31.8	—	458.2
КСу 210-90-1	ПДТ3-1	1	ПС3	2	П13-2	1	4.03	0.23	4.26	515.4	41.5	43.1	14.8	614.8
КСу 210-90-2	ПДТ3-1	1	ПС3	2	П13-1	1	4.03	0.23	4.26	513.4	29.4	43.1	—	585.9
КСу 210-90-3	ПДТ3-1	1	ПС3	2	П13-3	1	4.03	0.23	4.26	565.1	22.5	53.0	—	640.6
КСу 210-90-4	ПДТ3-1	1	ПС3	2	П13-4	1	4.03	0.23	4.26	596.5	22.5	53.0	—	672.0

Гл. инж. инст.	Козлаковский	
Нач. отдела	Бандос	
Гл. констр. отд.	Спектор	
Гл. инж. пр.	Копштейн	
Дата выпуска		1965 г.
Рук. группы	Бродский	
Ст. инженер	Витин	
Рисовитель	Зорин	
Исполнитель	Зорин	
Проверил	Шапрун	

ТА 1965	Таблица для подбора сборных железобетонных элементов и расход материалов на 3 п.м. каналов марки КСу	ИС-01-04 Выпуск 6	Лист 13

Таблица для подбора сборных железобетонных элементов и расход материалов на 3 п.м. каналов марки КСу (окончание).

Марка канала	Марки изделий						Бетон $м^3$			Сталь кг				
	Плиты днища		Плиты стеновые		Плиты перекрытия		Сборный марки „300"	Монолитный марки „300"	Всего	Сталь класса А-III по ГОСТ 5781-61	Холоднотянутая проволока класса В-I по ГОСТ 6727-53	Сталь класса А-I по ГОСТ 5781-61	Прокат марки Ст.3 по ГОСТ 380-60	Всего
	Марка	Колич. шт.	Марка	Колич. шт.	Марка	Колич. шт.								
КСу 90-120-1	ПД1-2	1	ПС2-1	2	П10-2	1	1.79	0.09	1.88	376.4	33.8	22.2	14.8	447.2
КСу 90-120-2	ПД1-2	1	ПС2-1	2	П10-1	1	1.79	0.09	1.88	345.2	28.7	22.2	—	396.1
КСу 90-120-3	ПД1-1	1	ПС2-1	2	П10-1	1	1.79	0.09	1.88	276.0	26.2	22.2	—	324.4
КСу 120-120-1	ПД3-2	1	ПС2-1	2	П11-3	1	2.16	0.09	2.25	385.3	36.9	25.0	14.8	462.0
КСу 120-120-2	ПД3-2	1	ПС2-1	2	П11-1	1	2.16	0.09	2.25	364.0	30.0	25.0	—	419.0
КСу 120-120-3	ПД3-1	1	ПС2-1	2	П11-1	1	2.16	0.09	2.25	318.4	28.7	25.0	—	372.1
КСу 120-120-4	ПД3-2	1	ПС2-1	2	П11-2	1	2.16	0.09	2.25	375.8	30.0	25.0	—	430.8
КСу 150-120-1	ПДТ1-1	1	ПС2-1	2	П12-3	1	2.92	0.16	3.08	465.4	41.8	31.8	14.8	553.8
КСу 150-120-2	ПДТ1-1	1	ПС2-1	2	П12-1	1	2.92	0.16	3.08	438.6	33.2	31.8	—	503.6
КСу 150-120-3	ПДТ1-1	1	ПС2-1	2	П12-2	1	2.92	0.16	3.08	456.0	33.2	31.8	—	521.0
КСу 210-120-1	ПДТ3-1	1	ПС2-1	2	П13-2	1	4.21	0.23	4.44	576.2	43.5	43.1	14.8	677.6
КСу 210-120-2	ПДТ3-1	1	ПС2-1	2	П13-1	1	4.21	0.23	4.44	574.2	31.4	43.1	—	648.7
КСу 210-120-3	ПДТ3-1	1	ПС2-1	2	П13-3	1	4.21	0.23	4.44	625.9	24.5	53.0	—	703.4
КСу 210-120-4	ПДТ3-1	1	ПС2-1	2	П13-4	1	4.21	0.23	4.44	657.3	24.5	53.0	—	734.8

Гл. инж. инст.	Казаровицкий	Рук. группы	Бродский
Нач. отдела	Бандос	Ст. инженер	Витин
Гл. констр. отд.	Спектор	Рассчитал	Зорин
Гл. инж. пр.	Копштейн	Исполнил, эл.6	Зорин
Дата выпуска	1965 г.	Проверил	Цитрун

ТД 1965

Таблица для подбора сборных железобетонных элементов и расход материалов на 3 п.м. каналов марки КСу (окончание)

ис-01-04	
Выпуск 6	
Лист	14

Таблица для подбора сборных железобетонных элементов и расход материалов на 3 п.м. каналов марки 2КСу

Марка канала	Марки изделий: Плиты днища		Плиты стеновые		Плиты перекрытия		Бетон м³			Сталь кг			
	Марка	Колич. шт.	Марка	Колич. шт.	Марка	Колич. шт.	Сборный марки „300"	Монолитный марки „300"	Всего	Сталь класса А-III по ГОСТ 5781-61	Холоднотянутая проволока класса В-I по ГОСТ 6727-53	Сталь класса А-I по ГОСТ 5781-61	Всего
2КСу 120-90-1	ПД 15	2	ПС3 РС1	2 1	П11-1	2	4.20	0.13	4.33	382.9	42.9	47.5	473.3
2КСу 120-90-2	ПД 15	2	ПС3 РС1	2 1	П11-2	2	4.20	0.13	4.33	406.5	42.9	47.5	496.9
2КСу 150-90-1	ПД 16-1	2	ПС3 РС1	2 1	П12-1	2	5.38	0.13	5.51	428.7	44.3	52.3	525.3
2КСу 150-90-2	ПД 16-2	2	ПС3 РС1	2 1	П12-1	2	5.38	0.13	5.51	493.9	47.5	52.3	593.7
2КСу 150-90-3	ПД 16-2	2	ПС3 РС1	2 1	П12-2	2	5.38	0.13	5.51	528.7	47.5	52.3	628.5
2КСу 210-90-1	ПД 17-1	2	ПС3 РС1	2 1	П13-1	2	8.58	0.17	8.75	528.5	51.5	61.9	641.9
2КСу 210-90-2	ПД 17-2	2	ПС3 РС1	2 1	П13-3	2	8.58	0.17	8.75	776.7	41.7	81.7	900.1
2КСу 210-90-3	ПД 17-2	2	ПС3 РС1	2 1	П13-4	2	8.58	0.17	8.75	839.5	41.7	81.7	962.9
2КСу(90+120)-90-1	ПДТ3-1	1	ПС3 РС1	2 1	П10-1 П11-1	1 1	3.91	0.23	4.14	511.6	35.7	52.4	599.7
2КСу(90+120)-90-2	ПДТ3-1	1	ПС3 РС1	2 1	П10-1 П11-2	1 1	3.91	0.23	4.14	523.4	35.7	52.4	611.5
2КСу(90+150)-90-1	ПД 15	2	ПС3 РС1	2 1	П10-1 П12-1	1 1	4.19	0.13	4.32	398.3	43.3	47.1	488.7
2КСу(90+150)-90-2	ПД 15	2	ПС3 РС1	2 1	П10-1 П12-2	1 1	4.19	0.13	4.32	415.7	43.3	47.1	506.1
2КСу(90+210)-90-1	ПД 16-1	2	ПС3 РС1	2 1	П10-1 П13-1	1 1	5.51	0.13	5.64	421.0	44.3	46.3	511.6

Гл. инж. инст.	Козаровицкий	Рук. группы	Бродский
Нач. отдела	Бандос	Ст. инженер	Витин
Гл. констр. отд.	Спектор	Рассчитал	Зорин
Гл. инж. пр.	Копштейн	Исполнитель	Зорин
Дата выпуска	1965 г.	Проверил	Цапрун

ТА 1965

Таблица для подбора сборных железобетонных элементов и расход материалов на 3 п.м. каналов марки 2КСу

ИС-01-04 Выпуск 6 Лист 15

Таблица для подбора сборных железобетонных элементов и расход материалов на 3 п.м. каналов марки 2КСу (продолжение)

Марка канала	Марки изделий: Плиты днища — Марка	Плиты днища — Колич. шт.	Плиты стеновые — Марка	Плиты стеновые — Колич. шт.	Плиты перекрытия — Марка	Плиты перекрытия — Колич. шт.	Бетон м³: Сборный марки „300"	Бетон м³: Монолитный марки „300"	Бетон м³: Всего	Сталь кг: Сталь класса А-III по ГОСТ 5781-61	Сталь кг: Холоднотянутая проволока класса В-I по ГОСТ 6727-53	Сталь кг: Сталь класса А-I по ГОСТ 5781-61	Сталь кг: Всего
2КСу(90+210)-90-2	ПД16-2	2	ПС3 РС1	2 1	П10-1 П13-3	1 1	5.51	0.13	5.64	537.9	40.6	56.2	634.7
2КСу(90+210)-90-3	ПД16-2	2	ПС3 РС1	2 1	П10-1 П13-4	1 1	5.51	0.13	5.64	569.3	40.6	56.2	666.1
2КСу(120+150)-90-1	ПД15	2	ПС3 РС1	2 1	П11-1 П12-1	1 1	4.47	0.13	4.60	403.9	43.8	49.9	497.6
2КСу(120+150)-90-2	ПД15	2	ПС3 РС1	2 1	П11-2 П12-2	1 1	4.47	0.13	4.60	433.1	43.8	49.9	526.8
2КСу(120+210)-90-1	ПД16-1	2	ПС3 РС1	2 1	П11-1 П13-1	1 1	5.79	0.13	5.92	426.6	44.8	49.1	520.5
2КСу(120+210)-90-2	ПД16-2	2	ПС3 РС1	2 1	П11-1 П13-3	1 1	5.79	0.13	5.92	543.5	41.1	59.0	643.6
2КСу(120+210)-90-3	ПД16-2	2	ПС3 РС1	2 1	П11-2 П13-4	1 1	5.79	0.13	5.92	586.7	41.1	59.0	686.8
2КСу 120-120-1	ПД15	2	ПС2-1 РС2	2 1	П11-1	2	4.52	0.13	4.65	449.6	45.9	47.5	548.0
2КСу 120-120-2	ПД15	2	ПС2-1 РС2	2 1	П11-2	2	4.52	0.13	4.65	473.2	45.9	47.5	566.6
2КСу 150-120-1	ПД16-1	2	ПС2-1 РС2	2 1	П12-1	2	5.70	0.13	5.83	495.4	47.3	52.3	595.0
2КСу 150-120-2	ПД16-2	2	ПС2-1 РС2	2 1	П12-1	2	5.70	0.13	5.83	560.6	50.5	52.3	663.4
2КСу 150-120-3	ПД16-2	2	ПС2-1 РС2	2 1	П12-2	2	5.70	0.13	5.83	595.4	50.5	52.3	698.2
2КСу 210-120-1	ПД17-1	2	ПС2-1 РС2	2 1	П13-1	2	8.90	0.17	9.07	595.2	54.5	61.9	711.6
2КСу 210-120-2	ПД17-2	2	ПС2-1 РС2	2 1	П13-3	2	8.90	0.17	9.07	843.4	44.7	81.7	969.8

Гл. инж. инст.	Ковровницин	Рук. группы	Бродский
Нач. отдела	Бандос	Ст. инженер	Витин
Гл. констр. отд.	Спектор	Рассчитал	Зорин
Гл. инж. пр.	Копштейн	Исполнил ведущ.	Зорин
Дата выпуска	1965 г.	Проверил	Цапрун

ТП 1965 — Таблица для подбора сборных железобетонных элементов и расход материалов на 3 п.м. каналов марки 2КСу (продолжение)

ИС-01-04 | Выпуск 6 | Лист 16

Таблица для подбора сборных железобетонных элементов и расход материалов на 3 п.м. каналов марки 2КСу (окончание)

Марка канала	Марки изделий: Плиты днища — Марка	Плиты днища — Колич. шт.	Плиты стеновые — Марка	Плиты стеновые — Колич. шт.	Плиты перекрытия — Марка	Плиты перекрытия — Колич. шт.	Бетон м³: Сборный марки „300"	Бетон м³: Монолитный марки „300"	Бетон м³: Всего	Сталь кг: Сталь класса А-II по ГОСТ 5781-61	Сталь кг: Холоднотянутая проволока класса В-I по ГОСТ 6727-53	Сталь кг: Сталь класса А-I по ГОСТ 5781-61	Сталь кг: Всего
2КСу 210-120-3	ПД 17-2	2	ПС 2-1 РС 2	2 1	П13-4	2	7.26	0.17	7.43	906.2	44.7	81.7	1032.6
2КСу (90+120)-120-1	ПДТ 3-1	1	ПС 2-1 РС 2	2 1	П10-1 П11-1	1 1	4.23	0.23	4.46	578.3	38.7	52.4	669.4
2КСу (90+120)-120-2	ПДТ 3-1	1	ПС 2-1 РС 2	2 1	П10-1 П11-2	1 1	4.23	0.23	4.46	590.1	38.7	52.4	681.2
2КСу (90+150)-120-1	ПД 15	2	ПС 2-1 РС 2	2 1	П10-1 П12-1	1 1	4.51	0.13	4.64	465.0	46.3	47.1	558.4
2КСу (90+150)-120-2	ПД 15	2	ПС 2-1 РС 2	2 1	П10-1 П12-2	1 1	4.51	0.13	4.64	482.4	46.3	47.1	575.8
2КСу (90+210)-120-1	ПД 16-1	2	ПС 2-1 РС 2	2 1	П10-1 П13-1	1 1	5.83	0.13	5.96	487.7	47.3	46.3	581.3
2КСу (90+210)-120-2	ПД 16-2	2	ПС 2-1 РС 2	2 1	П10-1 П13-3	1 1	5.83	0.13	5.96	604.6	43.6	56.2	704.4
2КСу (90+210)-120-3	ПД 16-2	2	ПС 2-1 РС 2	2 1	П10-1 П13-4	1 1	5.83	0.13	5.96	636.0	43.6	56.2	735.8
2КСу (120+150)-120-1	ПД 15	2	ПС 2-1 РС 2	2 1	П11-1 П12-1	1 1	4.79	0.13	4.92	470.6	46.8	49.9	567.3
2КСу (120+150)-120-2	ПД 15	2	ПС 2-1 РС 2	2 1	П11-2 П12-2	1 1	4.79	0.13	4.92	499.8	46.8	49.9	595.5
2КСу (120+210)-120-1	ПД 16-1	2	ПС 2-1 РС 2	2 1	П11-1 П13-1	1 1	6.11	0.13	6.24	493.3	47.8	49.1	590.2
2КСу (120+210)-120-2	ПД 16-2	2	ПС 2-1 РС 2	2 1	П11-1 П13-3	1 1	6.11	0.13	6.24	610.2	44.1	59.0	713.3
2КСу (120+210)-120-3	ПД 16-2	2	ПС 2-1 РС 2	2 1	П11-2 П13-4	1 1	6.11	0.13	6.24	653.4	44.1	59.0	756.5

Гл. инж. инст.	Ковтровицкий	Рук. группы	Бродский
Нач. отдела	Бяндос	Ст. инженер	Витин
Гл. констр. отд.	Спектор	Разработ.	Зорин
Гл. инж. пр.	Копштейн	Исполнитель	Зорин
Дата выпуска	1965 г.	Проверил	Цитрин

ТД 1965 — Таблица для подбора сборных железобетонных элементов и расход материалов на 3 п.м. каналов марки 2КСу (окончание)

ИС-01-04 | Выпуск 6 | Лист 17

Таблица для подбора сборных железобетонных элементов и расход материалов на 3 п.м. каналов марки 3КСу

Марка канала	Марки изделий						Бетон $м^3$					Сталь кг			
	Плиты днища		Плиты стеновые		Плиты перекрытия		Сборный марки „300"	Монолитный			Всего	Сталь класса А-III по ГОСТ 5781-61	Холоднотянутая проволока класса В-I по ГОСТ 6727-53	Сталь класса А-I по ГОСТ 5781-61	Всего
	Марка	Колич. шт.	Марка	Колич. шт.	Марка	Колич. шт.		Марки „100"	Марки „300"	Итого					
3КСу 90-90-1	ПД1-2	2	ПС3	4	П10-1	3	3.63	1.26	0.18	1.44	5.07	607.8	61.5	48.0	717.3
3КСу 90-90-2	ПД1-1	2	ПС3	4	П10-1	3	3.63	1.26	0.18	1.44	5.07	469.4	56.5	48.0	573.9
3КСу 120-90-1	ПД3-2	2	ПС3	4	П11-1	3	4.65	1.62	0.18	1.80	6.45	656.0	65.6	56.4	778.0
3КСу 120-90-2	ПД3-1	2	ПС3	4	П11-1	3	4.65	1.62	0.18	1.80	6.45	564.8	63.0	56.4	684.2
3КСу 120-90-3	ПД3-?	2	ПС3	4	П11-2	3	4.65	1.62	0.18	1.80	6.45	691.4	65.6	56.4	813.4
3КСу 150-90-1	ПДТ1-1	2	ПС3	4	П12-1	3	6.44	2.10	0.32	2.42	8.86	828.2	72.9	72.4	973.5
3КСу 150-90-2	ПДТ1-1	2	ПС3	4	П12-2	3	6.44	2.10	0.32	2.42	8.86	880.4	72.9	72.4	1025.7
3КСу 210-90-1	ПДТ3-1	2	ПС3	4	П13-1	3	9.70	2.98	0.46	3.44	13.14	1126.3	72.7	94.2	1293.2
3КСу 210-90-2	ПДТ3-1	2	ПС3	4	П13-3	3	9.70	2.98	0.46	3.44	13.14	1281.4	52.0	123.9	1457.3
3КСу 210-90-3	ПДТ3-1	2	ПС3	4	П13-4	3	9.70	2.98	0.46	3.44	13.14	1375.6	52.0	123.9	1551.5

Гл. инж. инст.	Козаровицкий	Рук. группы	Бродский
Нач. отдела	Бантос	Ст. инженер	Витин
Гл. констр. отд.	Спектор	Рассчитал	Зорин
Гл. инж. пр.	Колпитский	Исполнитель	Корнилов
Пята выпуска		Проверил	Шапрун

1965 г.

Таблица для подбора сборных железобетонных элементов и расход материалов на 3 п.м. каналов марки 3КСу

ТА 1965

ИС-01-04 Выпуск 6 Лист 18

Таблица для подбора сборных железобетонных элементов и расход материалов на 3 п.м. каналов марки 3КСу (окончание)

Марка канала	Марки изделий						Бетон $м^3$					Сталь кг			
	Плиты днища		Плиты стеновые		Плиты перекрытия		Сборный марки „300"	Монолитный			Всего	Сталь класса А-III по ГОСТ 5781-61	Холоднотянутая проволока класса В-I по ГОСТ 6727-53	Сталь класса А-I по ГОСТ 5781-61	Всего
	Марка	Колич. шт.	Марка	Колич. шт.	Марка	Колич. шт.		Марки „100"	Марки „300"	Итого					
3КСу 90-120-1	ПД1-2	2	ПС2-1	4	П10-1	3	3.99	1.26	0.18	1.44	5.43	729.4	65.5	48.0	842.9
3КСу 90-120-2	ПД1-1	2	ПС2-1	4	П10-1	3	3.99	1.26	0.18	1.44	5.43	591.0	60.5	48.0	699.5
3КСу 120-120-1	ПД3-2	2	ПС2-1	4	П11-1	3	5.01	1.62	0.18	1.80	6.81	777.6	69.6	56.4	903.6
3КСу 120-120-2	ПД3-1	2	ПС2-1	4	П11-1	3	5.01	1.62	0.18	1.80	6.81	686.4	67.0	56.4	809.8
3КСу 120-120-3	ПД3-2	2	ПС2-1	4	П11-2	3	5.01	1.62	0.18	1.80	6.81	813.0	69.6	56.4	939.0
3КСу 150-120-1	ПДТ1-1	2	ПС2-1	4	П12-1	3	6.80	2.10	0.32	2.42	9.22	949.8	76.9	72.4	1099.1
3КСу 150-120-2	ПДТ1-1	2	ПС2-1	4	П12-2	3	6.80	2.10	0.32	2.42	9.22	1002.0	76.9	72.4	1151.3
3КСу 210-120-1	ПДТ3-1	2	ПС2-1	4	П13-1	3	10.06	2.98	0.46	3.44	13.50	1247.9	76.7	94.2	1418.8
3КСу 210-120-2	ПДТ3-1	2	ПС2-1	4	П13-3	3	10.06	2.98	0.46	3.44	13.50	1403.0	56.0	123.9	1582.9
3КСу 210-120-3	ПДТ3-1	2	ПС2-1	4	П13-4	3	10.06	2.98	0.46	3.44	13.50	1497.2	56.0	123.9	1677.1

Гл. инж. инст.	Казровицкий	
Нач. отдела	Вандос	
Гл. констр. отд.	Слейтор	
Гл. инж. пр.	Копштейн	
Дата выпуска		1965 г.
Рук. группы	Ст. инженер	Рассчитал	Исполнит.	Проверил
Бродский	Витин	Зорин	Карниклюк	Цапрун

ТП 1965	Таблица для подбора сборных железобетонных элементов и расход материалов на 3 п.м. каналов марки 3КСу (окончание)	ИС-01-04 Выпуск 6 Лист 19

Таблица для подбора сборных железобетонных элементов и расход материалов на 3 п.м. каналов марки ЧКСу

Марка канала	Марки изделий: Плиты днища — Марка	Плиты днища — Колич. шт.	Плиты стеновые — Марка	Плиты стеновые — Колич. шт.	Плиты перекрытия — Марка	Плиты перекрытия — Колич. шт.	Бетон м³: Сборный марки „300"	Монолитный — марки „100"	Монолитный — марки „300"	Монолитный — Итого	Всего	Сталь кг: Сталь класса A-II по ГОСТ 5781-61	Холоднотянутая проволока класса B-I по ГОСТ 6727-53	Сталь класса A-I по ГОСТ 5781-61	Всего
ЧКСу 120-90-1	ПД 3-2 ПД 15	1 2	ПС 3 РС 1	4 1	П11-1	4	6.87	2.23	0.22	2.45	9.32	735.7	80.5	78.9	895.1
ЧКСу 120-90-2	ПД 3-1 ПД 15	1 2	ПС 3 РС 1	4 1	П11-1	4	6.87	2.23	0.22	2.45	9.32	690.1	79.2	78.9	848.2
ЧКСу 120-90-3	ПД 3-2 ПД 15	1 2	ПС 3 РС 1	4 1	П11-2	4	6.87	2.23	0.22	2.45	9.32	782.9	80.5	78.9	942.3
ЧКСу 150-90-1	ПДТ 1-1 ПД 16-1	1 2	ПС 3 РС 1	4 1	П12-1	4	9.08	2.80	0.29	3.09	12.17	879.1	86.0	92.9	1058.0
ЧКСу 150-90-2	ПДТ 1-1 ПД 16-2	1 2	ПС 3 РС 1	4 1	П12-1	4	9.08	2.80	0.29	3.09	12.17	944.3	89.2	92.9	1126.4
ЧКСу 150-90-3	ПДТ 1-1 ПД 16-2	1 2	ПС 3 РС 1	4 1	П12-2	4	9.08	2.80	0.29	3.09	12.17	1013.9	89.2	92.9	1196.0
ЧКСу 210-90-1	ПДТ 3-1 ПД 17-1	1 2	ПС 3 РС 1	4 1	П13-1	4	14.25	4.18	0.40	4.58	18.83	1141.4	94.8	113.0	1349.2
ЧКСу 210-90-2	ПДТ 3-1 ПД 17-2	1 2	ПС 3 РС 1	4 1	П13-3	4	14.25	4.18	0.40	4.58	18.83	1493.0	71.2	152.6	1716.8
ЧКСу 210-90-3	ПДТ 3-1 ПД 17-2	1 2	ПС 3 РС 1	4 1	П13-4	4	14.25	4.18	0.40	4.58	18.83	1618.6	71.2	152.6	1842.4
ЧКСу 120-120-1	ПД 3-2 ПД 15	1 2	ПС 2-1 РС 2	4 1	П11-1	4	7.37	2.23	0.22	2.45	9.82	863.2	85.5	78.9	1027.6
ЧКСу 120-120-2	ПД 3-1 ПД 15	1 2	ПС 2-1 РС 2	4 1	П11-1	4	7.37	2.23	0.22	2.45	9.82	817.6	84.2	78.9	980.7
ЧКСу 120-120-3	ПД 3-2 ПД 15	1 2	ПС 2-1 РС 2	4 1	П11-2	4	7.37	2.23	0.22	2.45	9.82	910.4	85.5	78.9	1074.8
ЧКСу 150-120-1	ПДТ 1-1 ПД 16-1	1 2	ПС 2-1 РС 2	4 1	П12-1	4	9.58	2.80	0.29	3.09	12.67	1006.6	91.0	92.9	1190.5
ЧКСу 150-120-2	ПДТ 1-1 ПД 16-2	1 2	ПС 2-1 РС 2	4 1	П12-1	4	9.58	2.80	0.29	3.09	12.67	1071.8	94.2	92.9	1258.9
ЧКСу 150-120-3	ПДТ 1-1 ПД 16-2	1 2	ПС 2-1 РС 2	4 1	П12-2	4	9.58	2.80	0.29	3.09	12.67	1141.4	94.2	92.9	1328.5
ЧКСу 210-120-1	ПДТ 3-1 ПД 17-1	1 2	ПС 2-1 РС 2	4 1	П13-1	4	14.75	4.18	0.40	4.58	19.33	1268.9	99.8	113.0	1481.7
ЧКСу 210-120-2	ПДТ 3-1 ПД 17-2	1 2	ПС 2-1 РС 2	4 1	П13-3	4	14.75	4.18	0.40	4.58	19.33	1680.5	76.2	152.6	1849.3
ЧКСу 210-120-3	ПДТ 3-1 ПД 17-2	1 2	ПС 2-1 РС 2	4 1	П13-4	4	14.75	4.18	0.40	4.58	19.33	1746.1	76.2	152.6	1974.9

Гл. инж. инст.	Козаровицкий	Рук. группы	Бродский
Нач. отдела	Бандос	Ст. инженер	Витин
Гл. констр. отд.	Спектор	Рисовитель	Зорин
Гл. инж. пр.	Копштейн	Исполнитель	Зорин
		Проверил	Цитович

Дата выпуска 1965 г.

ТП 1965

Таблица для подбора сборных железобетонных элементов и расход материалов на 3 п.м. каналов марки ЧКСу

ИС-01-04 Выпуск 6 Лист 20

Таблица для подбора сборных железобетонных элементов и расход материалов на 3 п.м. каналов марки 5КСу

Марка канала	Марки изделий: Плиты днища — Марка	Плиты днища — Колич. шт	Плиты стеновые — Марка	Плиты стеновые — Колич. шт.	Плиты перекрытий — Марка	Плиты перекрытий — Колич. шт.	Бетон м³: Сборный марки „300"	Монолитный — марки „100"	Монолитный — марки „300"	Монолитный — Итого	Всего	Сталь кг: Сталь класса А-II по ГОСТ 5781-61	Холоднотянутая проволока класса В-I по ГОСТ 6727-53	Сталь класса А-I по ГОСТ 5781-61	Всего
5КСу 120-90-1	ПД 15	4	ПС3 РС1	4 2	П11-1	5	9.09	2.57	0.24	2.81	11.90	815.4	95.4	101.4	1012.2
5КСу 120-90-2	ПД 15	4	ПС3 РС1	4 2	П11-2	5	9.09	2.57	0.24	2.81	11.90	874.4	95.4	101.4	1071.2
5КСу 150-90-1	ПД16-1	4	ПС3 РС1	4 2	П12-1	5	11.72	3.21	0.24	3.45	15.17	930.0	99.1	113.4	1142.5
5КСу 150-90-2	ПД16-2	4	ПС3 РС1	4 2	П12-1	5	11.72	3.21	0.24	3.45	15.17	1060.4	105.5	113.4	1279.3
5КСу 150-90-3	ПД16-2	4	ПС3 РС1	4 2	П12-2	5	11.72	3.21	0.24	3.45	15.17	1147.4	105.5	113.4	1366.3
5КСу 210-90-1	ПД17-1	4	ПС3 РС1	4 2	П13-1	5	18.80	4.52	0.34	4.86	23.66	1156.5	116.9	131.8	1405.2
5КСу 210-90-2	ПД17-2	4	ПС3 РС1	4 2	П13-3	5	18.80	4.52	0.34	4.86	23.66	1704.6	90.4	181.3	1976.3
5КСу 210-90-3	ПД17-2	4	ПС3 РС1	4 2	П13-4	5	18.80	4.52	0.34	4.86	23.66	1861.6	90.4	181.3	2133.3
5КСу 120-120-1	ПД 15	4	ПС2-1 РС2	4 2	П11-1	5	9.73	2.57	0.24	2.81	12.54	948.8	101.4	101.4	1151.6
5КСу 120-120-2	ПД 15	4	ПС2-1 РС2	4 2	П11-2	5	9.73	2.57	0.24	2.81	12.54	1007.8	101.4	101.4	1210.6
5КСу 150-120-1	ПД16-1	4	ПС2-1 РС2	4 2	П12-1	5	12.36	3.21	0.24	3.45	15.81	1063.4	105.1	113.4	1281.9
5КСу 150-120-2	ПД16-2	4	ПС2-1 РС2	4 2	П12-1	5	12.36	3.21	0.24	3.45	15.81	1193.8	111.5	113.4	1418.7
5КСу 150-120-3	ПД16-2	4	ПС2-1 РС2	4 2	П12-2	5	12.36	3.21	0.24	3.45	15.81	1280.8	111.5	113.4	1505.7
5КСу 210-120-1	ПД17-1	4	ПС2-1 РС2	4 2	П13-1	5	19.44	4.52	0.34	4.86	24.30	1289.9	122.9	131.8	1544.6
5КСу 210-120-2	ПД17-2	4	ПС2-1 РС2	4 2	П13-3	5	19.44	4.52	0.34	4.86	24.30	1838.0	96.4	181.3	2115.7
5КСу 210-120-3	ПД17-2	4	ПС2-1 РС2	4 2	П13-4	5	19.44	4.52	0.34	4.86	24.30	1995.0	96.4	181.3	2272.7

Гл. инж. пр. Котштейн
Гл. инж. пр. Слектор
Ст. инженер Блидос
Рассчитал Витин
Исполнитель Зорин
Проверил Шрофедина
Дата выпуска 1965 г.

ТА 1965	Таблица для подбора сборных железобетонных элементов и расход материалов на 3 п.м. каналов марки 5КСу	ИС-01-04 Выпуск 6 Лист 21

Таблица для подбора доборных плит перекрытия каналов

Сечение канала A×H см.	Марки плит			
	При перекрытии на отметке ±0.00 и нагрузке Н-30	При заглублении перекрытия от 0.3 м до 0.7 м и нагрузках Н-30 и НК-80	При заглублении перекрытия от 2[е] м до 4[е] м и нагрузках Н-30 и НК-80	При заглублении перекрытия от 1го м до 4[е] м и железнодорожной нагрузке
60×30 60×45 60×60	П9 д-2	П9 д-1	П9 д-1	П9 д-1
90×45 90×60 90×90 90×120	П10 д-3	П10 д-2	П10 д-1	П10 д-1
120×60 120×90 120×120	П11 д-3	П11 д-2	П11 д-1	П11 д-2
150×60 150×90 150×120	П12 д-3	П12 д-2	П12 д-1	П12 д-2
210×60 210×90 210×120	П13 д-3	П13 д-2	П13 д-1	П13 д-2

Гл. инж. проекта	Козьмовицкий	Рук. группы	Бродский
Нач. отдела	Бандос	Ст. инженер	Витин
Гл. специалист отдела	Спектор	Рассчитал	Зорин
Инж. пр.	Волынтенко	Исполнитель 6	Корнилюк
		Проверил	Зорин
Дата выпуска		1965 г.	

ТП 1965

Таблица для подбора доборных плит перекрытия каналов

НС-01-04	
Выпуск 6	
Лист	22

Таблица для подбора подкладок.

Марка канала	Марка подкладки	Колич. подкладок на 3 п.м. канала
КЛу 60-30	ЛП1	1
КЛу 60-45		
КЛу 60-60		
КЛу 90-45	ЛП2	1
КЛу 90-60		
КЛу 120-60	ЛП3	1
КЛу 150-60	ЛП4	1
КЛу 210-60	ЛП5	1
2КЛу 60-30	ЛП1	2
2КЛу 60-45		
2КЛу 60-60		
2КЛу 90-45	ЛП2	2
2КЛу 90-60		
2КЛу 120-60	ЛП3	2
2КЛу(60+90)-45	ЛП1+ЛП2	1+1
2КЛу(60+90)-60		
2КЛу(60+120)-60	ЛП1+ЛП3	1+1
2КЛу(60+150)-60	ЛП1+ЛП4	1+1

Марка канала	Марка подкладки	Колич. подкладок на 3 п.м. канала
КЛсу 90-90	ЛП2	1
КЛсу 120-90	ЛП3	1
КЛсу 120-120		
КЛсу 150-90	ЛП4	1
КЛсу 150-120		
КЛсу 210-120	ЛП5	1
2КЛсу 90-90	ЛП2	2
2КЛсу 120-90	ЛП3	2
2КЛсу 120-120		
2КЛсу 150-90	ЛП4	2
2КЛсу 150-120		
2КЛсу 210-120	ЛП5	2
2КЛсу(90+120)-90	ЛП2+ЛП3	1+1
2КЛсу(90+150)-90	ЛП2+ЛП4	1+1
2КЛсу(120+150)-90	ЛП3+ЛП4	1+1
2КЛсу(120+150)-120		
2КЛсу(120+210)-120	ЛП3+ЛП5	1+1
2КЛсу(150+210)-120	ЛП4+ЛП5	1+1

Марка канала	Марка подкладки	Колич. подкладок на 3 п.м. канала
КСу 90-90	ПП1	1
КСу 90-120		
КСу 120-90	ПП2	1
КСу 120-120		
КСу 150-90	ПП3	1
КСу 150-120		
КСу 210-90	ПП4	1
КСу 210-120		
2КСу 120-90	ПП2	4
2КСу 120-120		
2КСу 150-90	ПП3	4
2КСу 150-120		
2КСу 210-90	ПП3	6
2КСу 210-120		
2КСу(90+120)-90	ПП4	1
2КСу(90+120)-120		
2КСу(90+150)-90	ПП2	4
2КСу(90+150)-120		

Марка канала	Марка подкладки	Колич. подкладок на 3 п.м. канала
2КСу(90+210)-90	ПП3	4
2КСу(90+210)-120		
2КСу(120+150)-90	ПП2	4
2КСу(120+150)-120		
2КСу(120+210)-90	ПП3	4
2КСу(120+210)-120		

Примечание

Рабочие чертежи подкладок приведены в выпуске 4 настоящей серии.

ТА 1965	Таблица для подбора подкладок (для каналов на просадочных грунтах и в районах с сейсмичностью 9 баллов).	ИС-01-04 Выпуск 6	
		Лист	23

Рук. группы Ерусалимский
Ст. архитектор Цапрун
Исполнитель Цапрун
Проверил Бродский
Гл. специалист Бандос
Ст. инженер Спектор
Инж. Копштейн
Выпуск 1966 г.

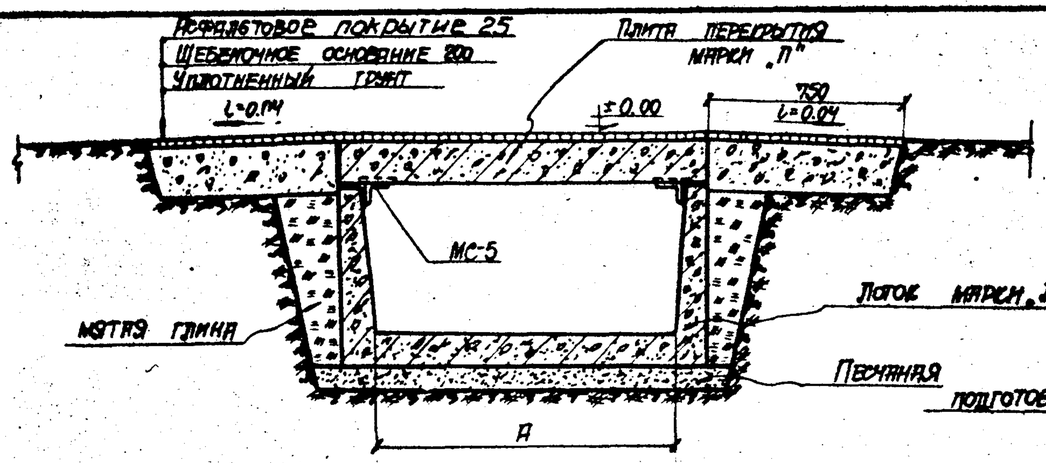

Каналы КЛу

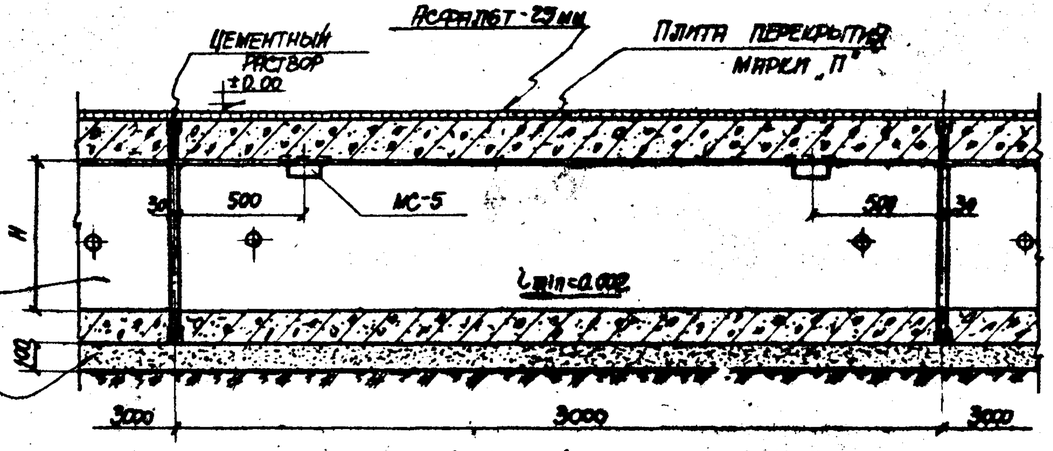

Продольный разрез

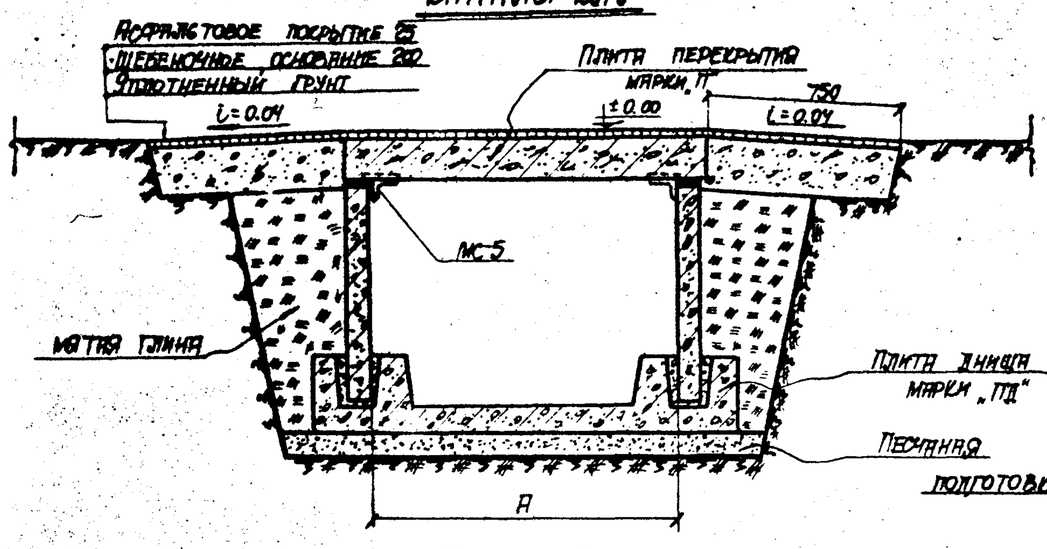

Каналы КСу

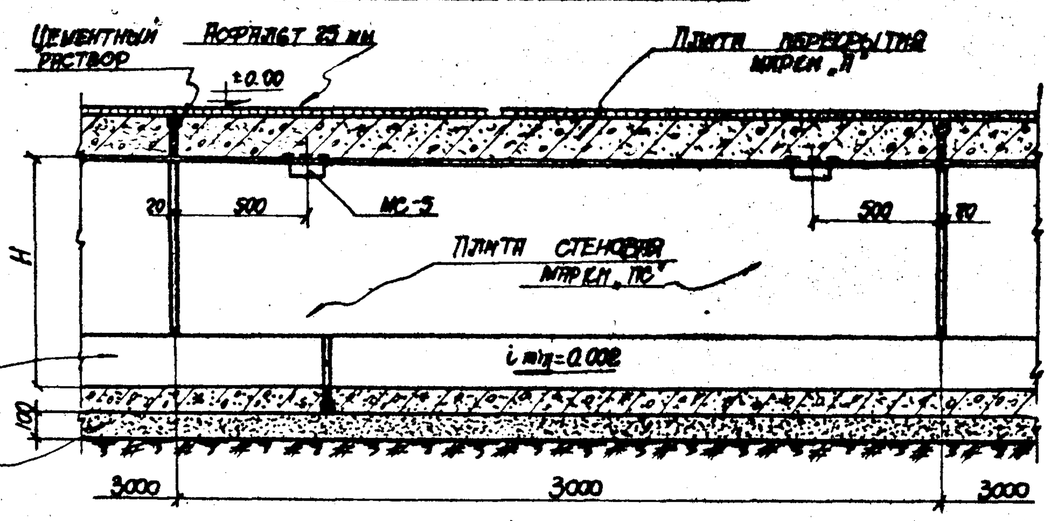

Продольный разрез

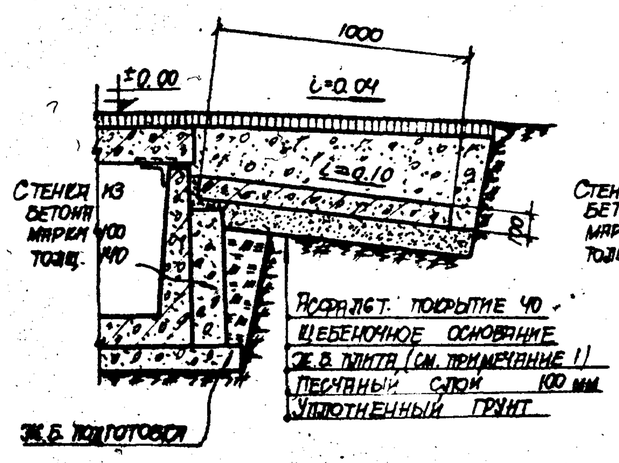

Переезды через каналы марок КЛу и КСу при перекрытии на отметке ± 0.00

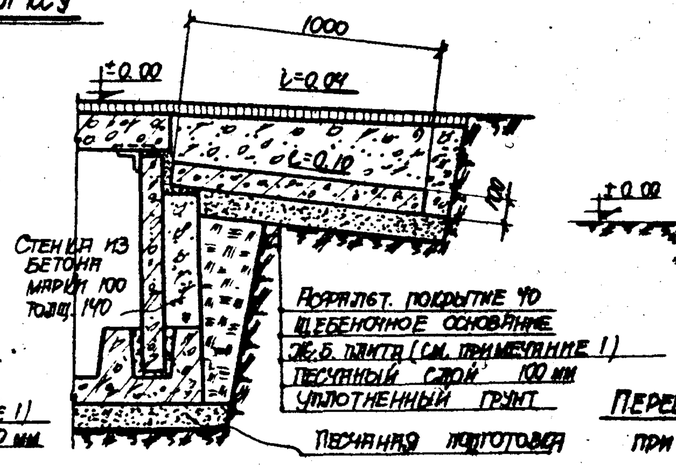

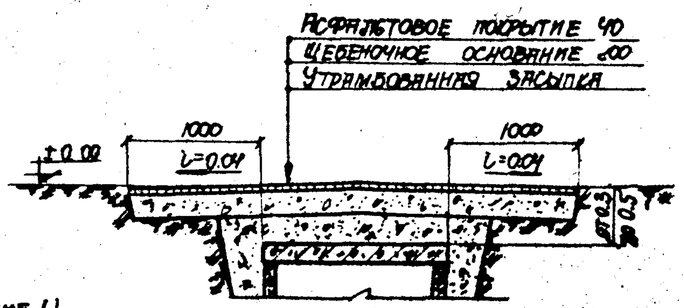

Переезд через каналы марок КЛу; КЛсу и КСу при заглублении перекрытия от 0.3 до 0.5 м

Примечания

1. Железобетонные плиты, устраиваемые по ширине проезжей части армируются сетками ФЮАI, шаг 150 в обоих направлениях.
2. Монтажные схемы и детали крепления элементов МС-5 к плитам перекрытий каналов см. на листе 25.

Инст.	Козаровицкий	Руц. группы	Бродский	
Отдела	Бандос	Исполнитель	Цапрун	
Нач. отд.	Слектор	Проверил	Витин	
Гл. инж.	Чернигин			
Дата выпуска	1965 г.			

ТА 1965

Каналы марок КЛу и КСу с перекрытием на отметке ±0.00
Переезды через каналы

МС-01-04	
Выпуск 6	
Лист	24

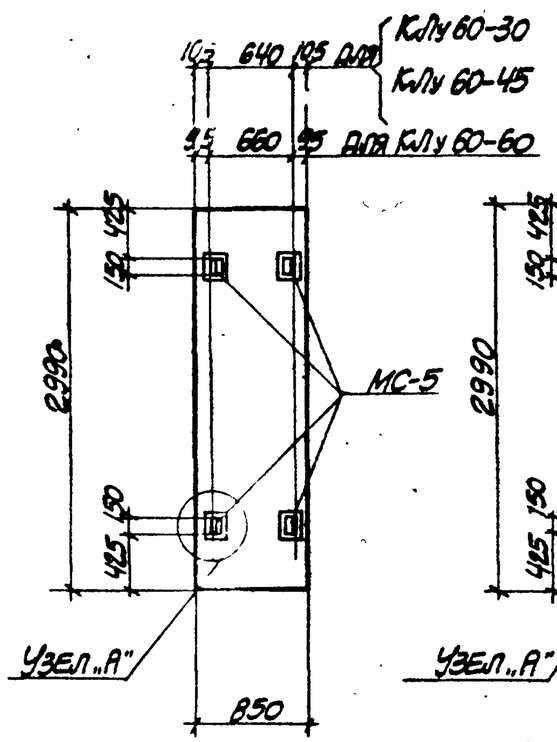

П9-2

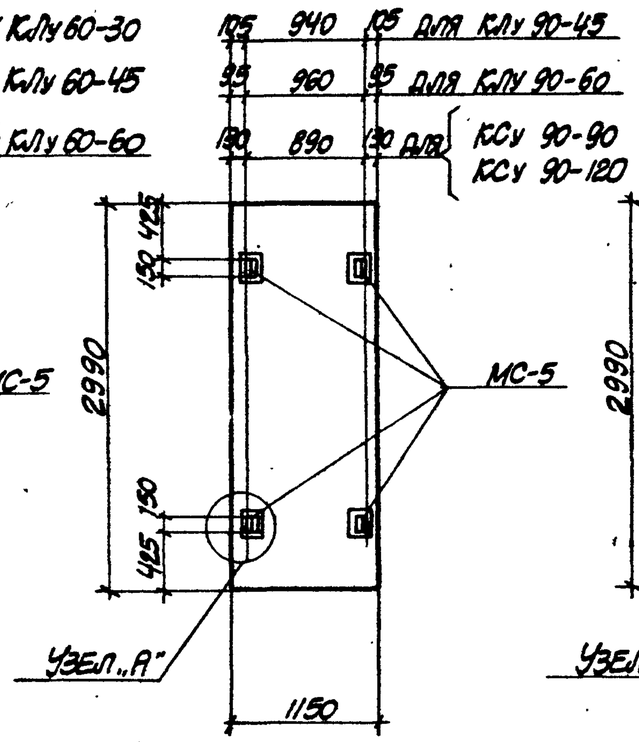

П10-2

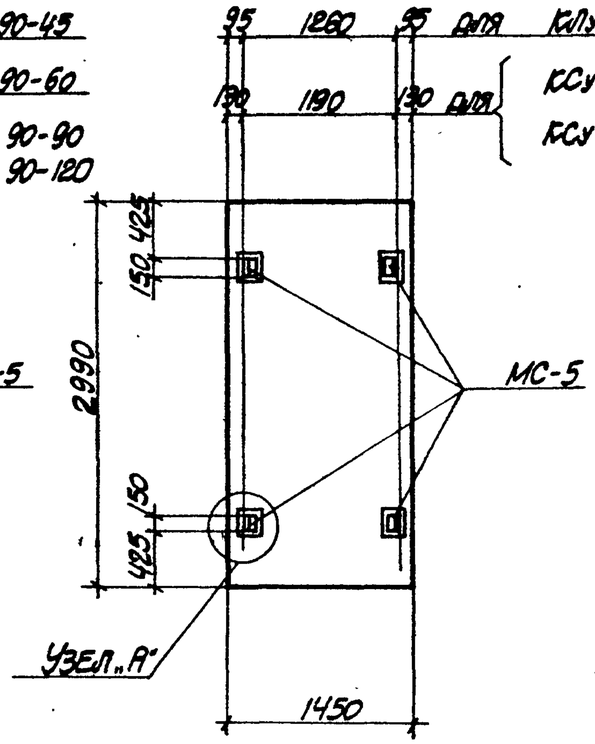

П11-3

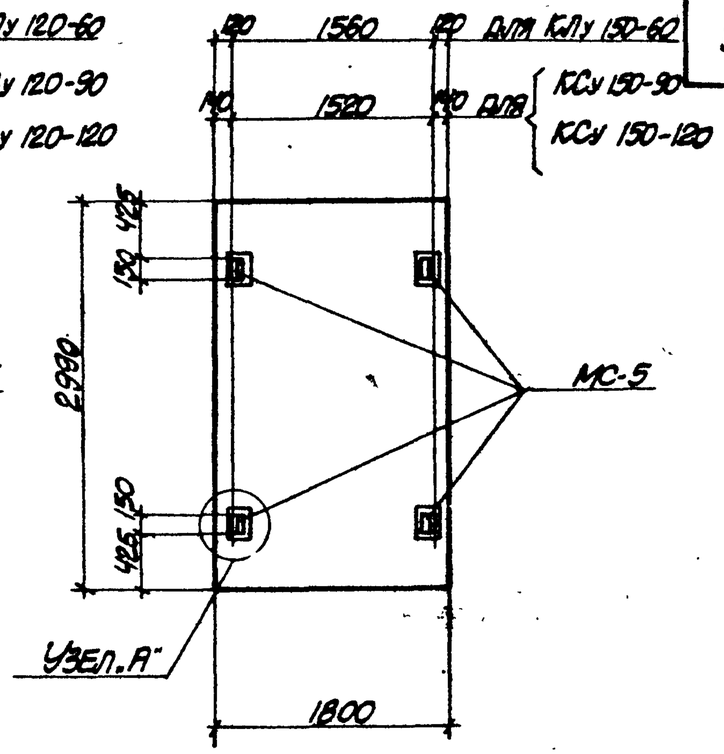

П12-3

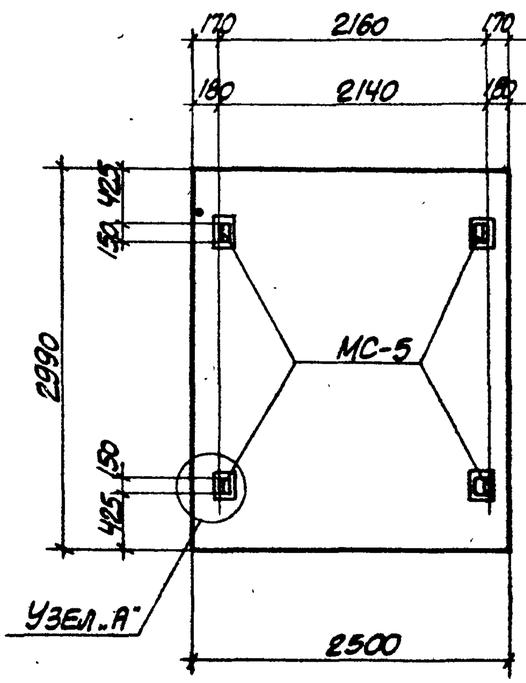

П13-2

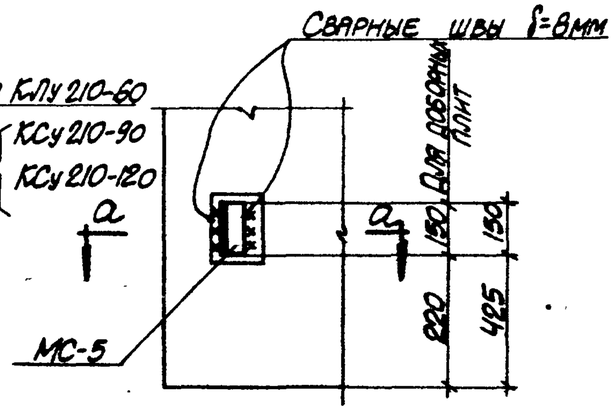

Узел „А"

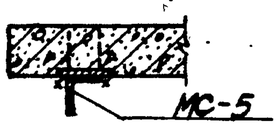

а-а

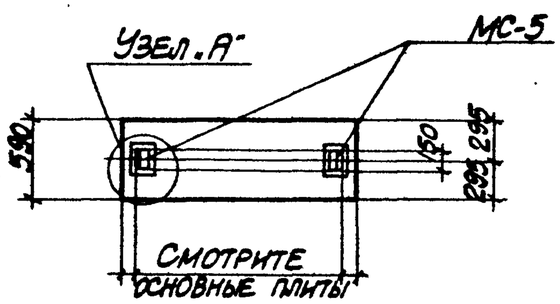

П9д-2; П10д-3; П11д-3; П12д-3; П13д-3

Примечание

Спецификация стали на один элемент МС-5 приведена на листе 67.

ТА 1965	Монтажные схемы и деталь крепления элементов МС-5 к плитам перекрытий каналов	ИС-01-04 Выпуск 6	
		Лист	25

Рук. группы	Бродский		
Ст. инженер	Витин		
Исполнитель	Кучерова		
Провер.	Эпрем		
Согласовано			
Главный специалист	Баладос		
Главный инженер проекта	Электор		
Гл. инженер	Копытин		
Гл. инж. пр.	Лисица		

1965 г.

Спецификация арматуры на один лоток

Марка лотка	Марка и колич. каркасов или сеток	№ поз.	Эскиз	ф мм	Длина мм	Колич. шт. в одн. каркасе или сетке	Колич. шт. в одном лотке	Общая длина м
Л1-1	С1 (шт. 1)	1		8АIII	1400	30	30	42,0
		2		4ВI	2940	8	8	23,5
	С2 (шт. 1)	2		4ВI	2940	4	4	11,8
		3		8АIII	740	30	30	22,2

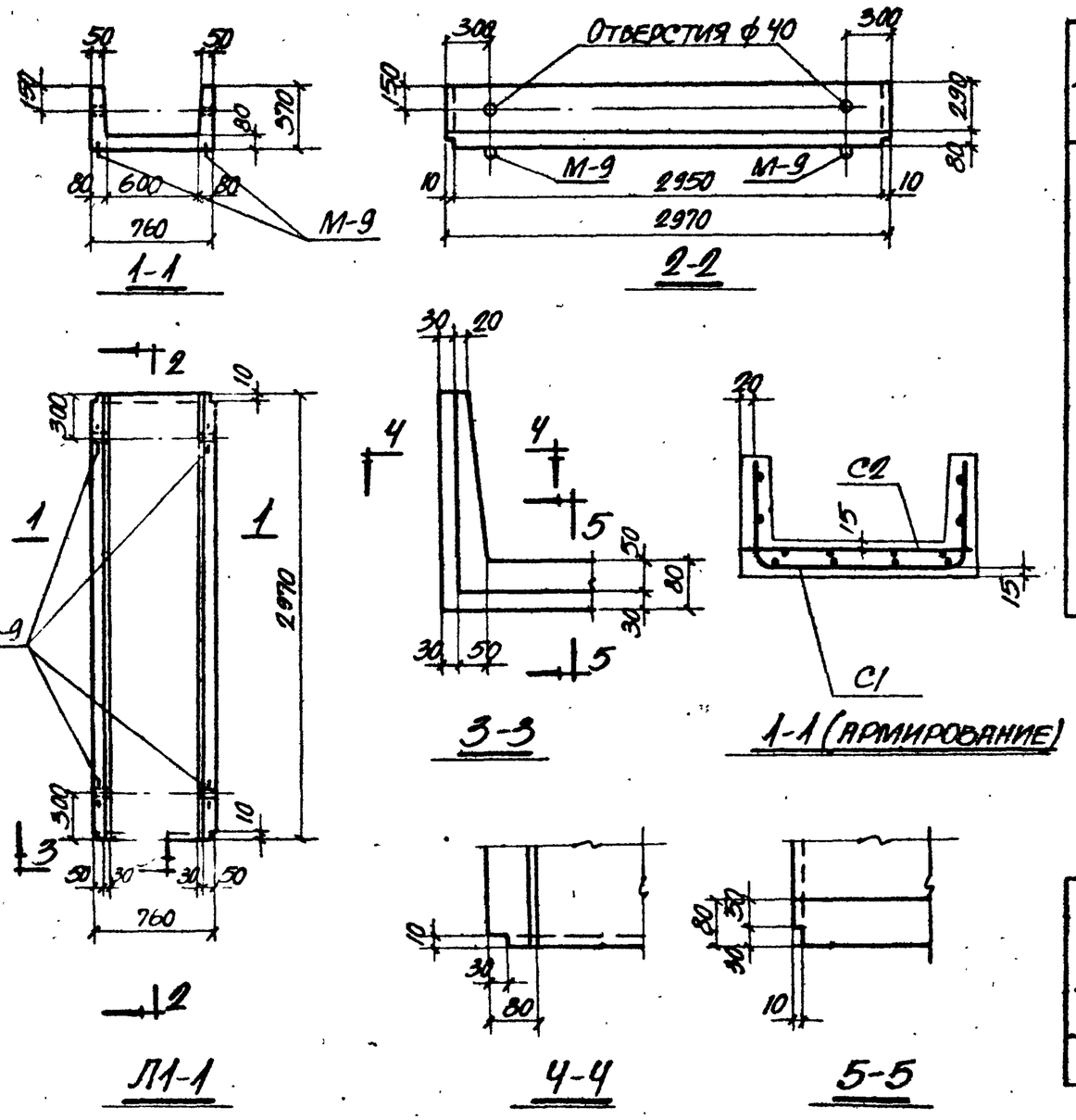

Выборка стали на один лоток, кг

Марка лотка	Сталь класса А-III по ГОСТ 5781-61				Холоднотянутая проволока класса В-I по ГОСТ 6727-53			Сталь класса А-I по ГОСТ 5781-61			Всего
	ф мм			Итого	ф мм		Итого	ф мм		Итого	
	8АIII				4ВI			10АI			
Л1-1	25,4			25,4	4,0		4,0	3,6		3,6	33,0

Примечание

Деталь установки закладного элемента М-9 приведена на листе 53 выпуска 2.

Выборка закладных элементов на один лоток

Марка лотка	Марка закладного элемента	Колич. шт.	№ листа
Л1-1	М-9	4	54, Вып. 2

Показатели на один лоток

Марка лотка	Вес т	Марка бетона	Объем бетона м³	Расход стали кг
Л1-1	0,73	„300"	0,29	33,0

Рук. группы	Бродский		
Ст. инженер	Витин		
Рассчитал	Зоргин		
Исполнитель	Терентьев		
Проверил	Витин		
Согласовано			
Козеродицкий			
Банлос			
Спектор			
Копштейн			

1965 г.

Выпуск

ТД 1965

Лоток Л1-1

ИС-01-04 Выпуск 6 Лист 26

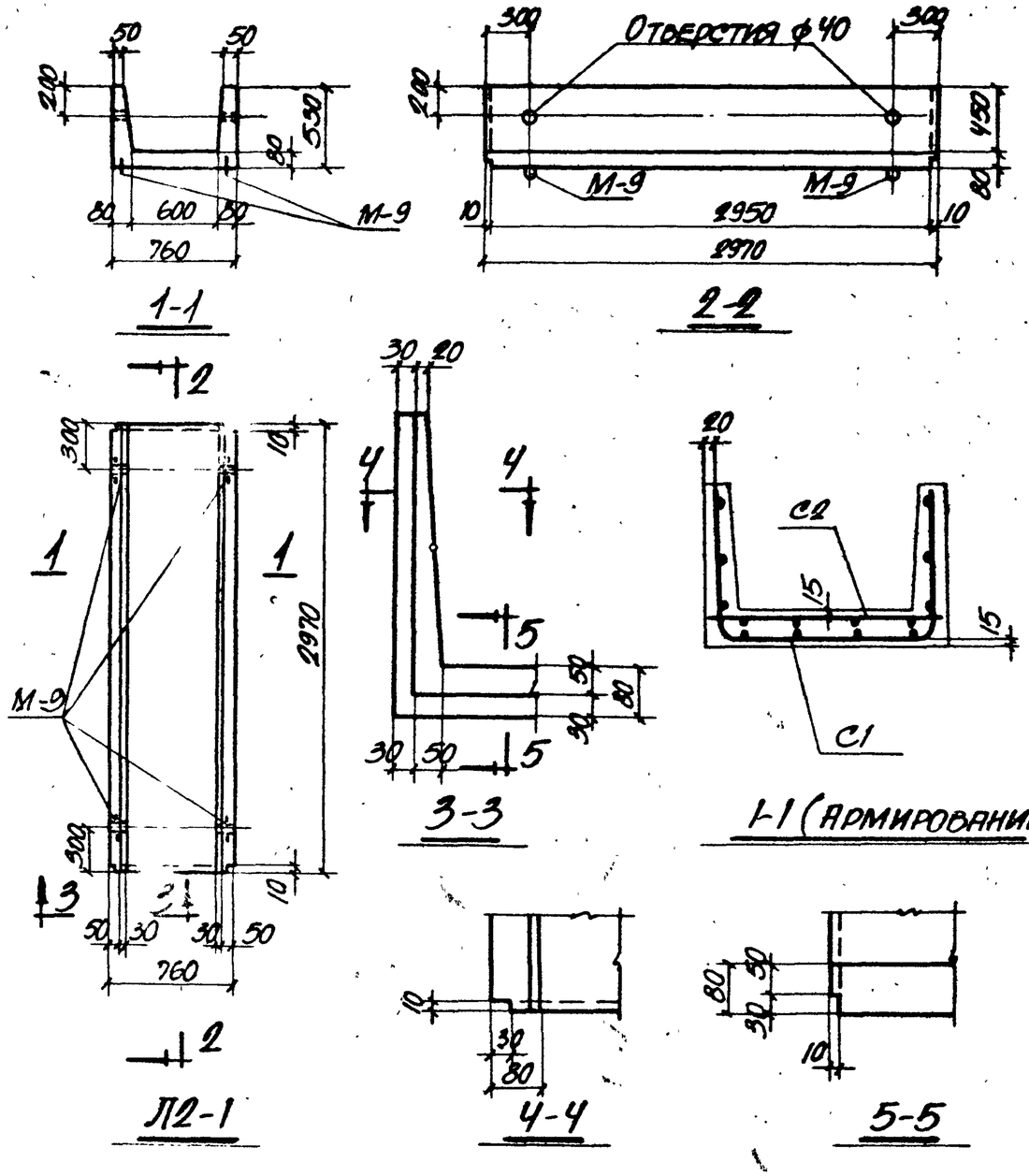

Спецификация арматуры на один лоток

Марка лотка	Марка и колич. каркасов и сеток	N поз	Эскиз	ф мм	Длина мм	Колич. шт. в одном каркасе или сетке	Колич. шт. в одном лотке	Общая длина м
Л2-1	С1 (шт. 1)	1	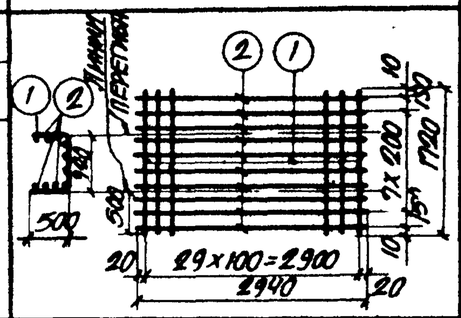	8АIII	1720	30	30	51,6
		2		4ВI	2940	10	10	29,4
	С2 (шт. 1)	2		4ВI	2940	4	4	11,8
		3		8АIII	740	30	30	22,2

Выборка стали на один лоток, кг

Марка лотка	Сталь класса А-III по ГОСТ 5781-61				Холоднотянутая проволока класса В-I по ГОСТ 6727-53			Сталь класса А-I по ГОСТ 5781-61			Всего
	ф мм			Итого	ф мм		Итого	ф мм		Итого	
	8АIII				4В;			10АI			
Л2-1	29,2			29,2	4,0		4,0	3,6		3,6	36,8

Примечание

Деталь установки закладного элемента М-9 приведена на листе 53 выпуска 2.

Выборка закладных элементов на один лоток

Марка лотка	Марка закладного элемента	Колич. шт.	№ листа
Л2-1	М-9	4	54, вып. 2

Показатели на один лоток

Марка лотка	Вес т	Марка бетона	Объем бетона м³	Расход стали кг
Л2-1	0,88	„300"	0,35	36,8

Бродский			
Витин			
Зорин			
Терен			
В. Ш.			
Рук. группы	Ст. инженер	Рассчитал	Исполнил	Проверил
Козаровицкий	Бандос	Слектор	Копштейн	

1965 г.

ТА 1965

Лоток Л2-1

ИС-01-04 Выпуск 6 Лист 27

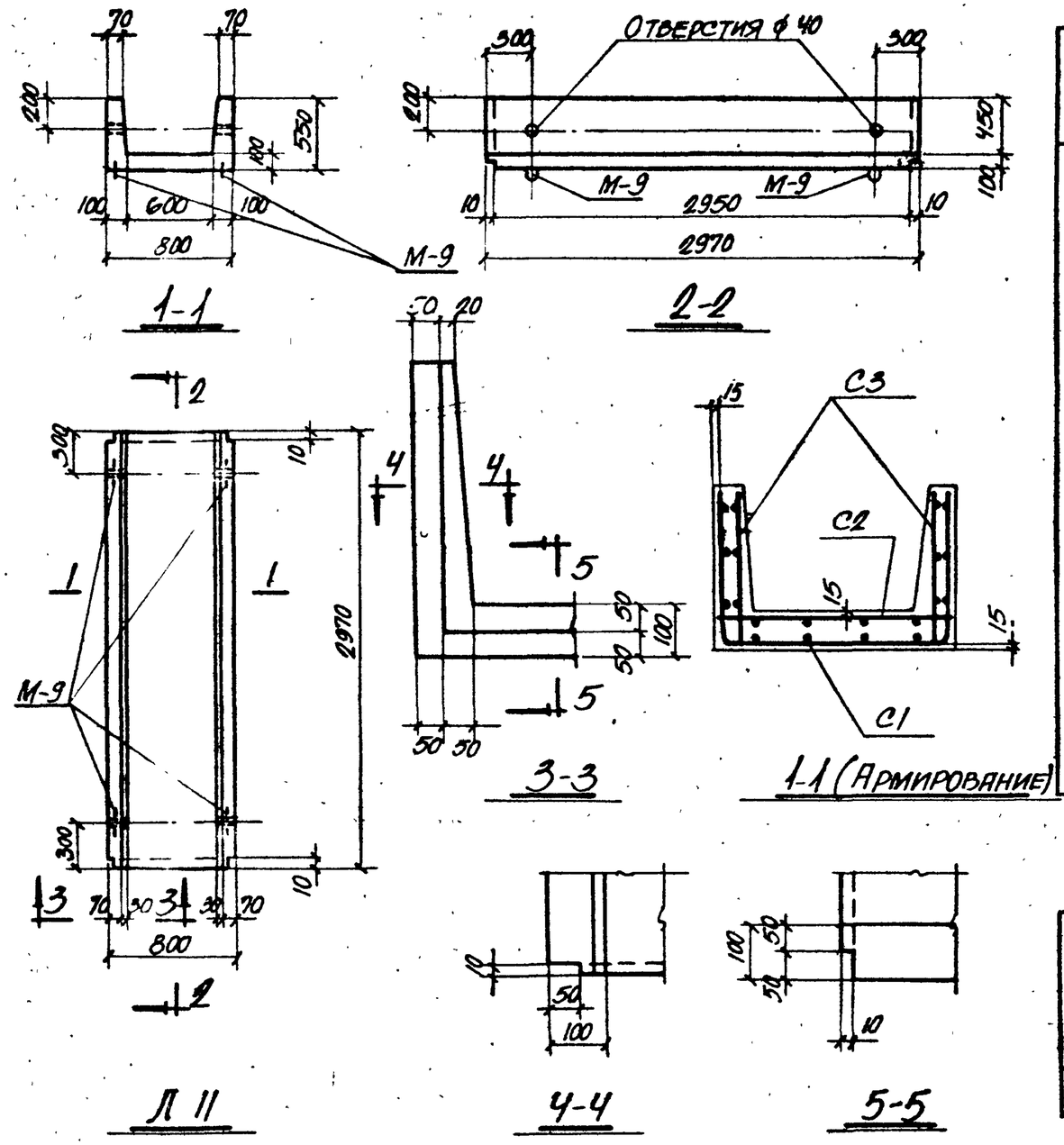

Спецификация арматуры на один лоток

35

Марка лотка	Марка и колич. каркасов или сеток	N поз.	Эскиз	ф мм	Длина мм	Колич. шт. в одн. каркасе или сетке	Колич. шт. в одном лотке	Общая длина м
Л11	С1 (шт.1)	1	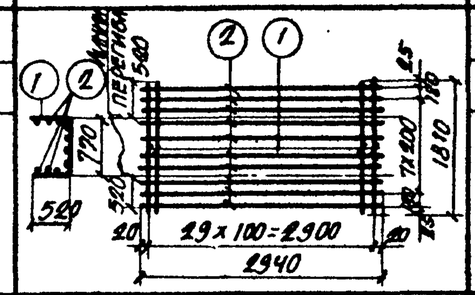	10АIII	1810	30	30	54,0
		2		5ВI	2940	10	10	29,4
	С2 (шт.1)	3		4ВI	2940	4	4	11,8
		4		8АIII	780	20	20	15,6
	С3 (шт.2)	3		4ВI	2940	3	6	17,6
		5		6АIII	530	16	32	17,6

Выборка стали на один лоток, кг

Марка лотка	Сталь класса А-III по ГОСТ 5781-61				Холоднотянутая проволока класса В-I по ГОСТ 6727-53			Сталь класса А-I по ГОСТ 5781-61			Всего
	ф мм			Итого	ф мм		Итого	ф мм		Итого	
	6АIII	8АIII	10АIII		4ВI	5ВI		10АI			
Л11	3,8	6,2	33,3	43,3	2,9	4,5	7,4	3,6		3,6	54,3

Примечание

Деталь установки закладного элемента М-9 приведена на листе 53 выпуска 2.

Выборка закладных элементов на один лоток

Марка лотка	Марка закладного элемента	Колич. шт.	№ листа
Л11	М-9	4	54, Вып.2

Показатели на один лоток

Марка лотка	Вес т	Марка бетона	Объем бетона м³	Расход стали кг
Л11	1,2	300	0,48	54,3

Рук. группы	Бролский		
Ст. инженер	Витин		
Рассчитал			
Исполнитель	Витин		
Проверил			1965г.
Зоаровицкий			
Ванлос			
Электор			
Исполнитель			
Выпуск 3			

ТА 1965

Лоток Л11

ИС-01-04
Выпуск 6
Лист 28

7034-06 27

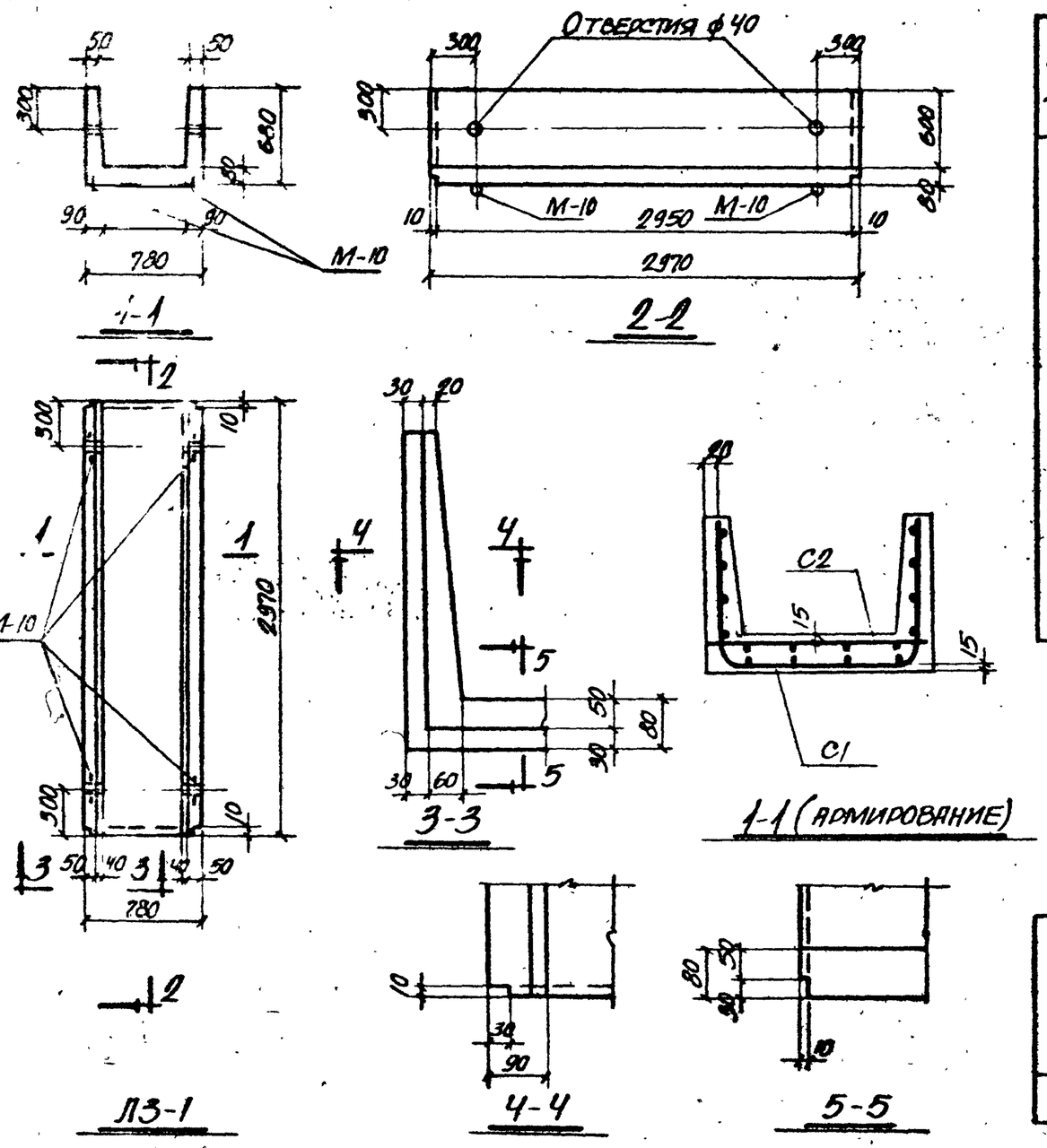

Спецификация арматуры на один лоток

Марка лотка	Марка и колич. каркасов и сеток	№ поз.	Эскиз	ф мм	Длина мм	Колич. шт. в одном каркасе или сетке	Колич. шт. в одном лотке	Общая длина м
Л3-1	С1 (шт. 1)	1	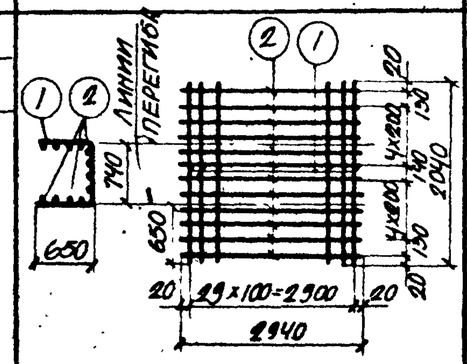	10АIII	2040	30	30	61,9
		2		5ВI	2940	12	12	35,3
	С2 (шт. 1)	3		4ВI	2940	4	4	11,8
		4		8АIII	760	20	20	15,2

Выборка стали на один лоток, кг

Марка лотка	Сталь класса А-III по ГОСТ 5781-61				Холоднотянутая проволока класса В-I по ГОСТ 6727-53			Сталь класса А-I по ГОСТ 5781-61			Всего
	ф мм			Итого	ф мм		Итого	ф мм		Итого	
	8АIII	10АIII			4ВI	5ВI		10АI	12АI		
Л3-1	6.0	38.2		44.2	1.2	5.4	6.6	0,4	5,2	5,6	56.4

Примечание

Деталь установки закладного элемента М-10 приведена на листе 53 выпуска 2.

Выборка закладных элементов на один лоток

Марка лотка	Марка закладного элемента	Колич. шт.	№ листа
Л3-1	М-10	4	54, Вып 2

Показатели на один лоток

Марка лотка	Вес т	Марка бетона	Объем бетона м³	Расход стали кг
Л3-1	1,07	„300"	0,43	56.4

Рук. группы Бродский			
Ст. инженер Витин			
Исполнитель Расин			
Проверил Витин			
Гл. инж. пр. Козаровицкий			
Гл. инж. пр. Ван-Лос			
Гл. спец. Спектор			
Инж. пр. Копштейн			
Дата выпуска 1965 г.			

ТА 1965

Лоток Л3-1

ИС-01-04 Выпуск 6 Лист 29

7031-ос 28

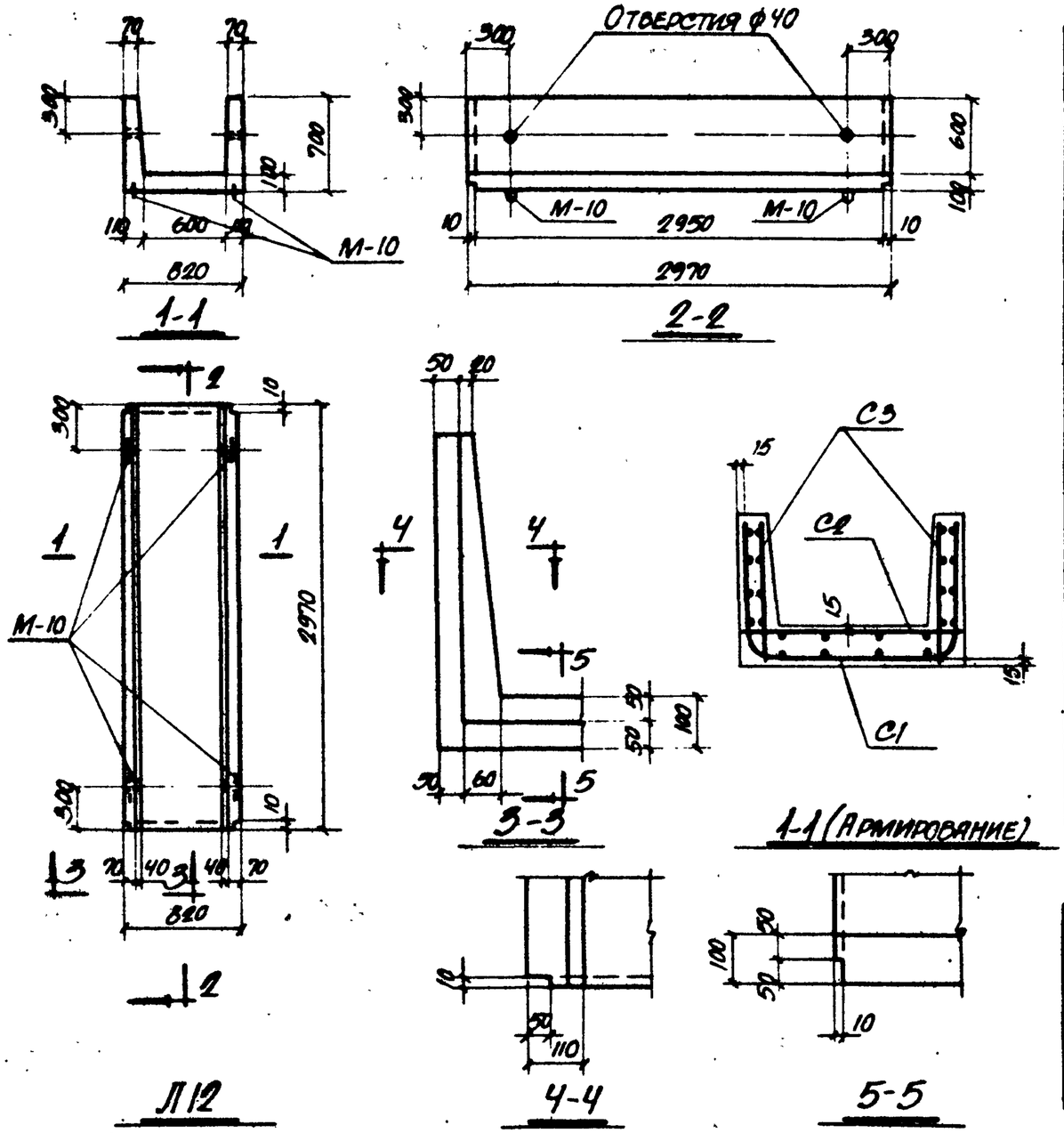

Спецификация арматуры на один лоток

Марка лотка	Марка и колич. каркасов и сеток	№ поз.	Эскиз	ф мм	Длина мм	Колич. шт. в одном каркасе или сетке	Колич. шт. в одном лотке	Общая длина м
Л12	С1 (шт. 1)	1		12АIII	2130	30	30	63,8
		2		5ВI	2940	12	12	35,3
	С2 (шт. 1)	3		4ВI	2940	4	4	11,8
		4		8АIII	800	20	20	16,0
	С3 (шт. 2)	3		4ВI	2940	4	8	23,5
		5		6АIII	680	16	32	21,8

Выборка стали на один лоток, кг

Марка лотка	Сталь класса А-III по ГОСТ 5781-61				Холоднотянутая проволока класса В-I по ГОСТ 6727-53			Сталь класса А-I по ГОСТ 5781-61			Всего
	ф мм			Итого	ф мм		Итого	ф мм		Итого	
	6АIII	8АIII	12АIII		4ВI	5ВI		10АI	12АI		
Л12	4,8	6,3	56,6	67,7	3,5	5,4	8,9	0,4	5,2	5,6	82,2

Примечание

Деталь установки закладного элемента М-10 приведена на листе 53 выпуска 2.

Выборка закладных элементов на один лоток

Марка лотка	Марка закладного элемента	Колич. шт.	№ листа
Л12	М-10	4	54, Вып. 2

Показатели на один лоток

Марка лотка	Вес т	Марка бетона	Объем бетона м³	Расход стали кг
Л12	1,43	„300"	0,57	82,2

Гл. инж. инст.	Козловский		
Нач. отдела	Банлос		
Гл. констр. отд.	Слектор		
Гл. инж. пр.	Копштейн		
Дата выпуска	1965 г.		
Рук. группы	Ст. инженер	Рассчитал	Исполнитель
Бровский	Витин	Зорин	Терентьева
Витин	Зорин	Пушин	Витин

ТА 1965

Лоток Л12

ИС-01-04 Выпуск 6

Лист 30

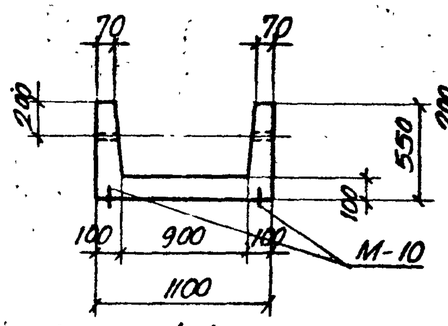

1-1

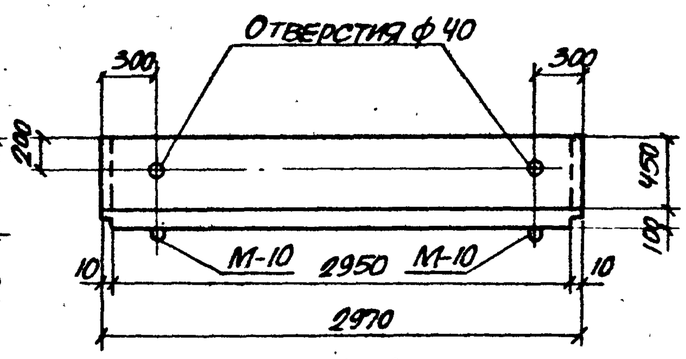

2-2

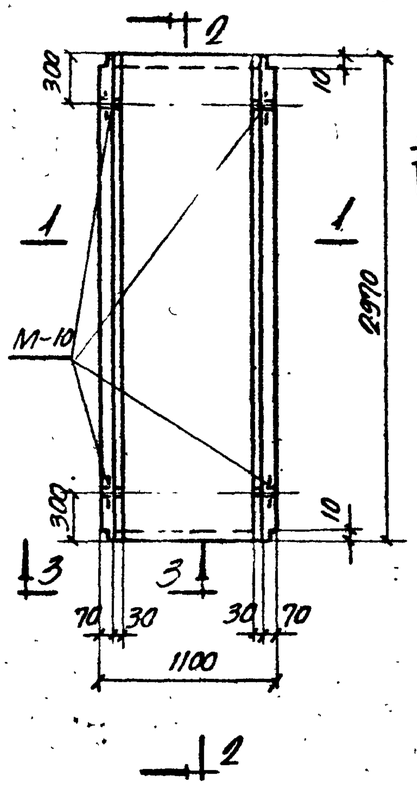

Л13-1

Л13-2

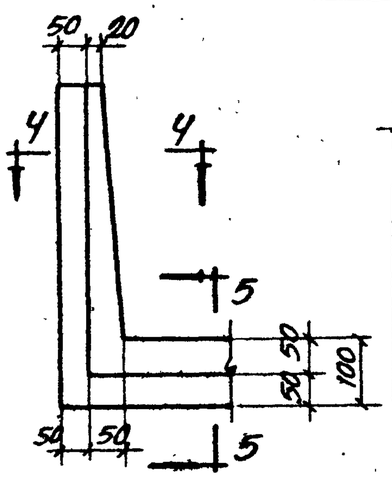

3-3

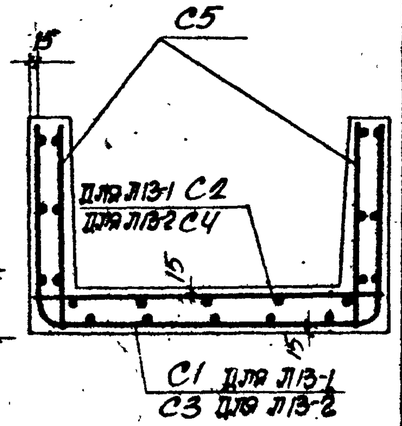

1-1 (Армирование)

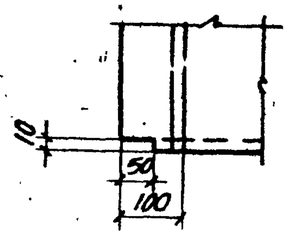

4-4

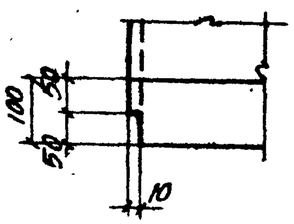

5-5

Спецификация арматуры на один лоток

Марка лотка	Марка и колич. каркасов и сеток	N поз.	Эскиз	ф мм	Длина мм	Колич. шт. в одн. каркасе или сетке	Колич. шт. в одн. лотке	Общая длина м
Л13-1	С1 (шт. 1)	1	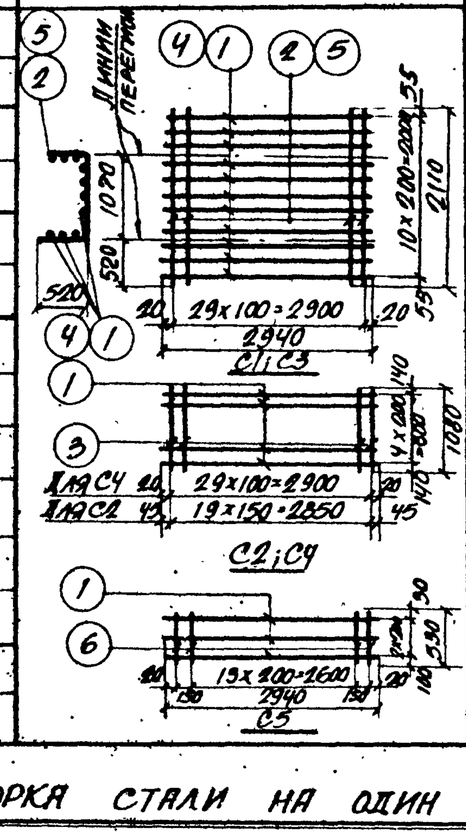	4ВI	2940	11	11	32,3
		2		8АIII	2110	30	30	63,3
	С2 (шт. 1)	1		4ВI	2940	5	5	14,7
		3		8АIII	1080	20	20	21,6
	С5 (шт. 2)	1		4ВI	2940	3	6	17,6
		6		6АIII	530	16	32	16,9
Л13-2	С3 (шт. 1)	4		5ВI	2940	11	11	32,3
		5		10АIII	2110	30	30	63,3
	С4 (шт. 1)	1		4ВI	2940	5	5	14,7
		3		8АIII	1080	30	30	32,4
	С5 (шт. 2)	1		4ВI	2940	3	6	17,6
		6		6АIII	530	16	32	16,9

Выборка стали на один лоток, кг

Марка лотка	Сталь класса А-III по ГОСТ 5781-61				Холоднотянутая проволока класса В-I по ГОСТ 6727-53			Сталь класса В-I по ГОСТ 5781-61			Всего
	ф мм			Итого	ф мм		Итого	ф мм		Итого	
	6АIII	8АIII	10АIII		4ВI	5ВI		10АI	12АI		
Л13-1	3,7	33,4	—	37,1	6,6	—	6,6	0,4	5,2	5,6	49,3
Л13-2	3,7	13,0	38,9	55,6	9,5	5,0	8,5	0,4	5,2	5,6	69,7

Примечание

Деталь установки закладного элемента М-10 приведена на листе 53 выпуска 2.

Выборка закладных элементов на один лоток

Марка лотка	Марка закладного элемента	Колич. шт.	№ листа
Л13-1	М-10	4	54, вып. 2
Л13-2	М-10	4	54, вып. 2

Показатели на один лоток

Марка лотка	Вес т	Марка бетона	Объем бетона м³	Расход стали кг
Л13-1	1,4	„300"	0,56	49,3
Л13-2	1,4	„300"	0,56	69,7

Рук. группы	Брлский		
Ст. инженер	Витин		
Рассчитал	Тер-Ил		
Исполнитель	Вилин		
Проверил			
Утверждено			1965 г.
Главный инж. проекта			
Главный специалист			

ТА 1965

Лотки Л13-1; Л13-2

ИС-01-04 Выпуск 6 Лист 31

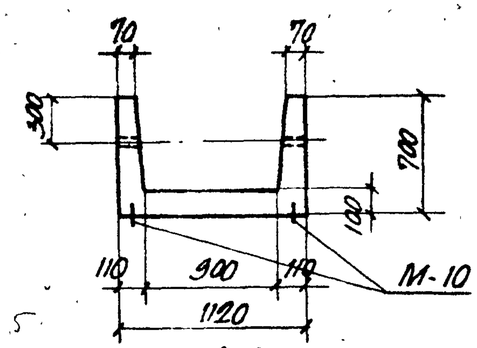

1-1

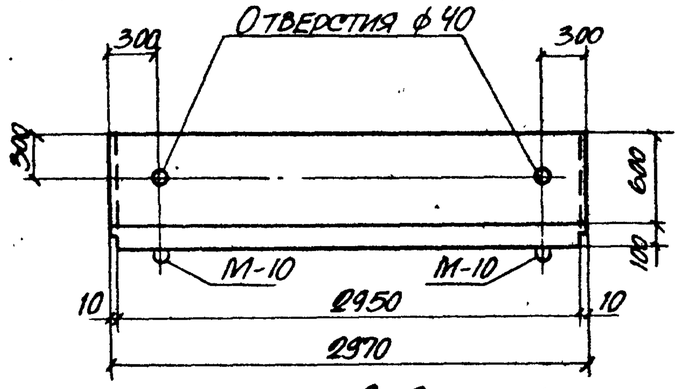

2-2

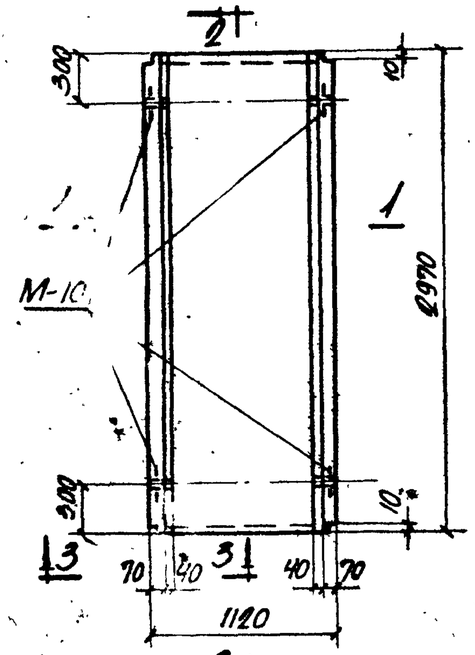

Л14-1

Л14-2

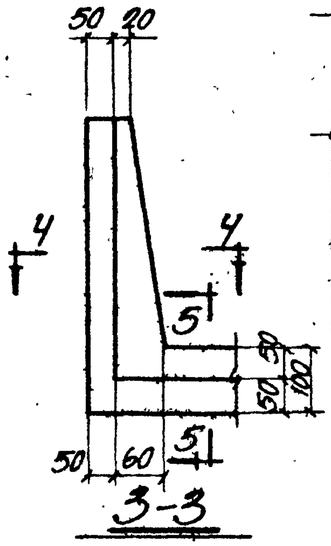

3-3

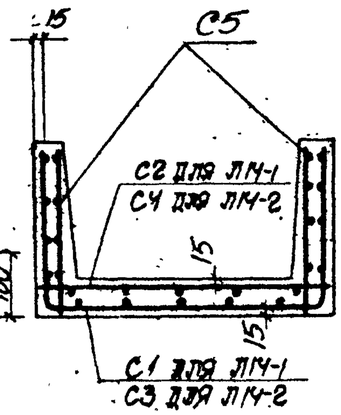

1-1 (Армирование)

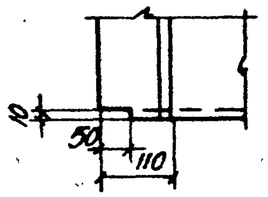

4-4

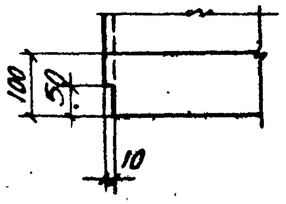

5-5

Спецификация арматуры на один лоток

Марка лотка	Марка и колич. каркасов или сеток	№ поз.	Эскиз	ф мм	Длина мм	Колич. шт. в одн. каркасе или сетке	Колич. шт. в одном лотке	Общая длина м
Л14-1	С1 (шт. 1)	1	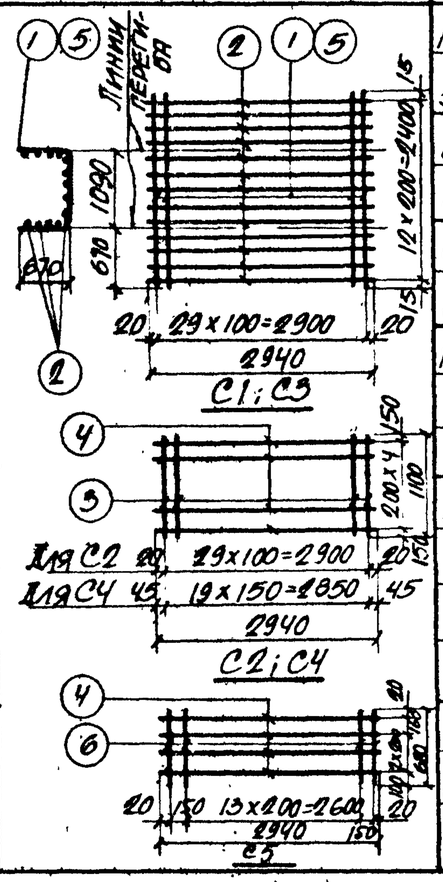	10АIII	2430	30	30	73,0
		2		5ВI	2940	13	13	38,2
	С2 (шт. 1)	3		8АIII	1100	30	30	33,0
		4		4ВI	2940	5	5	14,7
	С5 (шт. 2)	4		4ВI	2940	4	8	23,5
		6		6АIII	680	16	32	21,7
Л14-2	С3 (шт. 1)	5		12АIII	2430	30	30	73,0
		2		5ВI	2940	13	13	38,2
	С4 (шт. 1)	3		8АIII	1100	20	20	22,0
		4		4ВI	2940	5	5	14,7
	С5 (шт. 2)	4		4ВI	2940	4	8	23,5
		6		6АIII	680	16	32	21,7

Выборка стали на один лоток, кг

Марка лотка	Сталь класса А-III по ГОСТ 5781-61					Холоднотянутая проволока класса В-I по ГОСТ 6727-53			Сталь класса А-I по ГОСТ 5781-61			Всего
	ф мм				Итого	ф мм		Итого	ф мм		Итого	
	6АIII	8АIII	10АIII	12АIII		4ВI	5ВI		10АI	12АI		
Л14-1	4,8	13,0	44,8	—	62,6	4,0	5,9	9,9	0,4	5,2	5,6	78,1
Л14-2	4,8	8,7	—	64,4	77,9	4,0	5,9	9,9	0,4	5,2	5,6	93,4

Выборка закладных элементов на один лоток

Марка лотка	Марка закладного элемента	Колич. шт.	№ листа
Л14-1	М-10	4	54, Вып.2
Л14-2	М-10	4	54, Вып.2

Показатели на один лоток

Марка лотка	Вес т	Марка бетона	Объем бетона м³	Расход стали кг
Л14-1	1,62	„300"	0,65	78,1
Л14-2	1,62	„300"	0,65	93,4

Примечание

Деталь установки закладного элемента М-10 приведена на листе 55 выпуска 2.

ТД 1965

Лотки Л14-1; Л14-2

ИС-01-04 Выпуск 6 Лист 32

Рук. группы Бродский
Ст. инженер Витин
Рассчитал Зорин
Испытание Тер-Ерзин
Пров. Ерин
Дата выпуска 1965 г.
Корректировки
1А Бандос
Т. Спестор
Т. Копштейн

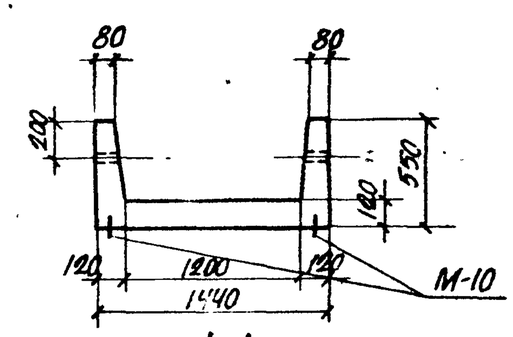

1-1

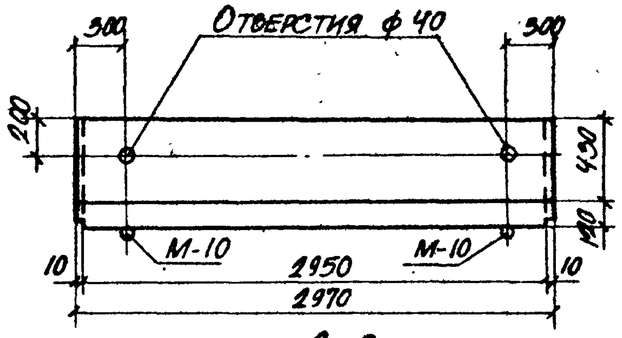

2-2

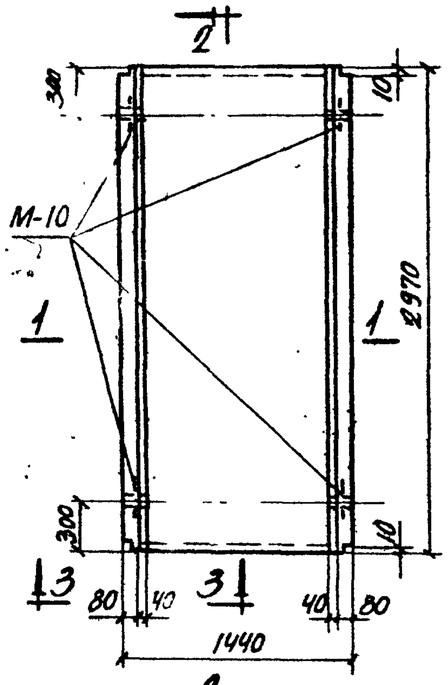

Л15

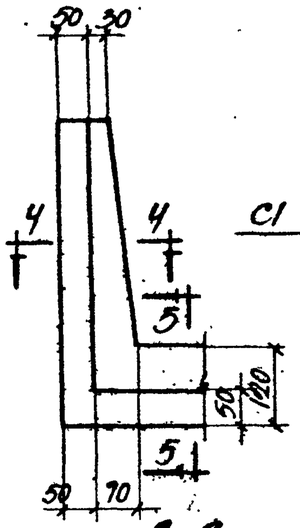

3-3

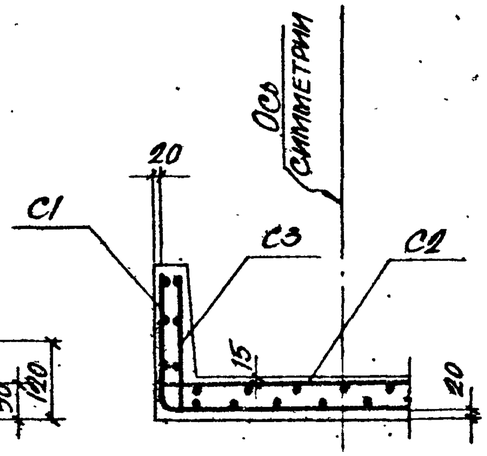

1-1 (Армирование)

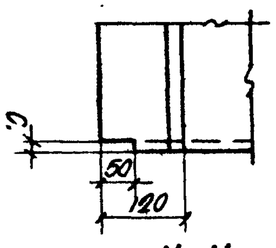

4-4

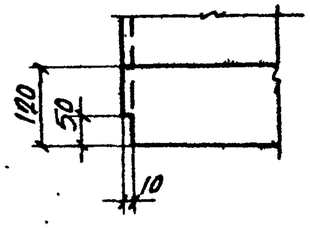

5-5

Спецификация арматуры на один лоток

Марка лотка	Марка и колич. каркасов или сеток	№ поз.	Эскиз	ф мм	Длина мм	Колич. шт. в одн. карк. или сетке	Колич. шт. в одном лотке	Общая длина м
Л15	С1 (шт. 1)	1	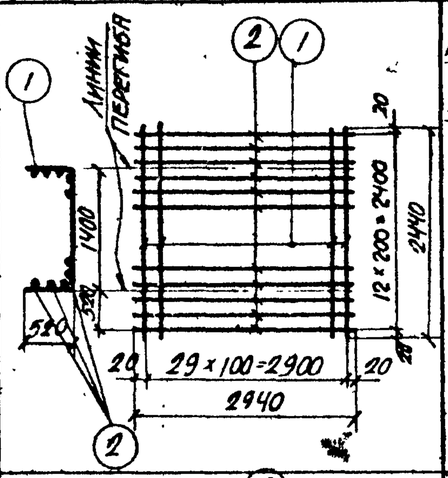	10АIII	2440	30	30	73,7
		2		5ВI	2940	13	13	38,2
	С2 (шт. 1)	2	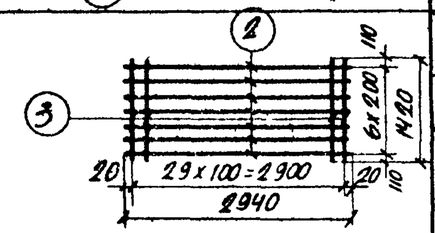	5ВI	2940	7	7	20,6
		3		12АIII	1420	30	30	42,6
	С3 (шт. 2)	4	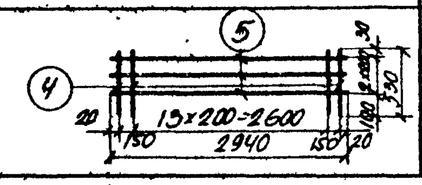	6АIII	530	16	32	16,9
		5		4ВI	2940	3	6	17,6

Выборка стали на один лоток, кг

Марка лотка	Сталь класса А-III по ГОСТ 5781-61				Холоднотянутая проволока класса ВI по ГОСТ 6727-53			Сталь класса АI по ГОСТ 5781-61			Всего
	ф мм			Итого	ф мм		Итого	ф мм		Итого	
	6АIII	10АIII	12АIII		4ВI	5ВI		10АI	12АI		
Л15	3,7	45,5	38,0	87,2	1,7	9,1	10,8	0,4	5,2	5,6	103,6

Выборка закладных элементов на один лоток

Марка лотка	Марка закладного элемента	Колич. шт.	№ листа
Л15	М-10	4	54, Вып. 2

Показатели на один лоток

Марка лотка	Вес т	Марка бетона	Объем бетона м³	Расход стали кг
Л15	1,93	„300"	0,77	103,6

Примечание

Деталь установки закладного элемента М-10 приведена на листе 53 выпуска 2.

ТА 1965	Лоток Л15	ИС-01-04 Выпуск 6 Лист 33

Рук. группы Брацкий
Ст. инженер Витин
Расчитал Тель
Исполнитель Витин
Проверил 1965 г.
Козяровицкий
Бандос
Спектор
Коштейн
Гл. инж. проекта
Гл. инж. выпуска

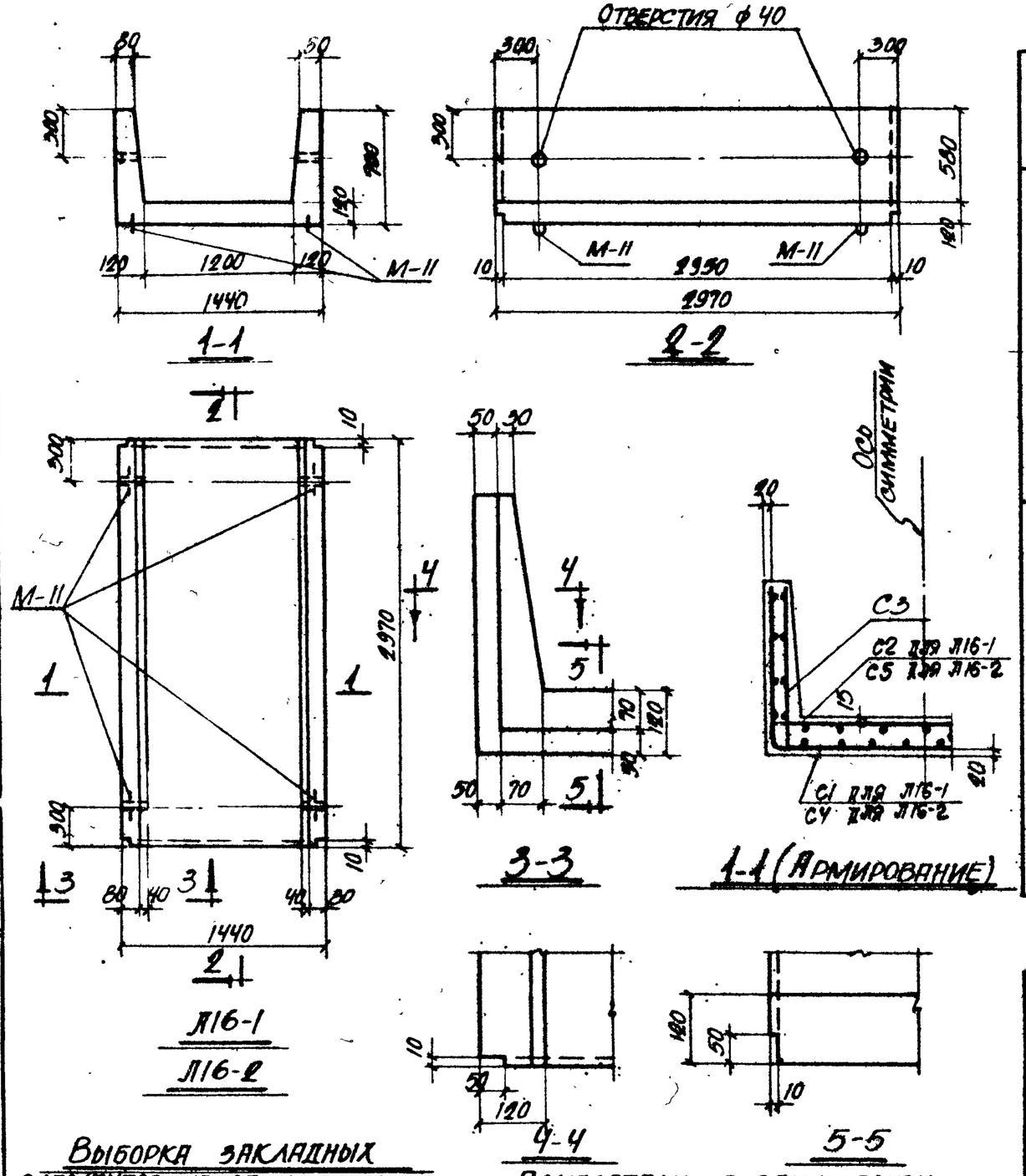

Спецификация арматуры на один лоток

41

Марка лотка	Марка и колич. каркасов и сеток	№ поз.	Эскиз	ф мм	Длина мм	Колич. шт. в одн. каркасе или сетке	Колич. шт. в одном лотке	Общая длина м
Л16-1	С1 (шт. 1)	1	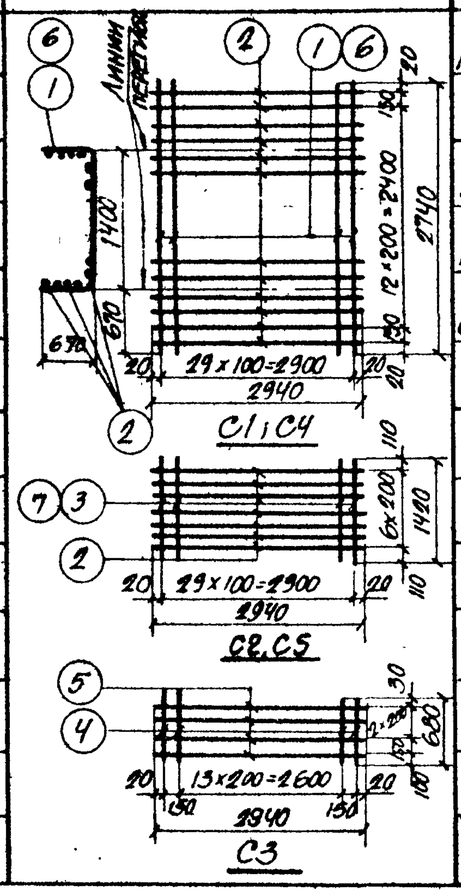	10АIII	2740	30	30	82,2
		2		5ВI	2940	15	15	44,2
	С2 (шт. 1)	2		5ВI	2940	7	7	20,6
		3		10АIV	1420	30	30	42,6
	С3 (шт. 2)	4		6АIII	680	16	32	21,7
		5		4ВI	2940	4	8	23,5
Л16-2	С4 (шт. 1)	2		5ВI	2940	15	15	44,2
		6		12АIII	2740	30	30	82.2
	С5 (шт. 1)	2		5ВI	2940	7	7	20,6
		7		12АIV	1420	30	30	42,6
	С3 (шт. 2)	4		6АIII	680	16	32	21,7
		5		4ВI	2940	4	8	23,5

Выборка стали на один лоток, кг

Марка лотка	Сталь класса АIII по ГОСТ 5781-61				Холоднотянутая проволока класса В-I по ГОСТ 6727-53			Сталь класса АI по ГОСТ 5781-61				Всего
	ф мм			Итого	ф мм		Итого	ф мм			Итого	
	6АIII	10АIII	12АIII		4ВI	5ВI		10АI	12АI	16АI		
Л16-1	4,8	77,3	—	82,1	2,3	10,0	12,3	0,4	3,6	2,4	6,4	100.8
Л16-2	4,8	—	111.0	115.8	2,3	10,0	12,3	0,4	3,6	2,4	6,4	134.5

Выборка закладных элементов на один лоток

Марка лотка	Марка закладного элемента	Колич-во шт.	№ листа
Л16-1	М-11	4	54, Вып.2
Л16-2	М-11	4	54, Вып.2

Показатели на один лоток

Марка лотка	Вес т	Марка бетона	Объем бетона $м^3$	Расход стали кг
Л16-1	2,15	„300"	0,86	100.8
Л16-2	2,15	„300"	0,86	134.5

Примечание

Деталь установки закладного элемента М-11 приведена на листе 53 выпуска 2.

ТА 1965	Лотки Л16-1; Л16-2	ИС-01-04 Выпуск 6	Лист 34

Рук. группы Бродский; Ст. инженер Витин; Рассчитал Терентьев; Исполнитель Свиридов; Коэффициент Бандос; Спектор; Копитцер; Дата выпуска 1965г.

7031-06

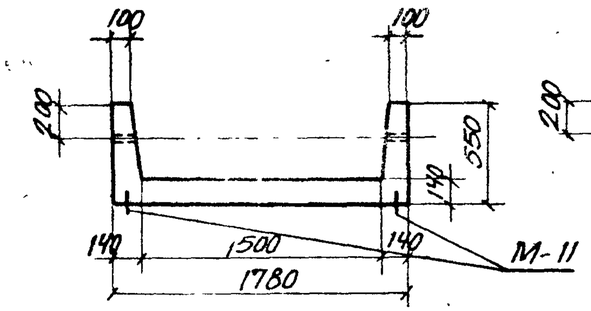

1-1

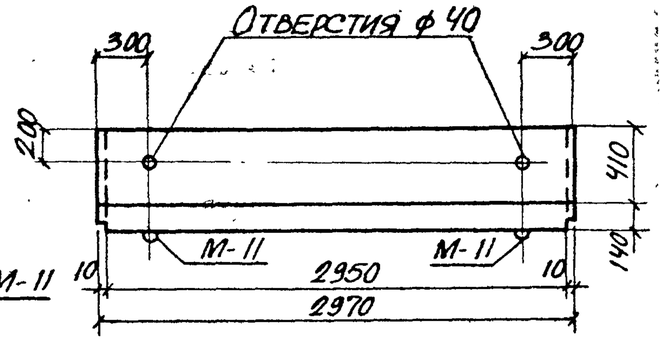

2-2

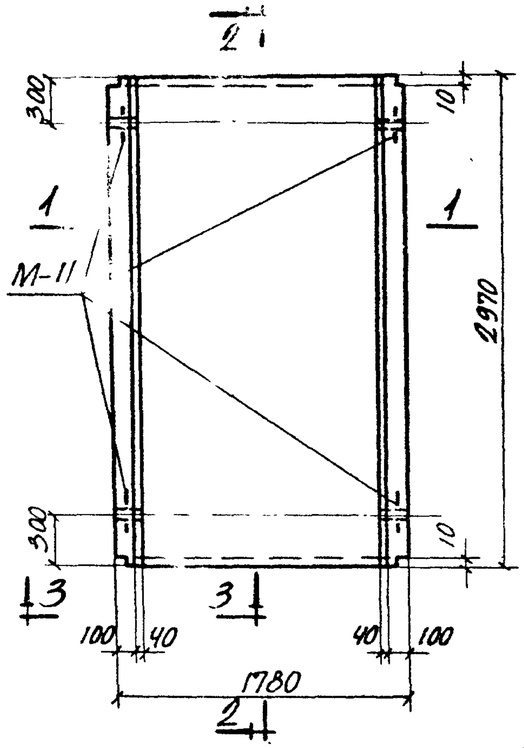

Л17-1

Л17-2

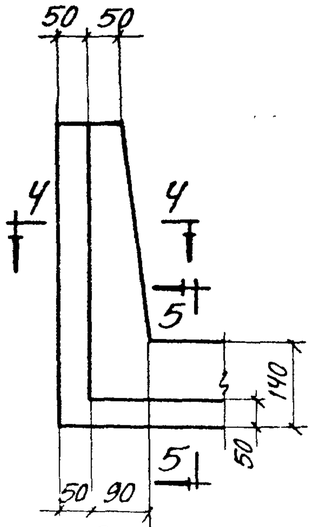

3-3

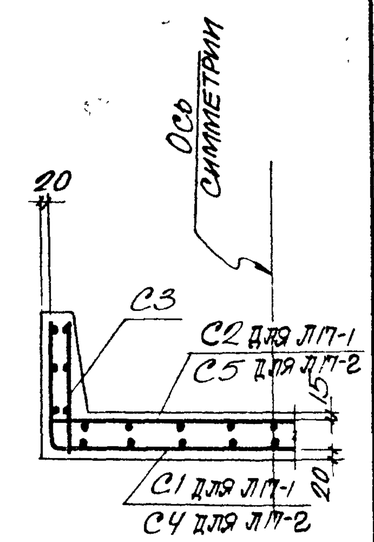

1-1 (армирование)

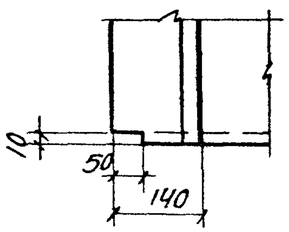

4-4

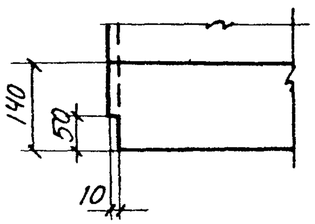

5-5

Спецификация арматуры на один лоток

Марка лотка	Марка и колич. каркасов или сеток	№ поз.	Эскиз	ф мм	Длина мм	Колич. шт. в один каркас или сетку	Колич. шт. в одном лотке	Общая длина м
Л17-1	С1 (шт. 1)	1	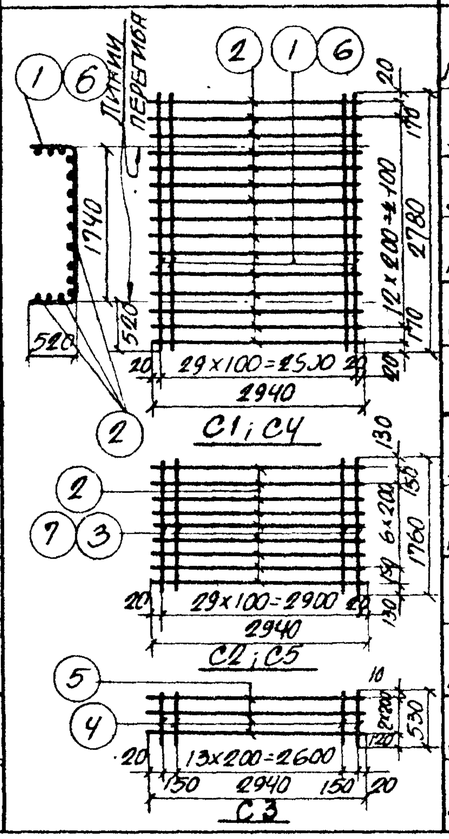	10АIII	2780	30	30	83,4
		2		5ВI	2940	15	15	44,0
	С2 (шт. 1)	2		5ВI	2940	9	9	26,4
		3		10АIII	1760	30	30	52,8
	С3 (шт. 2)	4		6АIII	530	16	32	17,0
		5		4ВI	2940	3	6	17,6
Л17-2	С4 (шт. 1)	2		5ВI	2940	15	15	44,0
		6		12АIII	2780	30	30	83,4
	С5 (шт. 1)	2		5ВI	2940	9	9	26,4
		7		12АIII	1760	30	30	52,8
	С3 (шт. 2)	4		6АIII	530	16	32	17,0
		5		4ВI	2940	3	6	17,6

Выборка стали на один лоток, кг

Марка лотка	Сталь класса А-III по ГОСТ 5781-61				Холоднотянутая проволока класса В-I по ГОСТ 6727-53			Сталь класса А-I по ГОСТ 5781-61				Всего
	ф мм				ф мм			ф мм				
	6АIII	10АIII	12АIII	Итого	4ВI	5ВI	Итого	10АI	12АI	16АI	Итого	
Л17-1	3,8	84,0	—	87,8	1,7	10,8	12,5	0,4	3,6	2,4	6,4	106,7
Л17-2	3,8	—	121,0	124,8	1,7	10,8	12,5	0,4	3,6	2,4	6,4	143,7

Выборка закладных элементов на один лоток

Марка лотка	Марка закладного элемента	Колич. шт.	№ листа
Л17-1	М-11	4	54, Вып. 2
Л17-2	М-11	4	54, Вып. 2

Показатели на один лоток

Марка лотка	Вес т	Марка бетона	Объем бетона м³	Расход стали кг
Л17-1	2,6	„300"	1,03	106,7
Л17-2	2,6	„300"	1,03	143,7

Примечание

Деталь установки закладного элемента М-11 приведена на листе 53 выпуска 2.

ТА 1965

Лотки Л17-1; Л17-2

ИС-01-04 Выпуск 6 Лист 35

Рук. группы Бродский; Ст. инженер Витин; Расчитал Подчитель; Козяровицкий; Бандос; Спектор; Дата; Выпуск 1985

7031-06 44

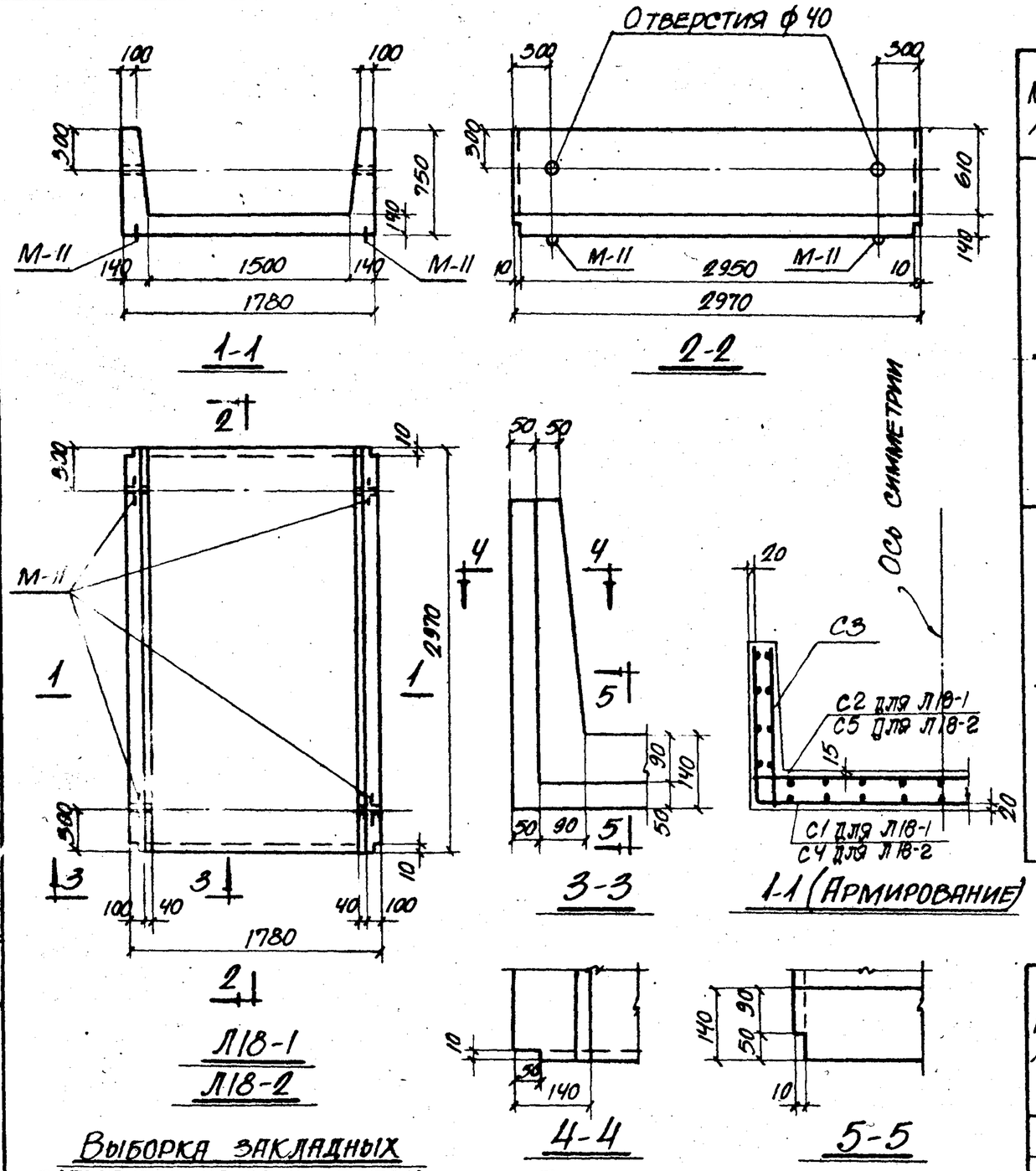

Спецификация арматуры на один лоток

43

Марка лотка	Марка и колич. каркасов или сеток	№ поз.	Эскиз	ф мм	Длина мм	Колич. шт. в одн. каркасе или сетке	Колич. шт. в одном лотке	Общая длина м
Л18-1	С1 (шт. 1)	1.	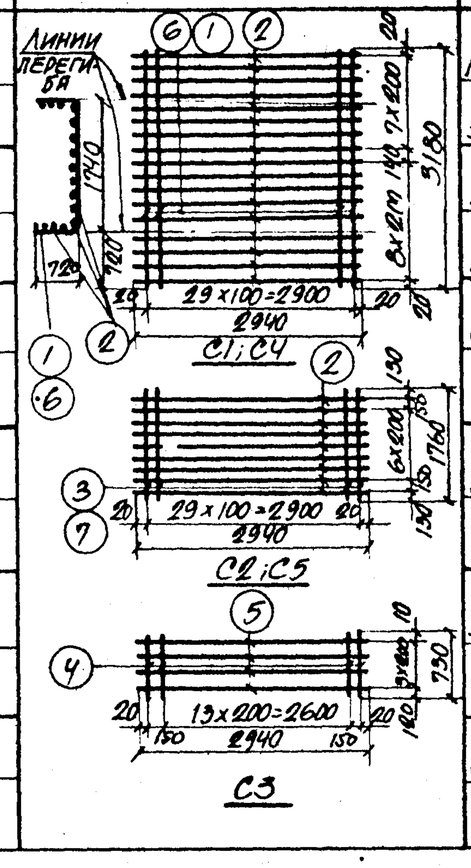	10АIII	3180	30	30	95,3
		2		5ВI	2940	17	17	50,0
	С2 (шт. 1)	2		5ВI	2940	9	9	26,4
		3		10АIII	1760	30	30	53,0
	С3 (шт. 2)	4		6АIII	730	16	32	23,4
		5		4ВI	2940	4	8	23,5
Л18-2	С4 (шт. 1)	2		5ВI	2940	17	17	50,0
		6		12АIII	3180	30	30	95,3
	С5 (шт. 1)	2		5ВI	2940	9	9	26,4
		7		12АIII	1760	30	30	53,0
	С3 (шт. 2)	4		6АIII	730	16	32	23,4
		5		4ВI	2940	4	8	23,5

Выборка стали на один лоток, кг

Марка лотка	Сталь класса А-III по ГОСТ 5781-61				Холоднотянутая проволока класса В-I по ГОСТ 6727-53			Сталь класса А-I по ГОСТ 5781-61				Всего
	ф мм			Итого	ф мм		Итого	ф мм			Итого	
	6АIII	10АIII	12АIII		4ВI	5ВI		10АI	12АI	16АI		
Л18-1	5,2	91,5	—	96,7	2,3	11,8	14,1	0,4	3,6	2,4	6,4	117,2
Л18-2	5,2	—	132,0	137,2	2,3	11,8	14,1	0,4	3,6	2,4	6,4	157,7

Выборка закладных элементов на один лоток

Марка лотка	Марка закладного элемента	Колич. шт.	№ листа
Л18-1	М-11	4	54, Вып.2
Л18-2	М-11	4	54, Вып.2

Показатели на один лоток

Марка лотка	Вес т	Марка бетона	Объем бетона м³	Расход стали кг
Л18-1	2,92	„300"	1,17	117,2
Л18-2	2,92	„300"	1,17	157,7

Примечание

Деталь установки закладного элемента М-11 приведена на листе 53 выпуска 2

ТП 1965	Лотки Л18-1; Л18-2	ИС-01-04 Выпуск 6 Лист 36

Главный инж. пр. Бандос; Главный инж. проекта Спектор; Нач. отдела Котельник; Ст. инженер Рассчитал Ритин; Гл. специалист по чертежам Серентьева; Проверил Виро; Дата выпуска 1965 г.

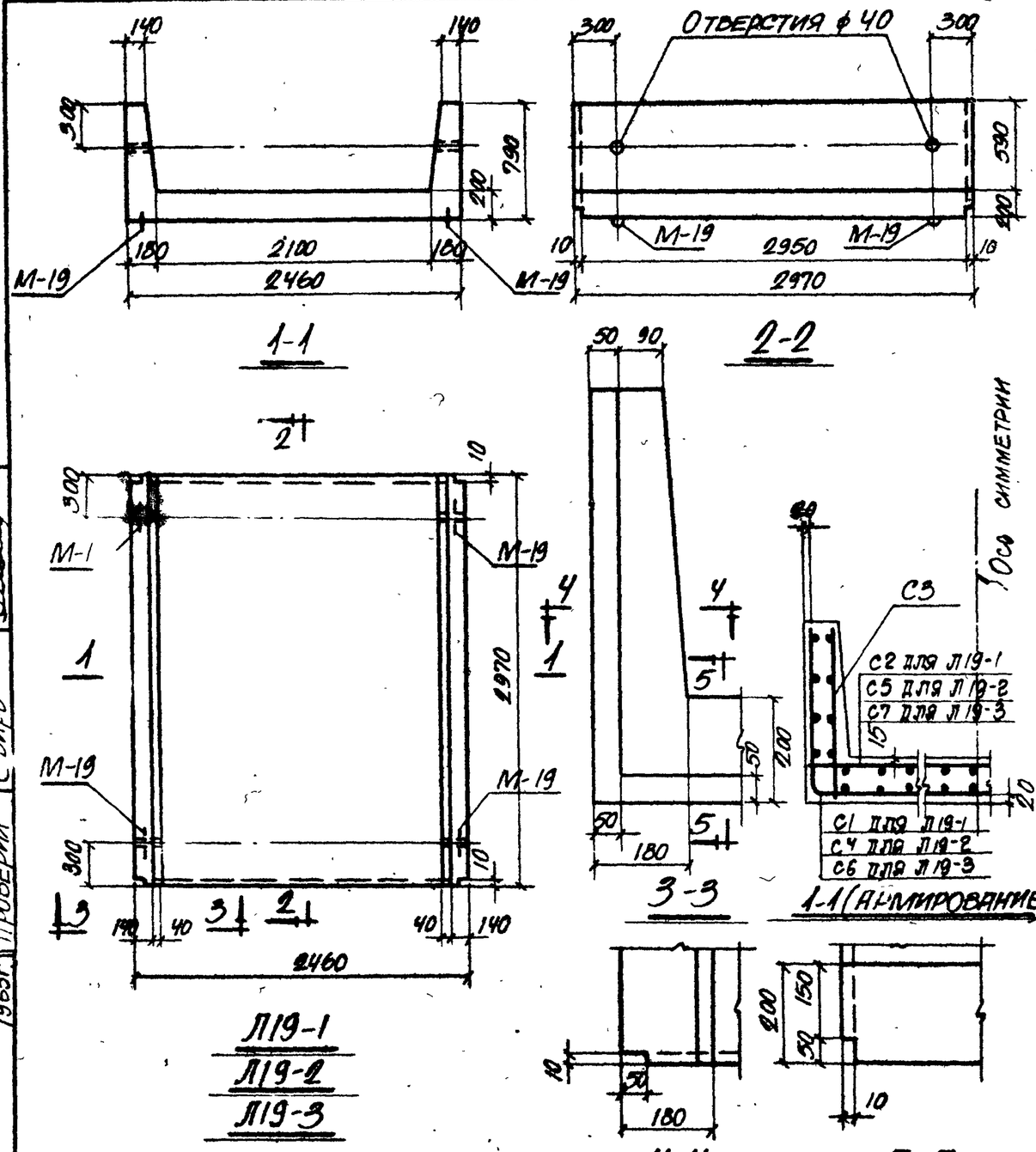

Спецификация арматуры на один лоток

44

Марка лотка	Марка и количество каркасов или сеток	№ поз.	Эскиз	ф мм	Длина мм	Колич. шт. в одном каркасе или на сетке	Колич. шт. в одном лотке	Общая длина м
Л19-1	С1 (шт. 1)	1	Линии перегиба; С1; С4; С3	10АIII	3940	30	30	118,0
		2		5ВI	2940	22	22	64,8
	С2 (шт. 1)	2		5ВI	2940	12	12	35,3
		3		10АIII	2440	30	30	73,0
	С3 (шт. 2)	4		4ВI	2940	4	8	23,5
		5		6АIII	760	16	32	24,3
Л19-2	С4 (шт 1)	2		5ВI	2940	22	22	64,8
		6		12АIII	3940	30	30	118,0
	С5 (шт 1)	2	С2; С5; С7	5ВI	2940	12	12	35,3
		7		12АIII	2440	30	30	73,0
	С3 (шт 2)	4		4ВI	2940	4	8	23,5
		5		6АIII	760	16	32	24,3
Л19-3	С6 (шт. 1)	2	С3	5ВI	2940	22	22	64,8
		8		14АIII	3940	30	30	118,0
	С7 (шт. 1)	2		5ВI	2940	12	12	35,3
		9		14АIII	2440	30	30	73,0
	С3 (шт. 2)	4		4ВI	2940	4	8	23,5
		5		6АIII	770	16	32	24,3

Выборка стали на один лоток, кг

Марка лотка	Сталь класса А-III по ГОСТ 5781-61					Холоднотянутая проволока класса В-I по ГОСТ 6727-53			Сталь класса АI по ГОСТ 5781-61			Всего
	ф мм				Итого	ф мм		Итого	ф мм		Итого	
	6АIII	10АIII	12АIII	14АIII		4ВI	5ВI		10АI	16АI		
Л19-1	5,4	118,0	—	—	123,4	2,3	15,6	17,9	0,8	11,6	12,4	153,7
Л19-2	5,4	—	170,0	—	175,4	2,3	15,6	17,9	0,8	11,6	12,4	205,7
Л19-3	5,4	—	—	231,0	236,4	2,3	15,6	17,9	0,8	11,6	12,4	266,7

Выборка закладных элементов на один лоток

Марка лотка	Марка закладного элемента	Колич. шт.	№ листа
Л19-1	М-19	4	67
Л19-2	М-19	4	
Л19-3	М-19	4	

Показатели на один лоток

Марка лотка	Вес т	Марка бетона	Объем бетона м³	Расход стали кг
Л19-1	5,0	„300"	2,0	153,7
Л19-2	5,0	„300"	2,0	205,7
Л19-3	5,0	„300"	2,0	266,7

Примечание

Деталь установки закладного элемента М-19 аналогична детали установки элементов М-9÷М-11, приведенной на листе 53 выпуска 2.

Бродский	Витин	Зорин
Рук. группы	Ст. инженер	Рассчитал
Козародицин	Банлос	Спектор
		Копытин
		Терентьева
Исполнитель	Проверил	Сыпрь
Дата выпуска 1965г		

ТА 1965

Лотки Л19-1; Л19-2; Л19-3

ИС-01-04 Выпуск 6 Лист 37

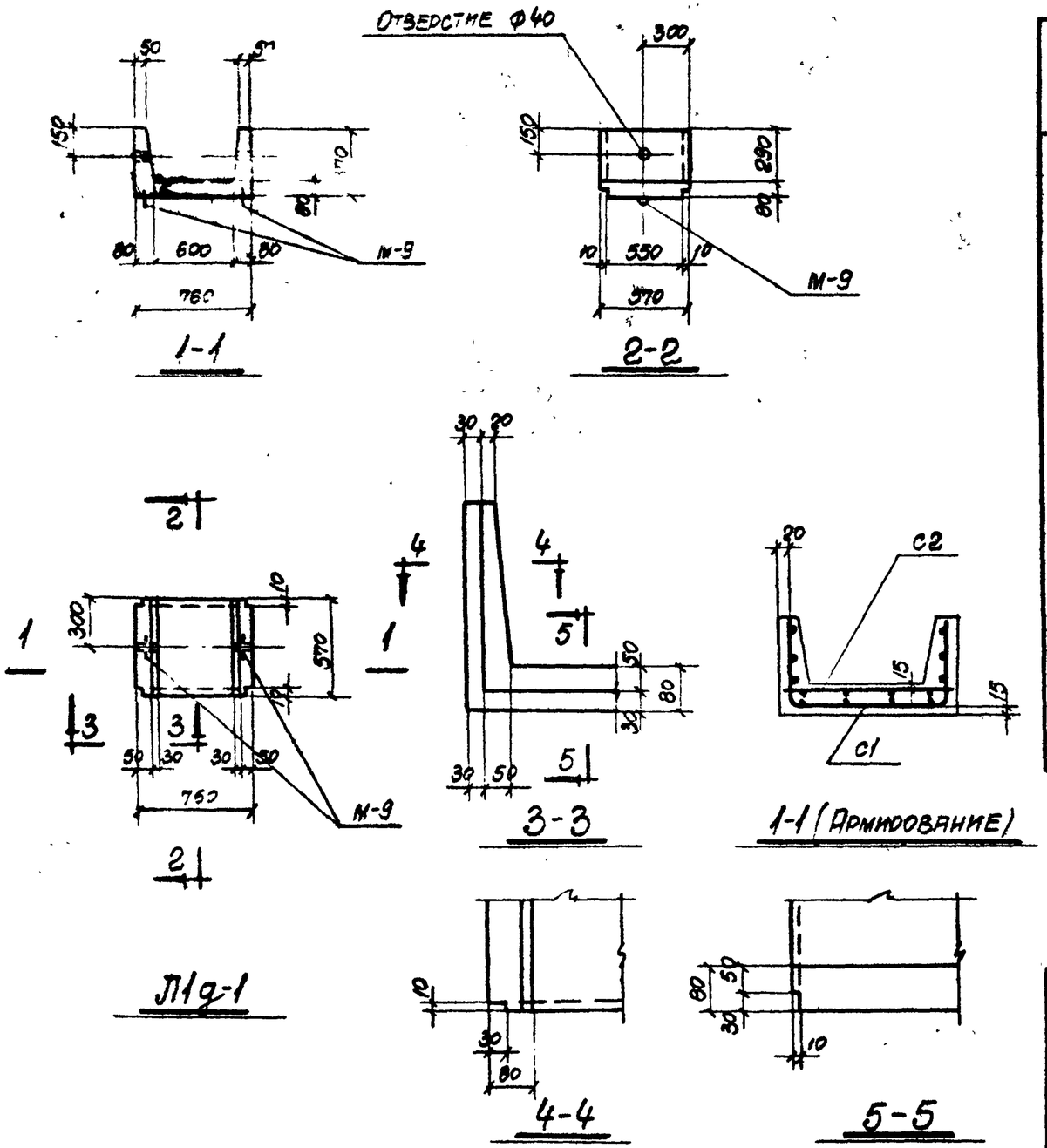

Спецификация арматуры на один лоток

Марка лотка	Марка и колич. каркасов или сеток	№ поз.	Эскиз	ф мм	Длина мм	Колич. шт. одн. каркас. или сетка	Колич. шт. всем лотке	Общая длина м
Л1g-1	С1 (шт. 1)	1		8АIII	1400	6	6	8.4
		2		4ВI	540	10	10	5.4
	С2 (шт. 1)	2		4ВI	540	4	4	2.2
		3		8АIII	740	5	5	3.7

Выборка стали на один лоток, кг

Марка лотка	Сталь класса А-III по ГОСТ 5781-61. ф мм			Итого	Холоднотянутая проволока класса В-I по ГОСТ 6727-53 ф мм		Итого	Сталь класса А-I по ГОСТ 5781-61. ф мм		Итого	Всего
	8АIII	—	—		4ВI	—		10АI	—		
Л1g-1	4.8	—	—	4.8	0.7		0.7	1.8	—	1.8	7.3

Выборка закладных элементов на один лоток

Марка лотка	Марка закладного элемента	Колич. шт.	№ листа
Л1g-1	М-9	2	54, вып. 2

Показатели на один лоток

Марка лотка	Вес т	Марка бетона	Объем бетона м³	Расход стали кг
Л1g-1	0.15	„300"	0.06	7.3

Примечание

Деталь установки закладного элемента М-9 приведена на листе 53 выпуска 2.

Бродский			
Витин			
Рук. группы	Ст. инженер	Ряссчитал	Инженер-техник
Изготовили	Бандос	Электрик	Копштейн

Дата выпуска 1965 г.

ТД 1965

Лоток Л1g-1

ИС-01-04 Выпуск 6 Лист 38

7031-06 47

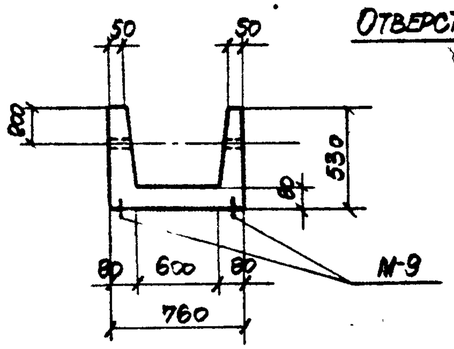

1-1

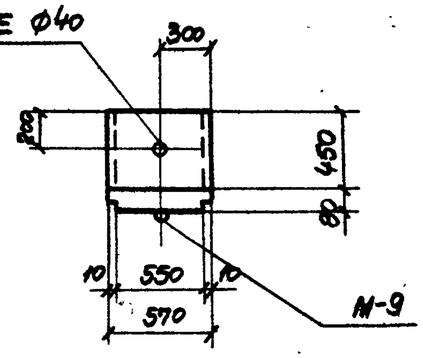

2-2

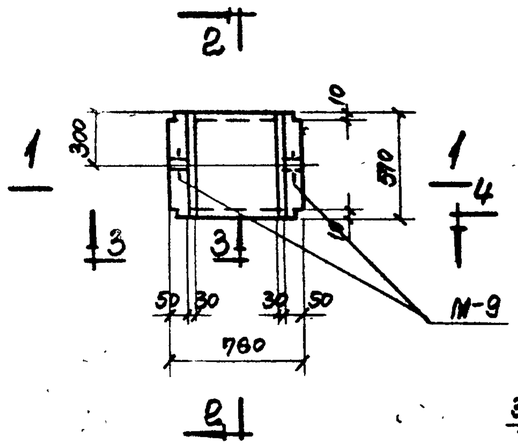

Л2g-1

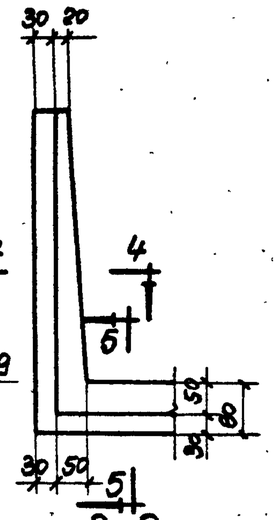

3-3

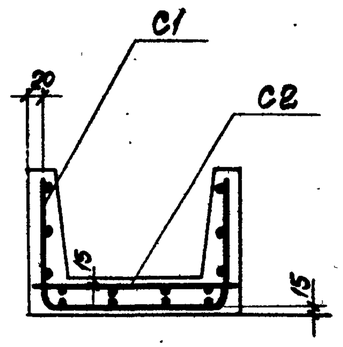

1-1 (Армирование)

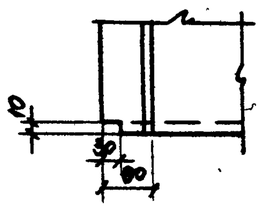

4-4

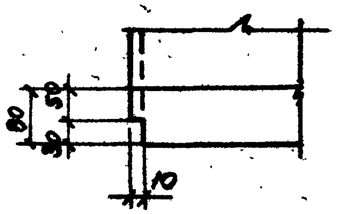

5-5

Спецификация арматуры на один лоток

46

Марка лотка	Марка и колич. каркасов или сеток	№ поз	Эскиз	ф мм	Длина мм	Колич. шт. в одном каркасе или сетке	Колич. шт. в одном лотке	Общая длина м
Л2g-1	С1 (шт. 1)	1	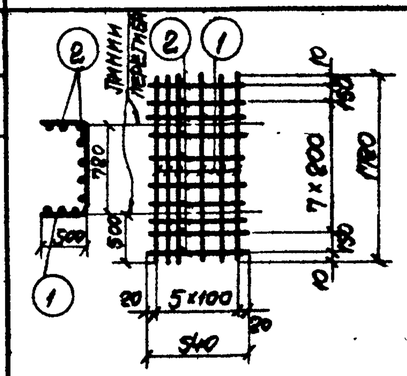	8АIII	1780	6	6	10.3
		2		4ВI	540	10	10	5.4
	С2 (шт. 1)	2	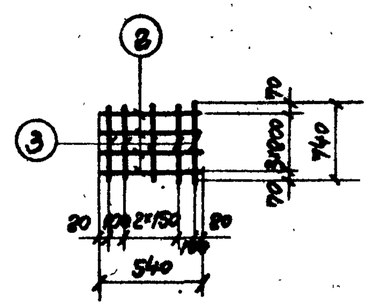	4ВI	540	4	4	2.2
		3		8АIII	740	5	5	3.7

Выборка стали на один лоток, кг

Марка лотка	Сталь класса А-III по ГОСТ 5781-61. ф мм 8АIII			Итого	Холоднотянутая проволока класса В-I по ГОСТ 6727-53 ф мм 4ВI		Итого	Сталь класса А-I по ГОСТ 5781-61 ф мм 10АI		Итого	Всего
Л2g-1	5.5	·		5.5	0.7		0.7	1.8		1.8	8.0

Выборка закладных элементов на один лоток

Марка лотка	Марка закладного элемента	Колич. шт.	№ листа
Л2g-1	М-9	2	54, вып. 2

Показатели на один лоток

Марка лотка	Вес т	Марка бетона	Объем бетона $м^3$	Расход стали кг
Л2g-1	0.18	„300"	0.07	8.0

Примечание

Деталь установки закладного элемента М-9 приведена на листе 53 выпуска 2.

Рук. группы	Бродский		
Ст. инженер	Витин		
Инженер	Зонин		
Техник	Тебенева		
Исполнитель	Свиридова		
Гл. инж. пр.	Козаровицкий		
Гл. спец.	Бандос		
Гл. спец.	Спектор		
Нач. отд.	Копштейн		

Дата 1965 г. Выпуск

ТА 1963

Лоток Л2g-1

ИС-01-04 Выпуск 6 Лист 39

7031-06 48

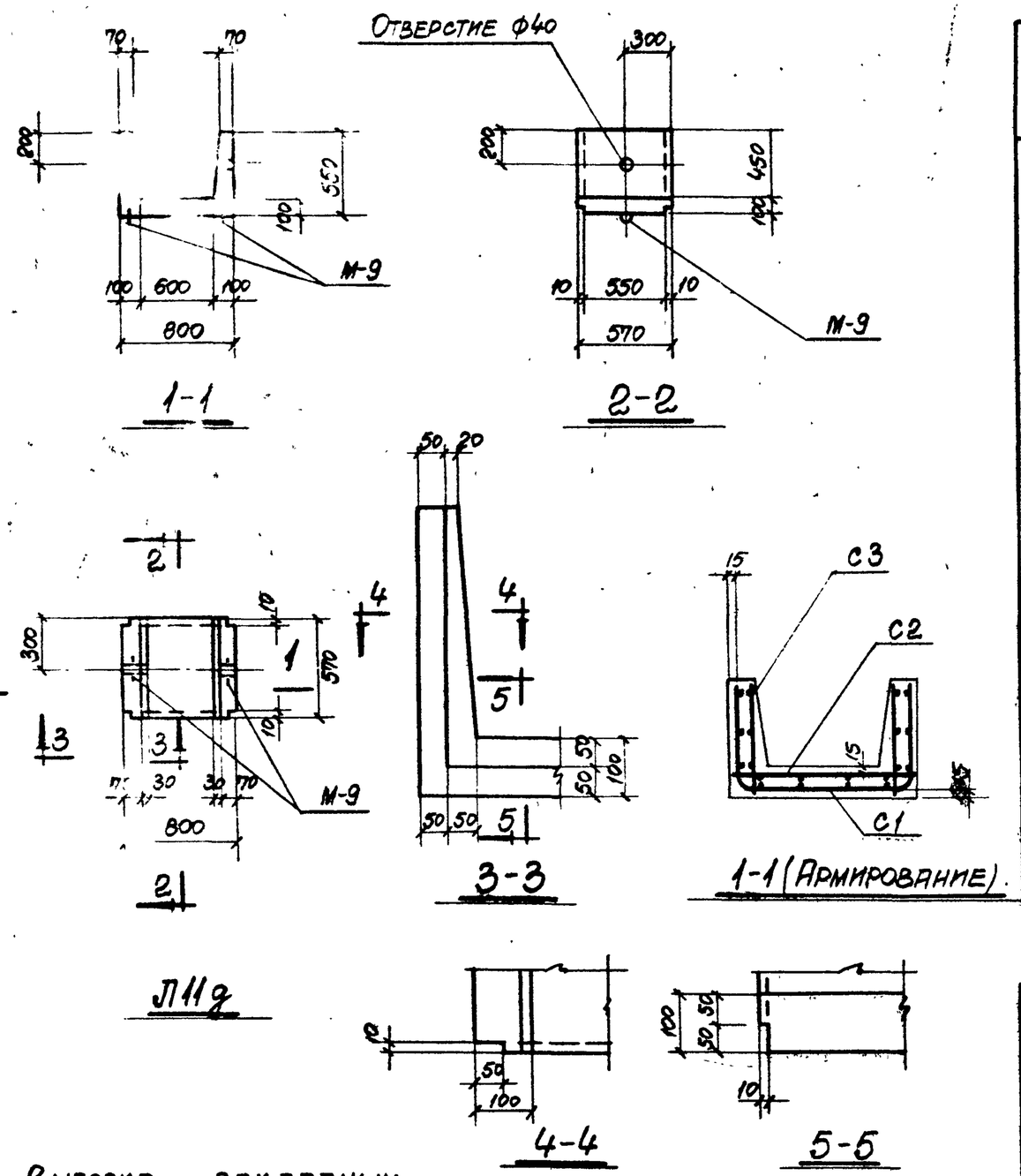

Спецификация арматуры на один лоток

Марка лотка	Марка и колич. каркасов или сеток	№ поз.	Эскиз	ф мм	Длина мм	Колич. шт. в одн. каркасе или сетке	Колич. шт. в одном лотке	Общая длина м
Л11д	С1 (шт. 1)	1		10АIII	1810	6	6	10.8
		2		5ВI	540	10	10	5.4
	С2 (шт. 1)	3		4ВI	540	4	4	2.2
		4		8АIII	780	5	5	3.9
	С3 (шт. 2)	3		4ВI	540	3	6	3.2
		5		6АIII	530	5	10	5.3

Выборка стали на один лоток, кг

Марка лотка	Сталь класса А-III по ГОСТ 5781-61. ф мм 6АIII	8АIII	10АIII	Итого	Холоднотянутая проволока класса В-I по ГОСТ 6727-53. ф мм 4ВI	5ВI	Итого	Сталь класса А-I по ГОСТ 5781-61. ф мм 10АI		Итого	Всего
Л11д	1.2	1.5	6.7	9.4	0.5	0.9	1.4	1.8		1.8	12.6

Выборка закладных элементов на один лоток

Марка лотка	Марка закладного элемента	Колич. шт.	№ листа
Л11д	М-9	2	54 вып. 2

Показатели на один лоток

Марка лотка	Вес т	Марка бетона	Объем бетона $м^3$	Расход стали кг
Л11д	0.23	„300"	0.09	12.6

Примечание

Деталь установки закладного элемента М-9 приведена на листе 53 выпуска 2.

ТА 1965	Лоток Л11д	ИС-01-04 Выпуск 6	Лист 40

Бродский	Витин	Гер. 76ЕЗЯ	Ивн
Рук. группы	Ст. инженер	Рассчитал	Исполнитель	Проверил
Козаровицкий	Бандос	Спектор	Копиченко
Дата выпуска 1965г.			

7031-06 49

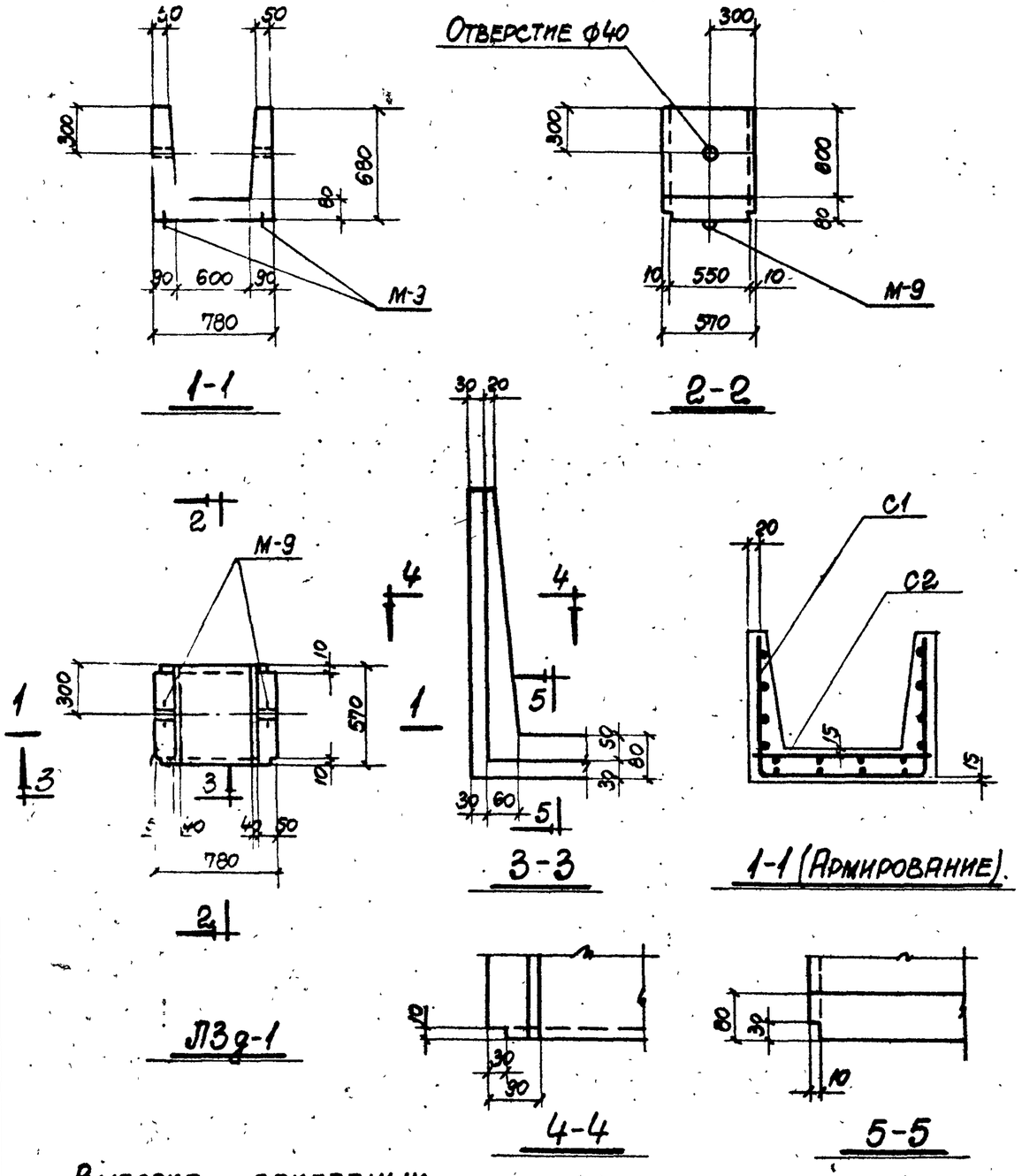

Спецификация арматуры на один лоток

48

Марка лотка	Марка и колич. каркасов или сеток	№ поз.	Эскиз	ф мм	Длина мм	Колич. шт. в одн. каркасе или сетке	Колич. шт. в одном лотке	Общая длина м
Л3g-1	С1 (шт. 1)	1	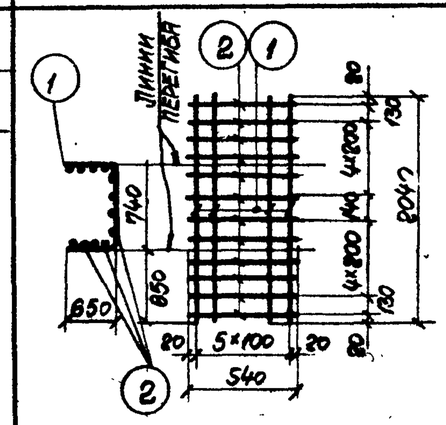	10АIII	2040	6	6	12.2
		2		5ВI	540	12	12	6.5
	С2 (шт. 1)	3		4ВI	540	4	4	2.2
		4		8АIII	760	5	5	3.8

Выборка стали на один лоток, кг

Марка лотка	Сталь класса А-III по ГОСТ 5781-61				Холоднотянутая проволока класса В-I по ГОСТ 6727-53			Сталь класса А-I по ГОСТ 5781-61.			Всего
	ф мм			Итого	ф мм		Итого	ф мм		Итого	
	8АIII	10АIII			4ВI	5ВI		10АI			
Л3g-1	1.5	7.5		9.0	0.2	1.0	1.2	1.8		1.8	12.0

Выборка закладных элементов на один лоток

Марка лотка	Марка закладного элемента	Колич. шт.	№ листа
Л3g-1	М-9	2	54, вып.2

Показатели на один лоток

Марка лотка	Вес т	Марка бетона	Объем бетона $м^3$	Расход стали кг
Л3g-1	0.20	„300"	0.08	12.0

Примечание

Деталь установки закладного элемента М-9 приведена на листе 53 выпуска 2.

ТА 1965	Лоток Л3g-1	ИС-01-04 Выпуск 6 Лист 41

Бродский, Витин, Зорин, Тер-Тадевосян, Свиридов — Рук. группы, Ст. инженер, Рассчитал, Исполнитель, Проверил

Изаровицкий, Бандос, Спектор, Копштейн — Дата выпуска 1965г.

7031-06 50

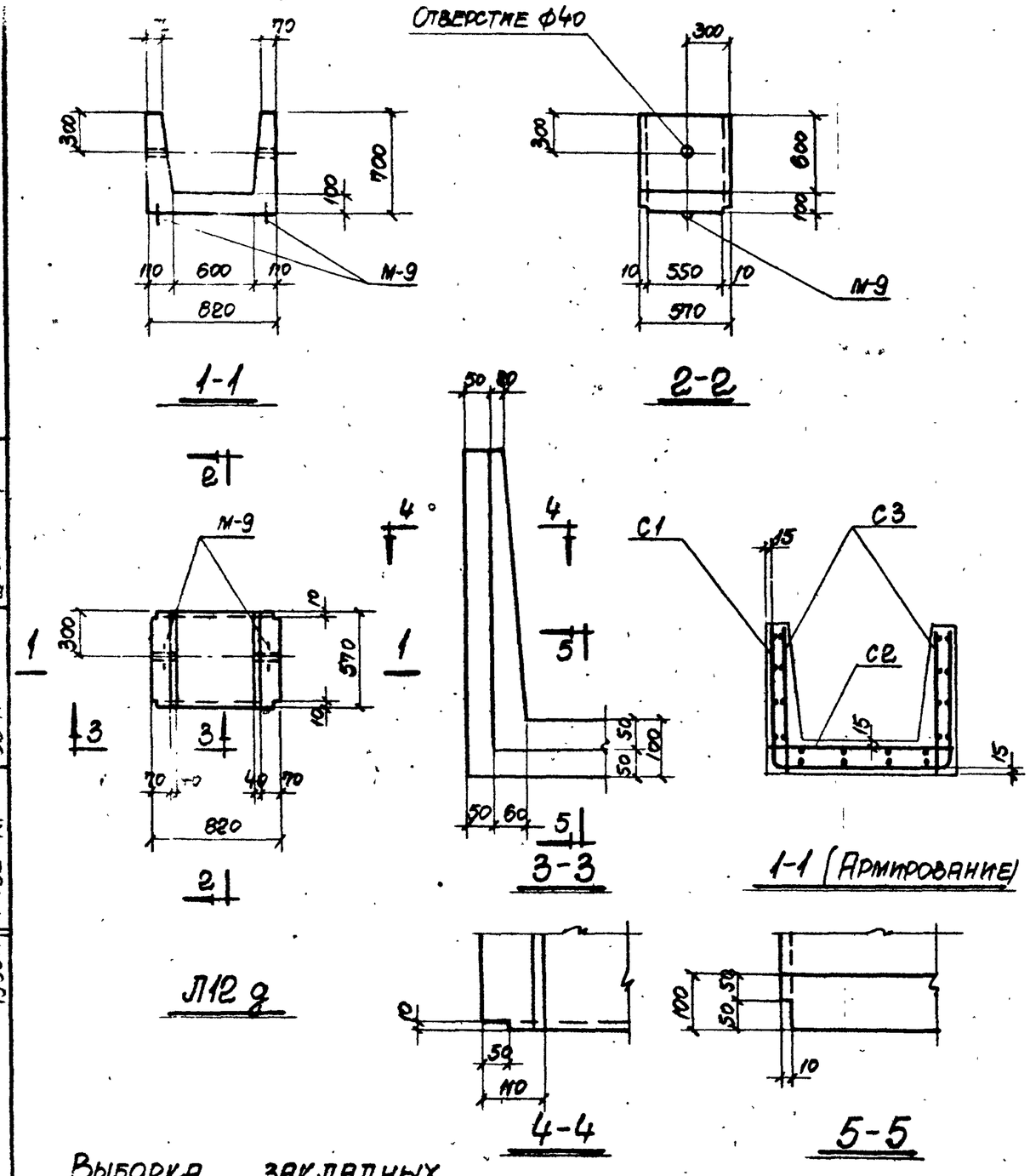

Спецификация арматуры на один лоток

Марка лотка	Марка и колич. каркасов или сеток	№ поз.	Эскиз	ф мм	Длина мм	Колич. шт. в одн. каркасе или сетке	Колич. шт. в одном лотке	Общая длина м
Л12 д	С1 (шт. 1)	1	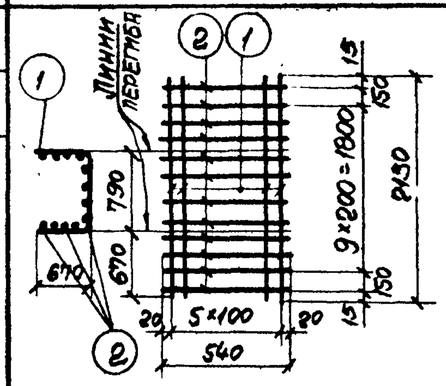	12АIII	2150	6	6	12.8
		2		5ВI	540	12	12	6.5
	С2 (шт. 1)	3	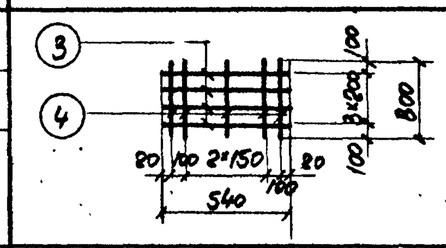	4ВI	540	4	4	2.2
		4		8АIII	800	5	5	4.0
	С3 (шт. 2)	3	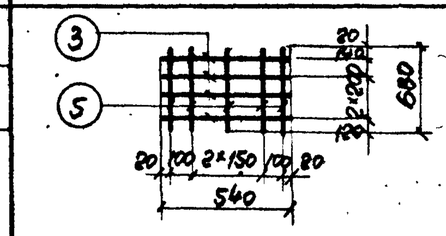	4ВI	540	4	8	4.4
		5		6АIII	680	5	10	6.8

Выборка стали на один лоток, кг

Марка лотка	Сталь класса А-III по ГОСТ 5781-61. ф мм 6АIII	8АIII	12АIII	Итого	Холоднотянутая проволока класса В-I по ГОСТ 6727-53 ф мм 4ВI	5ВI	Итого	Сталь класса А-I по ГОСТ 5781-61 ф мм 10АI		Итого	Всего
Л12 д	1.5	1.6	11.3	14.4	0.6	1.0	1.6	1.8		1.8	17.8

Выборка закладных элементов на один лоток

Марка лотка	Марка закладного элемента	Колич. шт.	№ листа
Л12 д	М-9	2	54, вып. 2

Показатели на один лоток

Марка лотка	Вес т	Марка бетона	Объем бетона $м^3$	Расход стали кг
Л12 д	0.28	„300"	0.11	17.8

Примечание

Деталь установки закладного элемента М-9 приведена на листе 53 выпуска 2.

ТА 1965	Лоток Л12 д	ИС-01-04 Выпуск 6	Лист 42

Ст. инженер Витин; Рассчитал Эрн; Исполнитель Гудент; Проверил Сваров; Гл. инженер проекта Гурович; Руководитель группы Бандос; Электрик Электро; Инженер Ильштейн; Дата выпуска 1965 г.

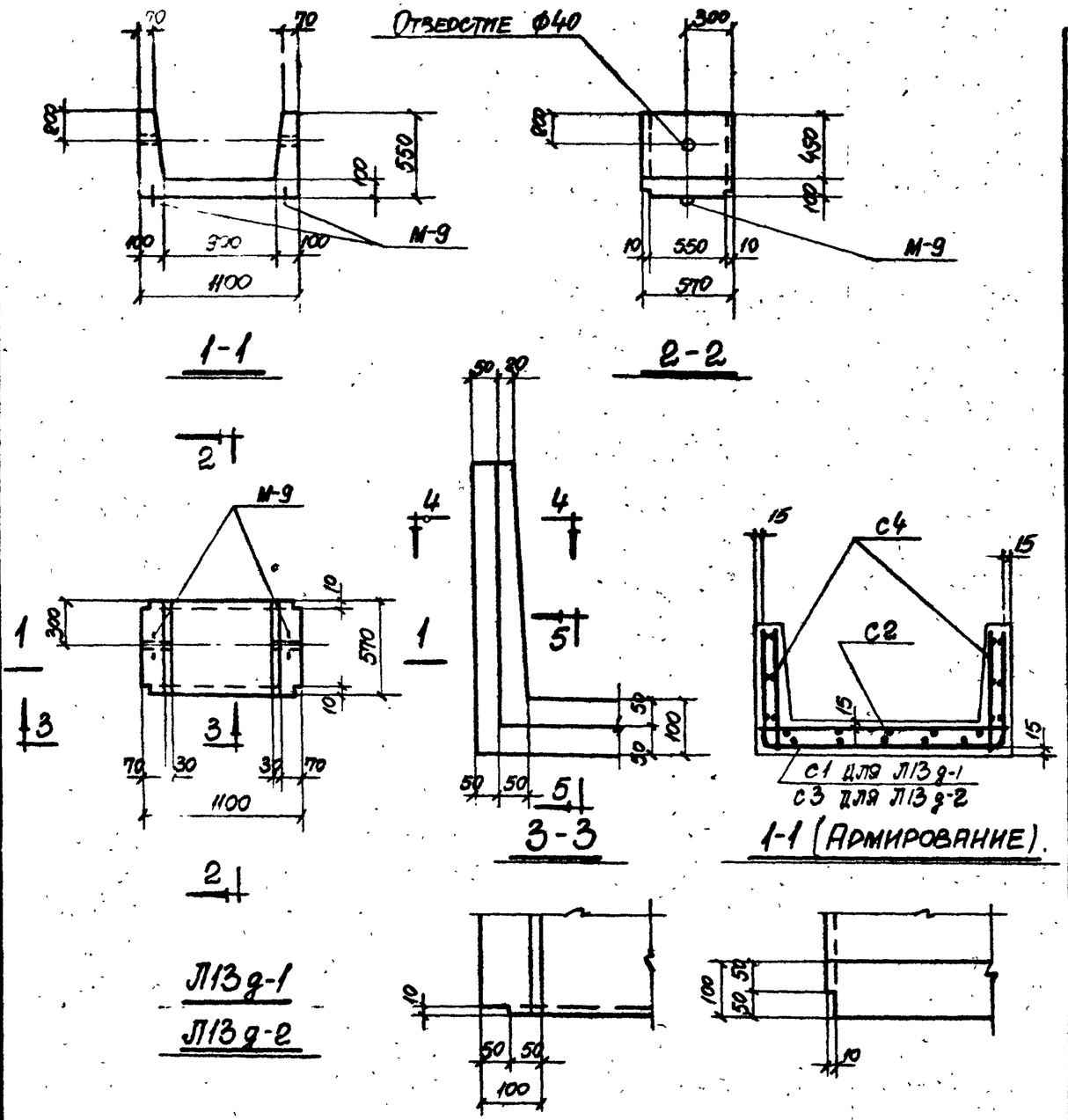

Спецификация арматуры на один лоток

50

Марка лотка	Марка и колич. каркасов или сеток	№ поз.	Эскиз	ф мм	Длина мм	Колич. шт. в одном каркасе или сетке	Колич. шт. в одном лотке	Общая длина м
Л13g-1	С1 (шт 1)	1	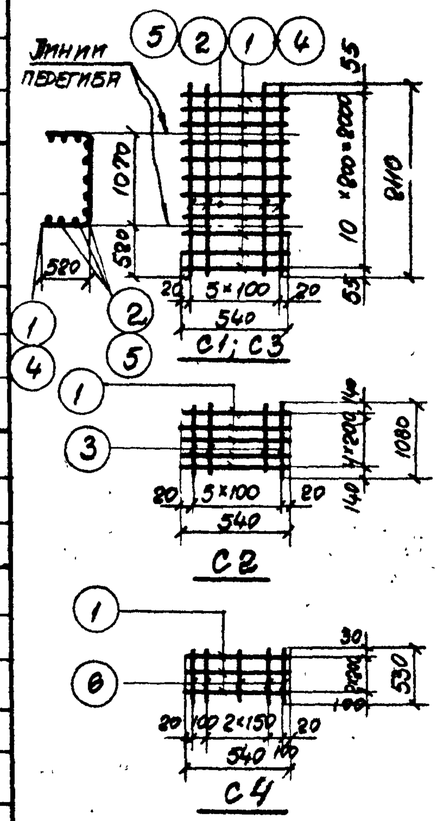	4ВI	540	11	11	5.9
		2		8АIII	2110	6	6	12.7
	С2 (шт.1)	1		4ВI	540	5	5	2.7
		3		8АIII	1080	6	6	6.5
	С4 (шт.2)	1		4ВI	540	3	6	3.2
		6		6АIII	530	5	10	5.3
Л13g-2	С3 (шт.1)	4		5ВI	540	11	11	5.9
		5		10АIII	2100	6	6	12.6
	С2 (шт.1)	1		4ВI	540	5	5	2.7
		3		8АIII	1080	6	6	6.5
	С4 (шт.2)	1		4ВI	540	3	6	3.2
		6		6АII	530	5	10	5.3

Линия перегиба

С1; С3

С2

С4

Выборка стали на один лоток, кг

Марка лотка	Сталь класса А-III по ГОСТ 5781-61. ф мм 6АIII	8АIII	10АIII	Итого	Холоднотянутая проволока класса В-I по ГОСТ 6727-53 ф мм 4ВI	5ВI	Итого	Сталь класса А-I по ГОСТ 5781-61 ф мм 10АI		Итого	Всего
Л13g-1	1.2	7.6	—	8.8	1.2	—	1.2	1.8		1.8	11.8
Л13g-2	1.2	2.6	7.8	11.6	0.6	0.9	1.5	1.8		1.8	14.9

Выборка закладных элементов на один лоток

Марка лотка	Марка закладного элемента	Колич-во шт.	№ листа
Л13g-1	М-9	2	54, вып. 2
Л13g-2	М-9	2	54, вып. 2

Показатели на один лоток

Марка лотка	Вес т	Марка бетона	Объем бетона м³	Расход стали кг
Л13g-1	0.28	„300"	0.11	11.8
Л13g-2	0.28	„300"	0.11	14.9

Примечание

Деталь установки закладного элемента М-9 приведена на листе 53 выпуска 2.

ТА 1965	Лотки Л13g-1; Л13g-2	ИС-01-04 Выпуск 6	Лист 43

Бродский	Витин	Терентьев	
Дук. группы	Ст. инженер	Рассчитал	Исполнитель	Проверил
Козаровицкий	Бандос	Спектор	Копштейн	
Гл. инж. отд.	Гл. инж. пр.			
Дата выпуска 1965 г.				

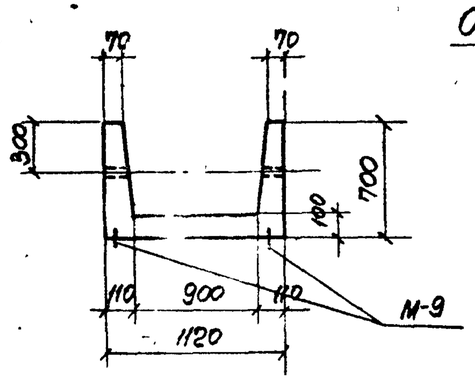

1-1

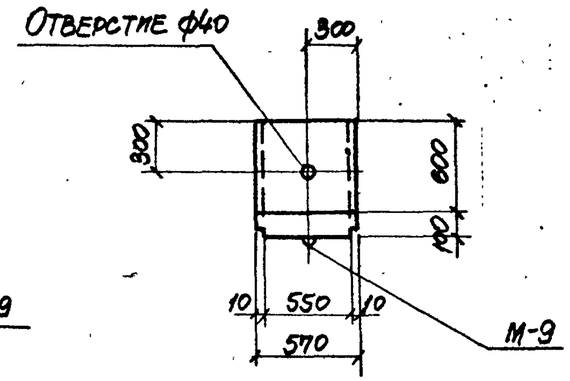

2-2

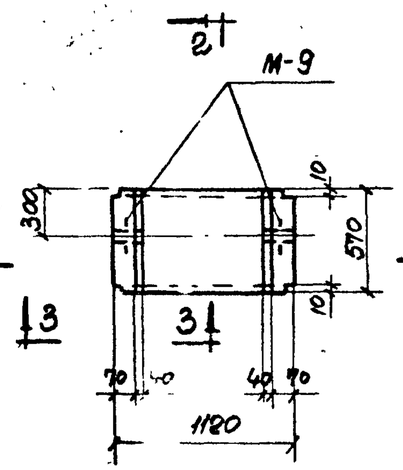

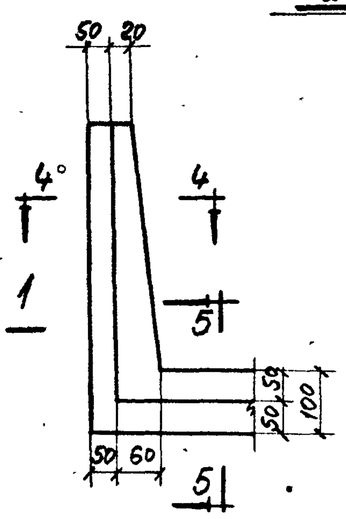

3-3

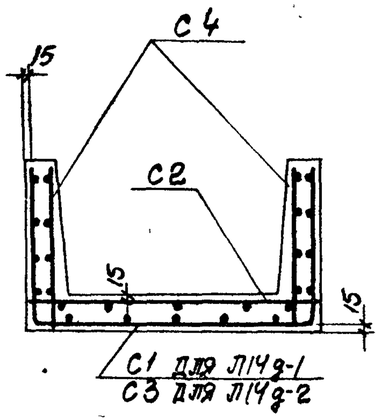

1-1 (армирование)

Л14g-1

Л14g-2

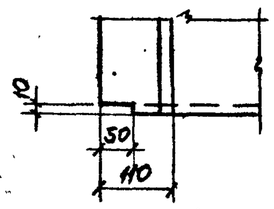

4-4

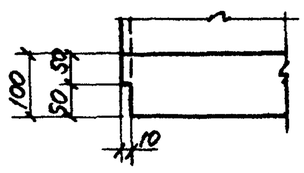

5-5

Спецификация арматуры на один лоток

51

Марка лотка	Марка и колич. каркасов или сеток	№ поз	Эскиз	ф мм	Длина мм	Колич. шт. в одн. каркасе или сетке	Колич. шт. в одном лотке	Общая длина м
Л14g-1	С1 (шт.1)	1	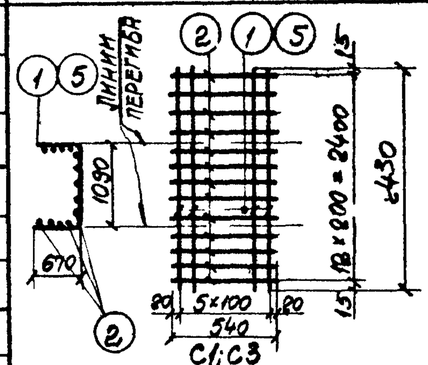	10АIII	2430	6	6	14.6
		2		5ВI	540	13	13	7.0
	С2 (шт.1)	3		8АIII	1100	6	6	6.6
		4		4ВI	540	5	5	2.7
	С4 (шт.2)	4		4ВI	540	4	8	4.3
		6		6АIII	680	5	10	6.8
Л14g-2	С3 (шт.1)	2	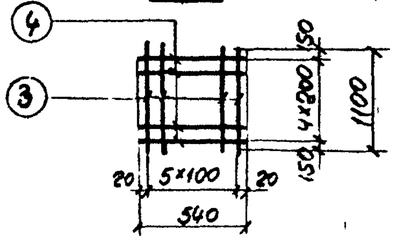	5ВI	540	13	13	7.0
		5		12АIII	2430	6	6	14.6
	С2 (шт.1)	3		8АIII	1100	6	6	6.6
		4		4ВI	540	5	5	2.7
	С4 (шт.2)	4		4ВI	540	4	8	4.3
		6		6АIII	680	5	10	6.8

Выборка стали на один лоток, кг

Марка лотка	Сталь класса А-III по ГОСТ 5781-61					Холоднотянутая проволока класса В-I по ГОСТ 6727-53			Сталь класса А-I по ГОСТ 5781-61			Всего
	ф мм				Итого	ф мм		Итого	ф мм		Итого	
	6АIII	8АIII	10АIII	12АIII		4ВI	5ВI		10АI			
Л14g-1	1.5	2.6	8.9	–	13.0	0.7	1.1	1.8	1.8		1.8	16.6
Л14g-2	1.5	2.6	–	12.9	17.0	0.7	1.1	1.8	1.8		1.8	20.6

Выборка закладных элементов на один лоток

Марка лотка	Марка закладного элемента	Колич. шт.	№ листа
Л14g-1	М-9	2	54, вып.2
Л14g-2	М-9	2	54, вып.2

Показатели на один лоток

Марка лотка	Вес т	Марка бетона	Объем бетона м³	Расход стали кг
Л14g-1	0.33	„300"	0.13	16.6
Л14g-2	0.33	„300"	0.13	20.6

Примечание

Детали установки закладного элемента М-9 приведены на листе 53 выпуска 2.

Бродский	Витин		
Рук. группы	Ст. инженер	Дрочитал	Исполнитель
Козаровицкий	Бандос	Спектор	Копштейн

Дата выпуска 1965 г.

ТА 1965

Лотки Л14g-1; Л14g-2

ИС-01-04 Выпуск 6 Лист 44

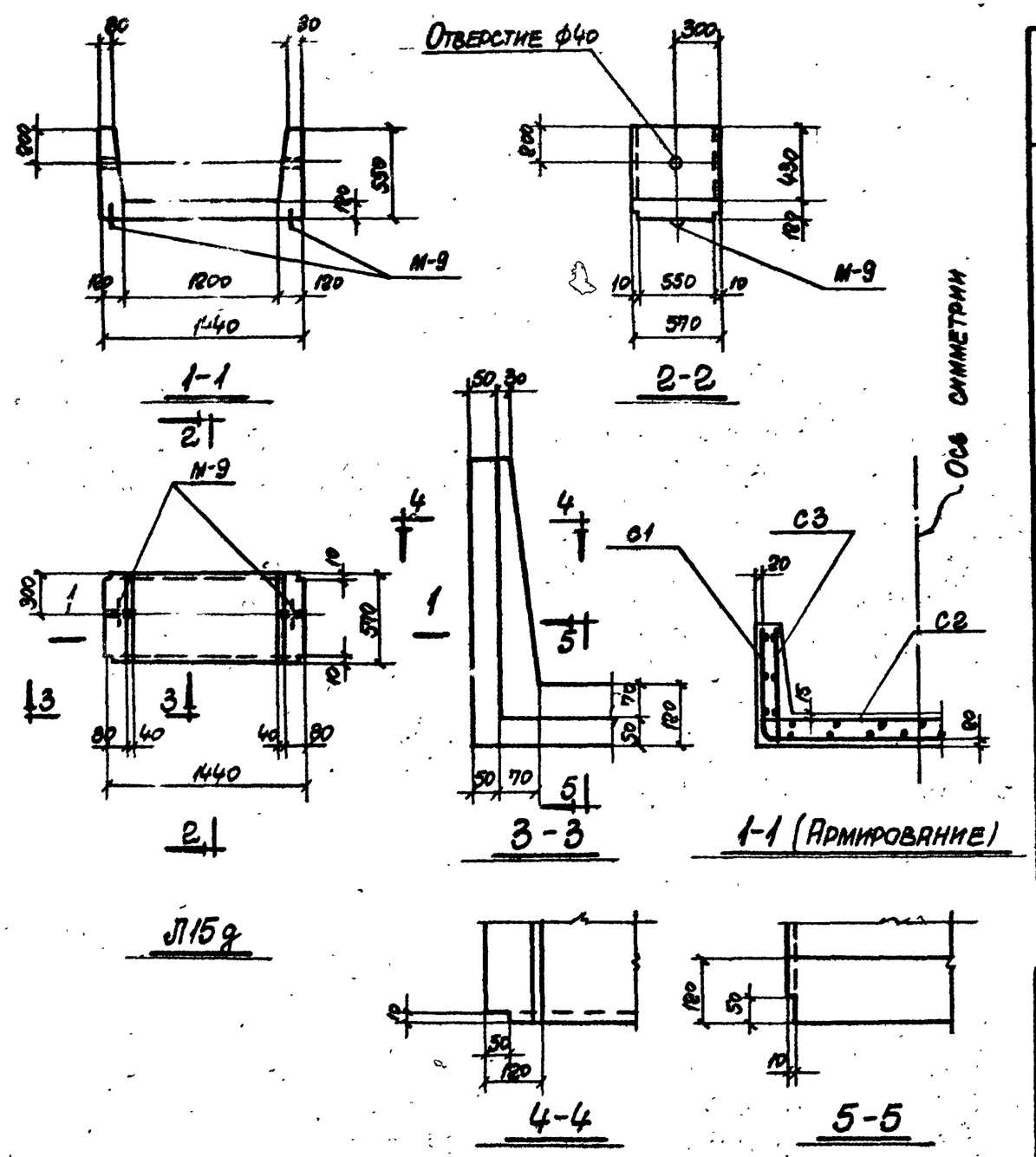

Спецификация арматуры на один лоток

Марка лотка	Марка и колич. каркасов или сеток	№ поз.	Эскиз	ф мм	Длина мм	Колич. шт. в одном каркасе или сетке	Колич. шт. в одном лотке	Общая длина м
Л15д	С1 (шт 1)	1		10АIII	2440	6	6	14.6
		2		5ВI	540	13	13	7.0
	С2 (шт. 1)	2		5ВI	540	7	7	3.8
		3		12АIII	1420	6	6	8.5
	С3 (шт. 2)	4		6АIII	530	5	10	5.3
		5		4ВI	540	3	4	3.2

Выборка стали на один лоток, кг

Марка лотка	Сталь класса А-III по ГОСТ 5781-61. ф мм 6АIII	10АIII	12АIII	Итого	Холоднотянутая проволока класса В-I по ГОСТ 6727-53 ф мм 4ВI	5ВI	Итого	Сталь класса А-I по ГОСТ 5781-61. ф мм 10АI		Итого	Всего
Л15д	1.2	9.0	7.6	17.8	0.3	1.7	2.0	1.8		1.8	21.6

Выборка закладных элементов на один лоток

Марка лотка	Марка закладного элемента	Колич. шт.	№ листа
Л15д	М-9	2	54, вып. 2

Показатели на один лоток

Марка лотка	Вес т	Марка бетона	Объем бетона м³	Расход стали кг
Л15д	0.38	„300"	0.15	21.6

Примечание

Деталь установки закладного элемента М-9 приведена на листе 53 выпуска 2.

ТА 1965	Лоток Л15д	ИС-01-04 Выпуск 6	Лист 45

Руководитель группы Броцкий; Ст. инженер Витин; Разработал Гаевский; Исполнитель Сомов; Проверил; Изготовил Бандос; Электрик Копштейн; Дата выпуска 1965 г.

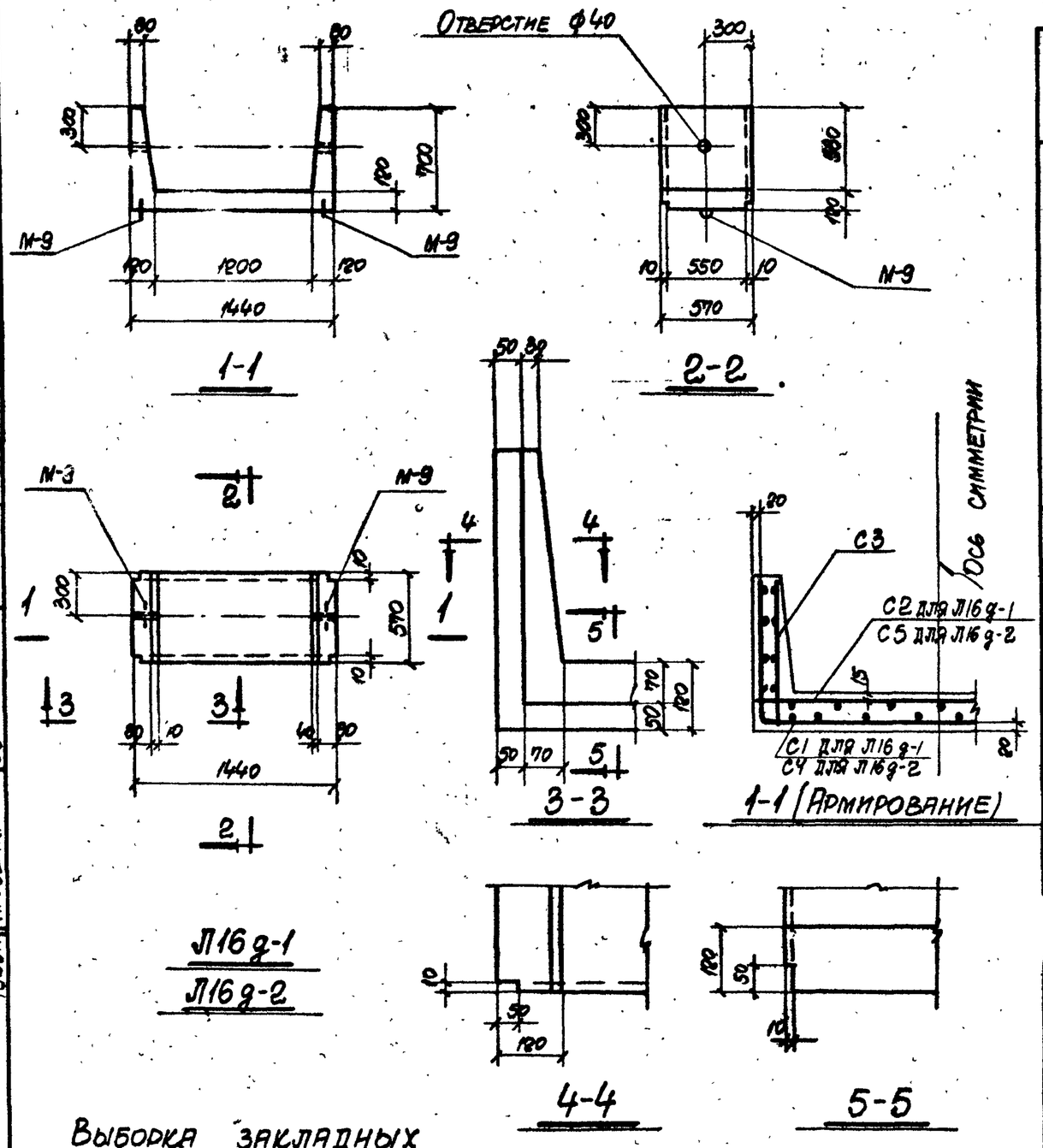

Спецификация арматуры на один лоток

Марка лотка	Марка и колич. карк. или сеток	№ поз.	Эскиз	Ф мм	Длина мм	Колич. шт. в одном каркасе или сетке	Колич. шт. на лоток	Общая длина м
Л16g-1	С1 (шт. 1)	1	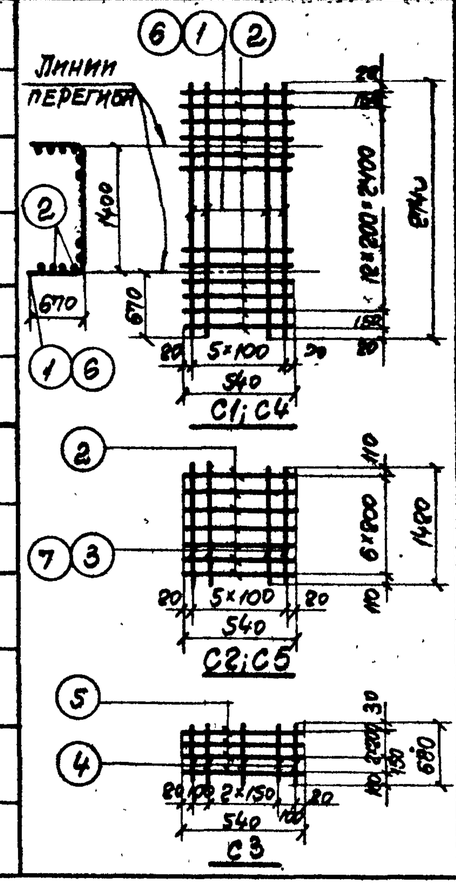	10АIII	2740	6	6	16.4
		2		5ВI	540	15	15	8.1
	С2 (шт. 1)	2		5ВI	540	7	7	3.8
		3		10АIII	1420	6	6	8.5
	С3 (шт. 2)	4		6АIII	680	5	10	6.8
		5		4ВI	540	4	8	4.3
Л16g-2	С4 (шт. 1)	2		5ВI	540	15	15	8.1
		6		12АIII	2740	6	6	16.4
	С5 (шт. 1)	2		5ВI	540	7	7	3.8
		7		12АIII	1420	6	6	8.5
	С3 (шт. 2)	4		6АIII	680	5	10	6.8
		5		4ВI	540	4	8	4.3

Выборка стали на один лоток, кг

Марка лотка	Сталь класса А-III по ГОСТ 5781-61				Холоднотянутая проволока класса В-I по ГОСТ 6727-53			Сталь класса А-I по ГОСТ 5781-61			Всего
	ф мм			Итого	ф мм		Итого	ф мм		Итого	
	6АIII	10АIII	12АIII		4ВI	5ВI		10АI			
Л16g-1	1.5	15.3	—	16.8	0.4	1.8	2.2	1.8		1.8	20.8
Л16g-2	1.5	—	22.2	23.7	0.4	1.8	2.2	1.8		1.8	27.7

Выборка закладных элементов на один лоток

Марка лотка	Марка закладного элемента	Колич. шт.	№ листа
Л16g-1	М-9	2	54, вып. 2
Л16g-2	М-9	2	54, вып. 2

Показатели на один лоток

Марка лотка	Вес т	Марка бетона	Объем бетона м³	Расход стали кг
Л16g-1	0.4	„300"	0.16	20.8
Л16g-2	0.4	„300"	0.16	27.7

Примечание

Деталь установки закладного элемента М-9 приведена на листе 53 выпуска 2.

ТА 1965	Лотки Л16g-1; Л16g-2	ИС-01-04 Выпуск 6	Лист 46

Бродский, Витин, Зорин, Гедентьева, Сотаб, Возровицкий, Бандос, Спектор, Копштейн — Рук. группы, Ст. инженер, Рассчитал, Исполнитель, Проверил, Гл. инж. п., Гл. инж. пр., Дата выпуска 1965 г.

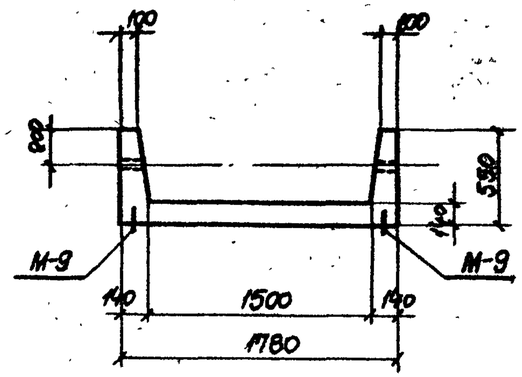

1-1

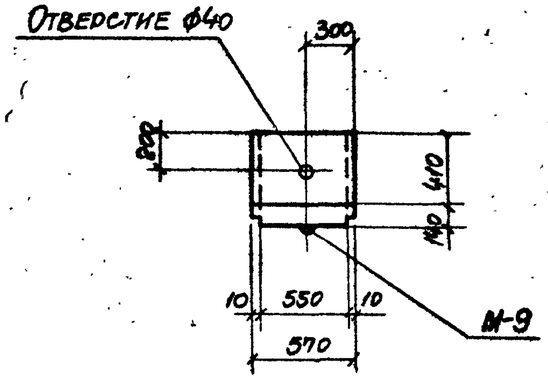

2-2

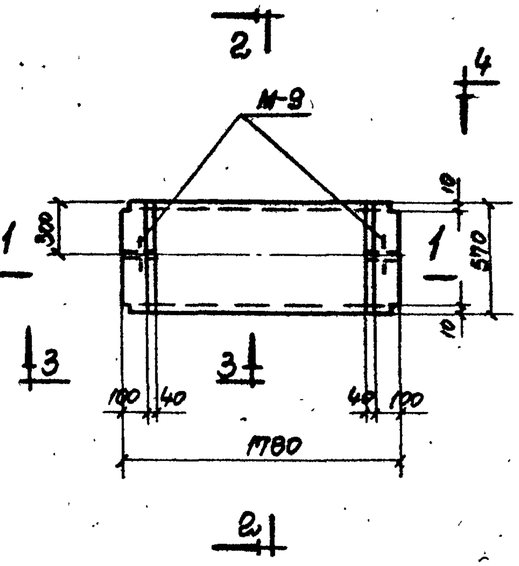

Л17g-1

Л17g-2

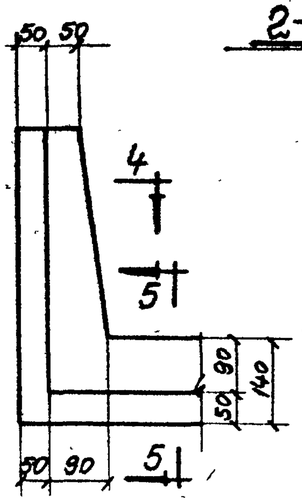

3-3

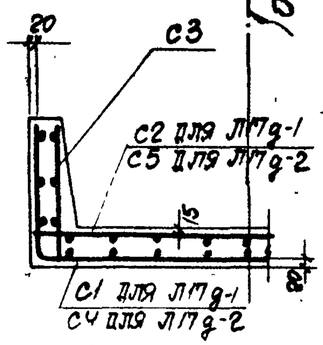

1-1 (Армирование)

Ось симметрии

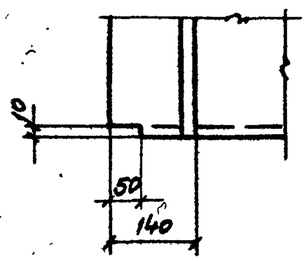

4-4

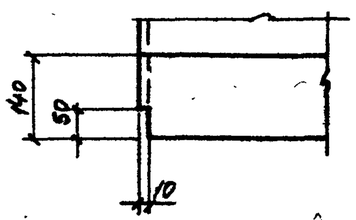

5-5

Спецификация арматуры на один лоток

54

Марка лотка	Марка и колич. каркасов или сеток	№ поз.	Эскиз	ф мм	Длина мм	Колич. шт. в один каркас или сетке	Колич. шт. в одном лотке	Общая длина м
Л17g-1	С1 (шт. 1)	1	Линии перегиба; 2 1 6; 80 170 2780 170 80; 12×200 = 2400; 5×100; 540; С1; С4	10АIII	2780	6	6	16.7
		2		5ВI	540	15	15	8.1
	С2 (шт. 1)	2	2; 1740; 520; 520; 1 6	5ВI	540	9	9	4.9
		3		10АIII	1760	6	6	10.6
	С3 (шт. 2)	4		6АIII	530	5	10	5.3
		5		4ВI	540	3	6	3.2
Л17g-2	С4 (шт. 1)	2	2; 180 150 1760 150 180; 8×200; 5×100; 540; С2; С5	5ВI	540	15	15	8.1
		6	7 3	10АIII	2780	6	6	16.7
	С5 (шт. 1)	2		5ВI	540	9	9	4.9
		7	5; 4; 10 200 200 180 530; 2×150; 540; С3	12АIII	1760	6	6	10.6
	С3 (шт. 2)	4		6АIII	530	5	10	5.3
		5		4ВI	540	3	6	3.2

Выборка стали на один лоток, кг

Марка лотка	Сталь класса А-III по ГОСТ 5781-61. ф мм: 6АIII	10АIII	12АIII	Итого	Холоднотянутая проволока класса В-I по ГОСТ 6727-53 ф мм: 4ВI	5ВI	Итого	Сталь класса А-I по ГОСТ 5781-61 ф мм: 10АI		Итого	Всего
Л17g-1	1.2	16.8	—	18.0	0.3	2.0	2.3	1.8		1.8	22.1
Л17g-2	1.2	—	24.3	25.5	0.3	2.0	2.3	1.8		1.8	29.6

Выборка закладных элементов на один лоток

Марка лотка	Марка закладного элемента	Колич. шт.	№ листа
Л17g-1	М-9	2	54, вып. 2
Л17g-2	М-9	2	54, вып. 2

Показатели на один лоток

Марка лотка	Вес т	Марка бетона	Объем бетона	Расход стали кг
Л17g-1	0.5	„300"	0.2	22.1
Л17g-2	0.5	„300"	0.2	29.6

Примечание

Деталь установки закладного элемента М-9 приведена на листе 53 выпуска 2.

ТА 1965	Лотки Л17g-1; Л17g-2	ИС-01-04 Выпуск 6 Лист 47

Гл. инж. инст	Козаровицкий	Гл. инж. проекта	Бродский	
Нач. отдела	Бандос	Ст. инженер	Витин	
Гл. конст. отд.	Спектор	Рассчитал	Зорин	
Гл. инж. пр.	Юшкевич	Исполнитель	Терентьева	
Дата выпуска 1965 г.		Проверил	Свирб.	

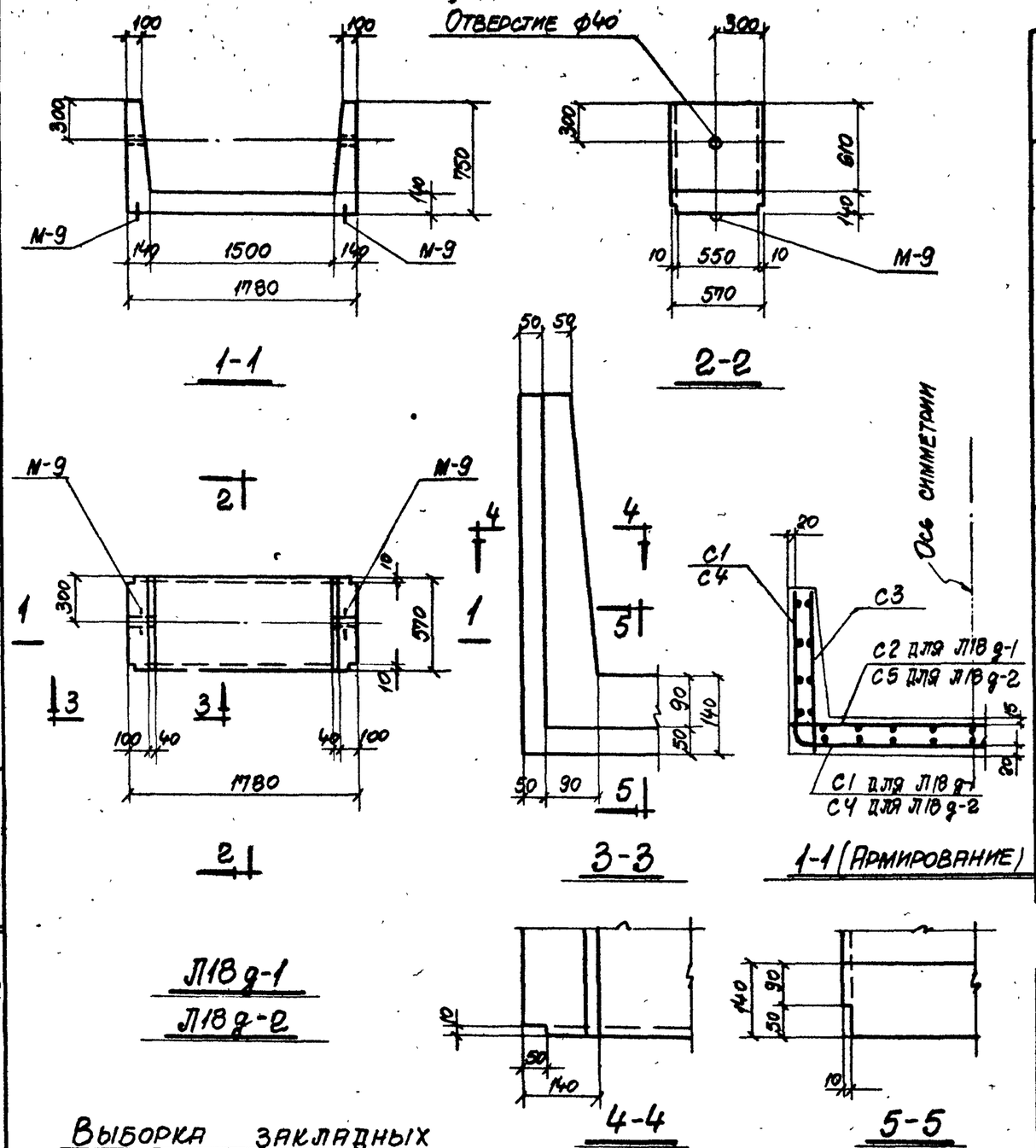

Л18 д-1

Л18 д-2

Спецификация арматуры на один лоток

Марка лотка	Марка и колич. каркасов или сеток	№ поз.	Эскиз	Ф мм	Длина мм	Колич. шт. в одн. каркасе или сетке	Колич. шт. в одном лотке	Общая длина м
Л18д-1	С1 (шт. 1)	1	Линии перегиба; С1; С4	10АIII	3180	6	6	19.2
		2		5ВI	540	17	17	9.2
	С2 (шт. 1)	2		5ВI	540	9	9	4.9
		3		10АIII	1760	6	6	10.6
	С3 (шт. 2)	4		6АIII	730	5	10	7.3
		5		4ВI	540	4	8	4.3
Л18д-2	С4 (шт. 1)	2	С2; С5	5ВI	540	17	17	9.2
		6		12АIII	3180	6	6	19.2
	С5 (шт. 1)	2		5ВI	540	9	9	4.9
		7		12АIII	1760	6	6	10.6
	С3 (шт. 2)	4	С3	6АIII	730	5	10	7.3
		5		4ВI	540	4	8	4.3

Выборка стали на один лоток, кг

Марка лотка	Сталь класса А-III по ГОСТ 5781-61. Ф мм: 6АIII	10АIII	12АIII	Итого	Холоднотянутая проволока класса В-I по ГОСТ 6727-53 Ф мм: 4ВI	5ВI	Итого	Сталь класса А-I по ГОСТ 5781-61. Ф мм: 10АI		Итого	Всего
Л18д-1	1.6	18.4	—	20.0	0.4	2.2	2.6	1.8		1.8	24.4
Л18д-2	1.6	—	26.5	28.1	0.4	2.2	2.6	1.8		1.8	32.5

Выборка закладных элементов на один лоток

Марка лотка	Марка закладного элемента	Колич. шт.	№ листа
Л18д-1	М-9	2	54, вып. 2
Л18д-2	М-9	2	54, вып. 2

Показатели на один лоток

Марка лотка	Вес т	Марка бетона	Объем бетона м³	Расход стали кг
Л18д-1	0.58	„300"	0.23	24.4
Л18д-2	0.58	„300"	0.23	32.5

Примечание

Детали установки закладного элемента М-9 приведена на листе 53 выпуска 2.

ТА 1965	Лотки Л18д-1; Л18д-2	ИС-01-04 Выпуск 6	Лист 48

Рук. группы	Бродский	Рассчитал	Терентьева
Ст. инженер	Витин	Исполнитель	Самов
Гл. инж. инст.	Козаровицкий	Проверил	Копштейн
Нач. отдела	Бандос		
Гл. констр. отд.	Спектор		
Гл. инж. пр.	Копштейн		

Дата выпуска 1965 г.

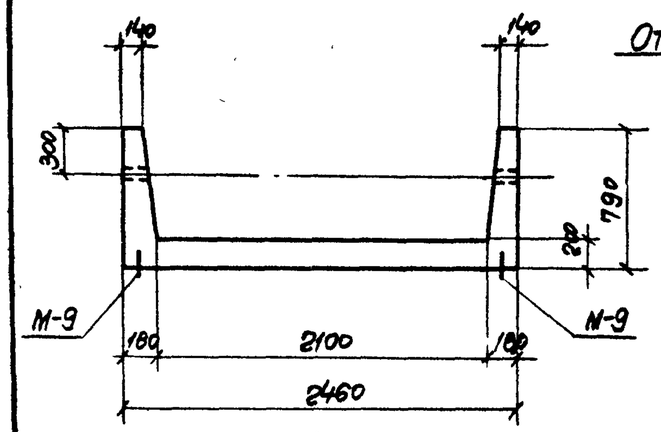

1-1

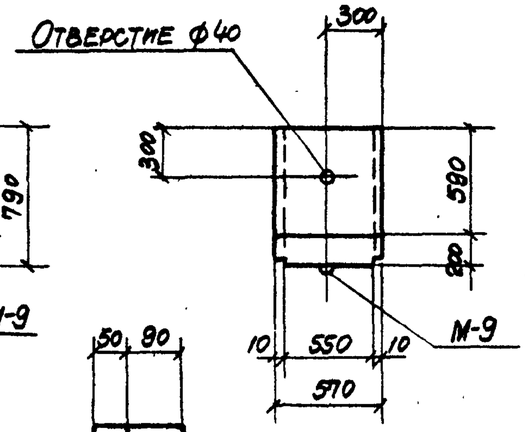

2-2

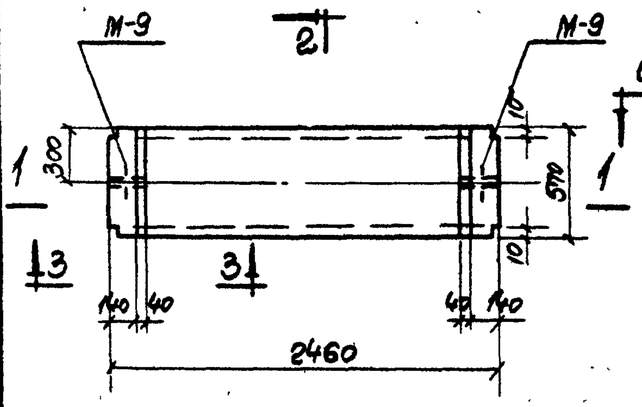

3-3

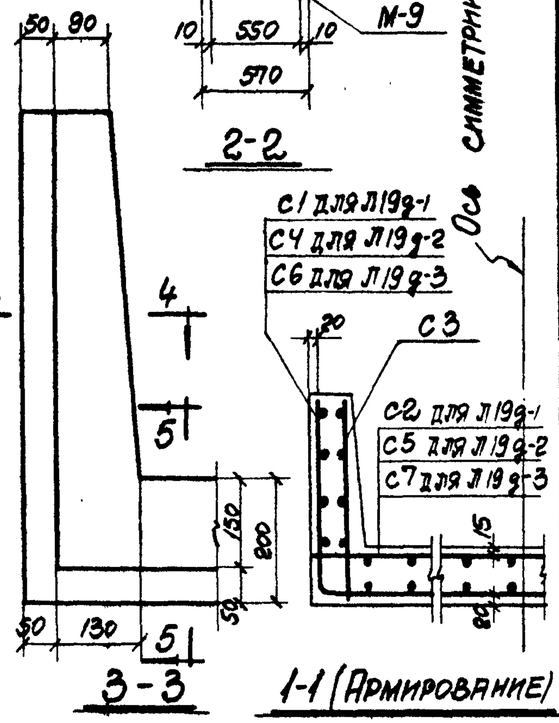

1-1 (Армирование)

Л19д-1
Л19д-2
Л19д-3

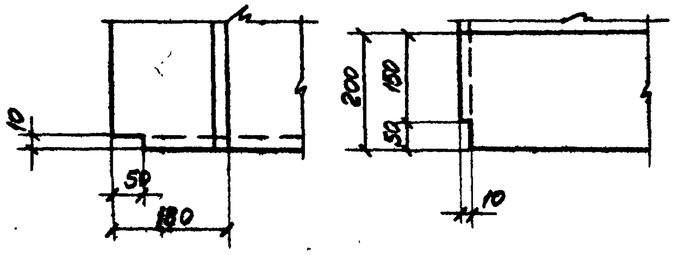

4-4 5-5

Спецификация арматуры на один лоток

56

Марка лотка	Марка и колич. каркасов или сеток	№ поз.	Эскиз	Ф мм	Длина мм	Колич. шт. в одн. каркасе или сетке	Колич. шт. в одном лотке	Общая длина м
Л19д-1	С1 (шт. 1)	1	Линии перегиба	10АIII	3940	6	6	23.6
		2		5ВI	540	22	22	11.9
	С2 (шт. 1)	2		5ВI	540	12	12	6.5
		3		10АIII	2440	6	6	14.6
	С3 (шт. 2)	4		4ВI	540	4	8	4.3
		5		6АIII	770	5	10	7.7
Л19д-2	С4 (шт. 1)	2		5ВI	540	22	22	11.9
		6		12АIII	3940	6	6	23.6
	С5 (шт. 1)	2		5ВI	540	12	12	6.5
		7		12АIII	2440	6	6	14.6
	С3 (шт. 2)	4		4ВI	540	4	8	4.3
		5		6АIII	770	5	10	7.7
Л19д-3	С6 (шт. 1)	2		5ВI	540	22	22	11.9
		8		14АIII	3940	6	6	23.6
	С7 (шт. 1)	2		5ВI	540	12	12	6.5
		9		14АIII	2440	6	6	14.6
	С3 (шт. 2)	4		4ВI	540	4	8	4.3
		5		6АIII	770	5	10	7.7

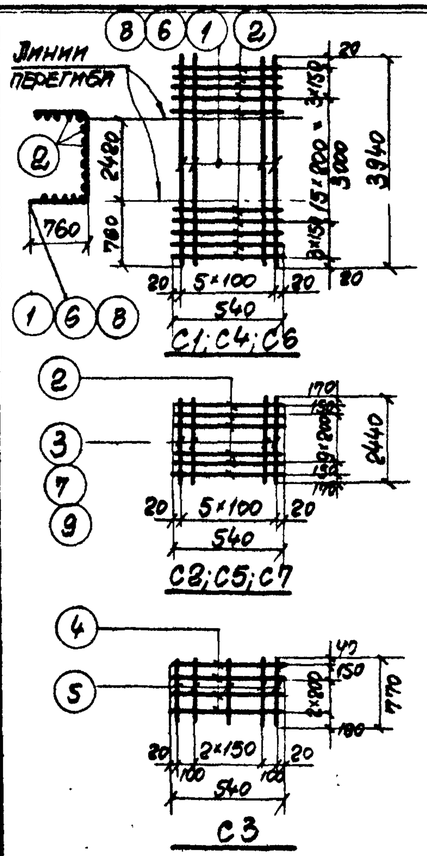

Выборка стали на один лоток, кг

Марка лотка	Сталь класса А-III по ГОСТ 5781-61					Холоднотянутая проволока класса В-I по ГОСТ 6727-53			Сталь класса А-I по ГОСТ 5781-61.			Всего
	Ф мм				Итого	Ф мм		Итого	Ф мм		Итого	
	6АIII	10АIII	12АIII	14АIII		4ВI	5ВI		10АI			
Л19д-1	1.7	23.6	—	—	25.3	0.4	2.8	3.2	1.8		1.8	30.3
Л19д-2	1.7	—	34.0	—	35.7	0.4	2.8	3.2	1.8		1.8	40.7
Л19д-3	1.7	—	—	46.2	47.9	0.4	2.8	3.2	1.8		1.8	52.9

Выборка закладных элементов на один лоток

Марка лотка	Марка закладного элемента	Колич. шт.	№ листа
Л19д-1	М-9	2	54, вып. 2
Л19д-2	М-9	2	54, вып. 2
Л19д-3	М-9	2	54, вып. 2

Показатели на один лоток

Марка лотка	Вес т	Марка бетона	Объем бетона м³	Расход стали кг
Л19д-1	0.97	„300"	0.39	30.3
Л19д-2	0.97	„300"	0.39	40.7
Л19д-3	0.97	„300"	0.39	52.9

Примечание

Деталь установки закладного элемента М-9 приведена на листе 53 выпуска 2.

ТА 1965	Лотки Л19д-1; Л19д-2; Л19д-3	ИС-01-04 Выпуск 6 Лист 49

Гл. инж. инст.	Козаровицкий	Рук. группы	Бродский	Дата выпуска 1965 г.
Нач. отдела	Бандос	Ст. инженер	Витин	
Гл. констр. отд.	Спектор	Рассчитал	Зорин	
Гл. инж. пр.	Копштейн	Исполнитель	Терентьева	
		Проверил	Свирь	

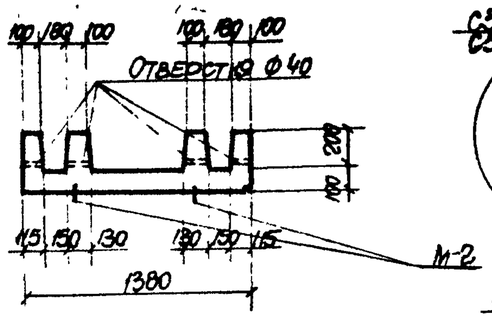

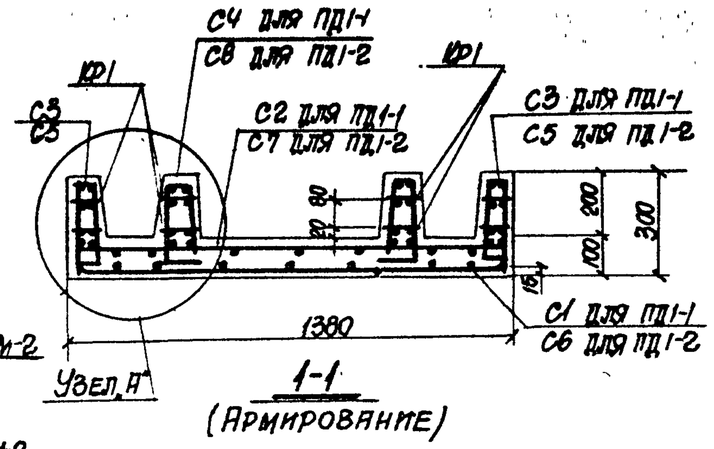

1-1
(Армирование)

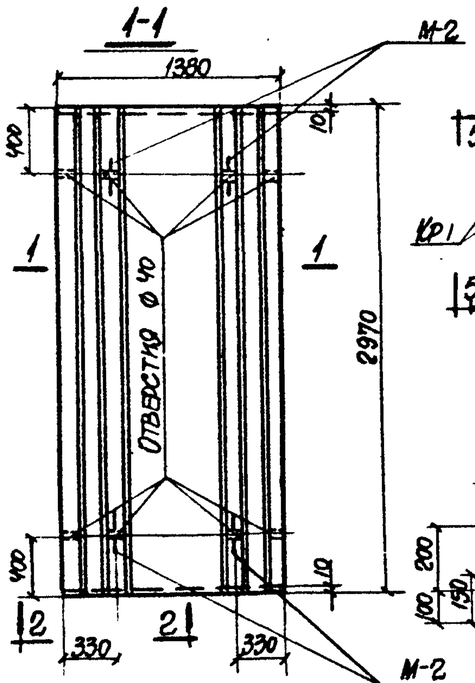

ПД1-1; ПД1-2

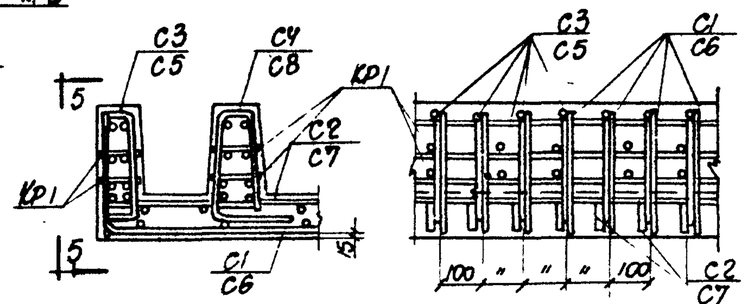

Узел А"

5-5

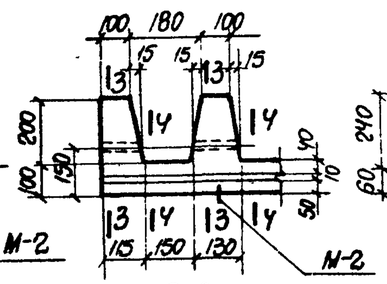

2-2

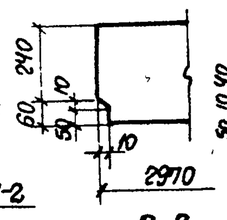

3-3

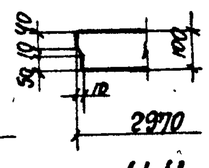

4-4

Спецификация арматуры на одну плиту

Марка плиты	Марка и количество каркасов или сеток	№ поз.	Эскиз	Ф мм	Длина мм	Колич. шт. в одном каркасе или сетке	Колич. шт. в одной плите	Общая длина м
ПД1-1	С1 (шт. 1)	1	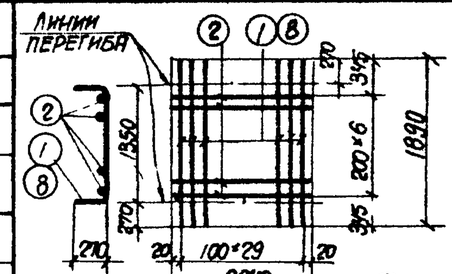	10АIII	1890	30	30	56.7
		2		5ВI	2940	7	7	20.6
	С2 (шт. 1)	3		8АIII	1490	30	30	44.7
		4		4ВI	2940	7	7	20.6
	С3 (шт. 2)	4		4ВI	2940	4	8	23.5
		5		8АIII	645	30	60	38.6
	С4 (шт. 2)	2		5ВI	2940	4	8	23.5
		6		10АIII	1000	30	60	60.0
	КР1 (шт. 8)	7		8АIII	2940	2	16	47.0
		12		8АIII	95	20	160	15.2
ПД1-2	С5 (шт. 2)	2	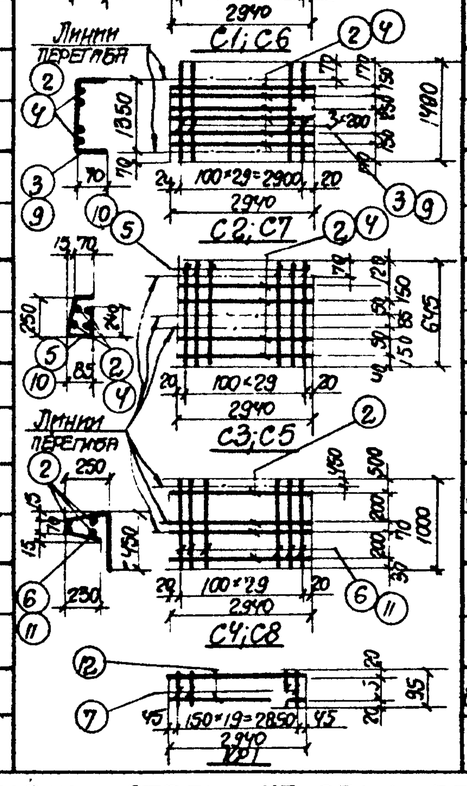	5ВI	2940	4	8	23.5
		10		10АIII	645	30	60	38.6
	С6 (шт. 1)	2		5ВI	2940	7	7	20.6
		8		12АIII	1890	30	30	56.7
	С7 (шт. 1)	2		5ВI	2940	7	7	20.6
		9		10АIII	1490	30	30	44.7
	С8 (шт. 2)	2		5ВI	2940	4	8	23.5
		11		10АIII	1000	30	60	60.0
	КР1 (шт. 8)	7		8АIII	2940	2	16	47.0
		12		8АIII	95	20	160	15.2

Выборка стали на одну плиту, кг

Марка плиты	Сталь класса А-III по ГОСТ 5781-61						Холоднотянутая проволока класса В-I по ГОСТ 6727-53			Сталь класса АI по ГОСТ 5781-61			Всего
	Ф мм					Итого	Ф мм		Итого	Ф мм		Итого	
	8АIII	10АIII	12АIII	14АIII			4ВI	5ВI		10АI	12АI		
ПД1-1	58.2	72.0	–	–		130.2	4.3	6.8	11.1	2.4	1.6	4.0	145.3
ПД1-2	24.9	51.4	50.5	72.6		199.4	—	13.6	13.6	2.4	1.6	4.0	217.0

Выборка закладных элементов на одну плиту

Марка плиты	Марка закладного элемента	Колич. шт.	№ листа
ПД1-1	М-2	4	54, вып.2
ПД1-2	М-2	4	54, вып.2

Показатели на одну плиту

Марка плиты	Вес т	Марка бетона	Объем бетона $м^3$	Расход стали кг
ПД1-1	1.70	„300"	0.68	145.3
ПД1-2	1.70	„300"	0.68	217.0

Примечание

Деталь установки закладного элемента М-2 приведена на листе 53 выпуска 2.

Гл. инж. проекта	Бродский		
Рук. группы	Витин		
Ст. инженер	Зорин		
Рассчитал	Лапузин		
Исполнитель	Зорин		
Проверил	Зорин		
Гл. инж. инст.	Козаровицкий		
Нач. отдела	Бандос		
Гл. констр. отд.	Стектор		
Гл. инж. пр.	Копштейн		

Дата выпуска 1965 г.

ТА 1965

Плиты днища ПД1-1; ПД1-2

ИС-01-04
Выпуск 6
Лист 50

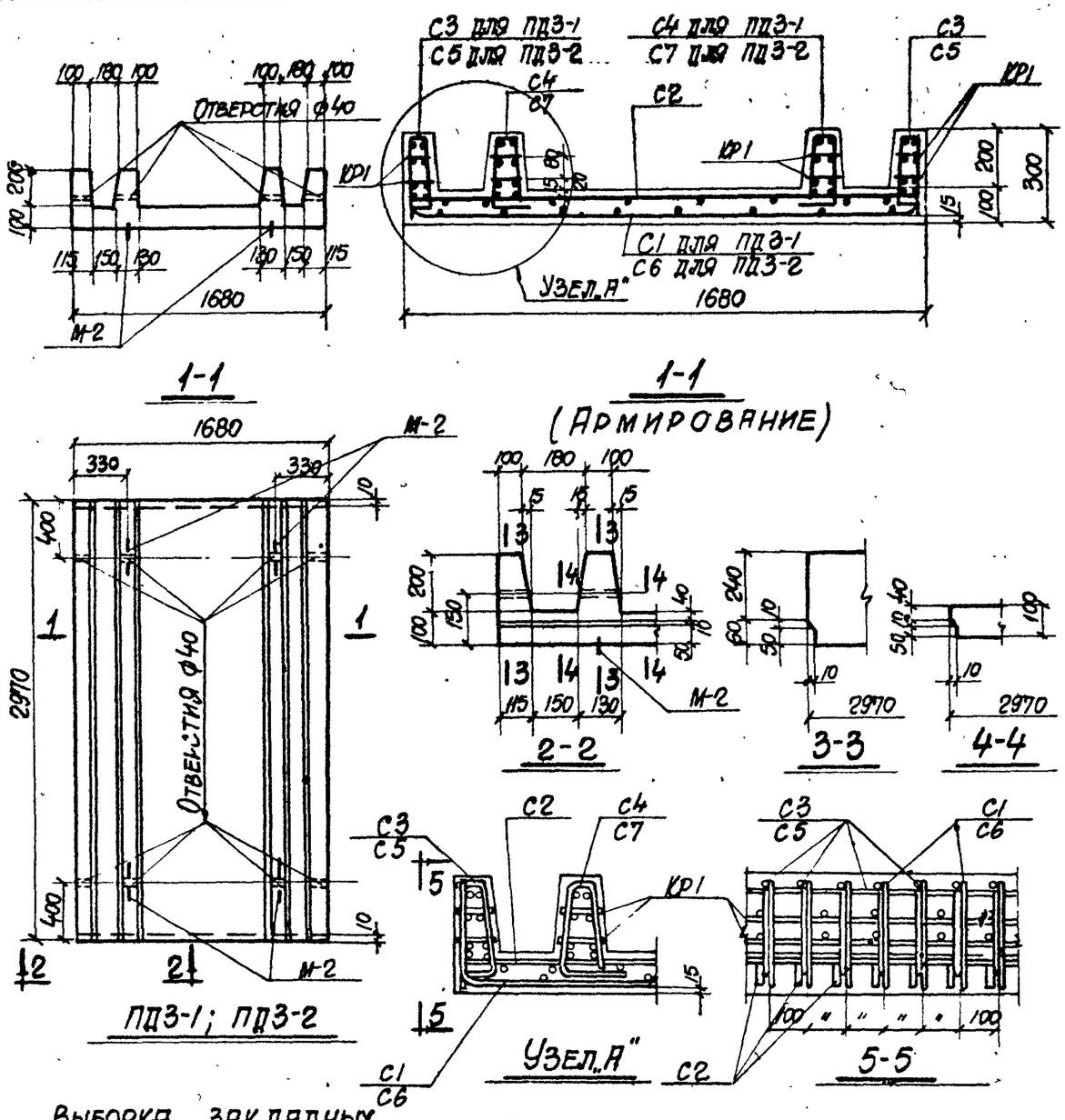

Спецификация арматуры на одну плиту

Марка плиты	Марка и колич. каркасов или сеток	№ поз.	Эскиз	ф мм	Длина мм	Колич. шт. в одн. каркасе или сетке	Колич. шт. в одной плите	Общая длина м
ПД3-1	С1 (шт.1)	1	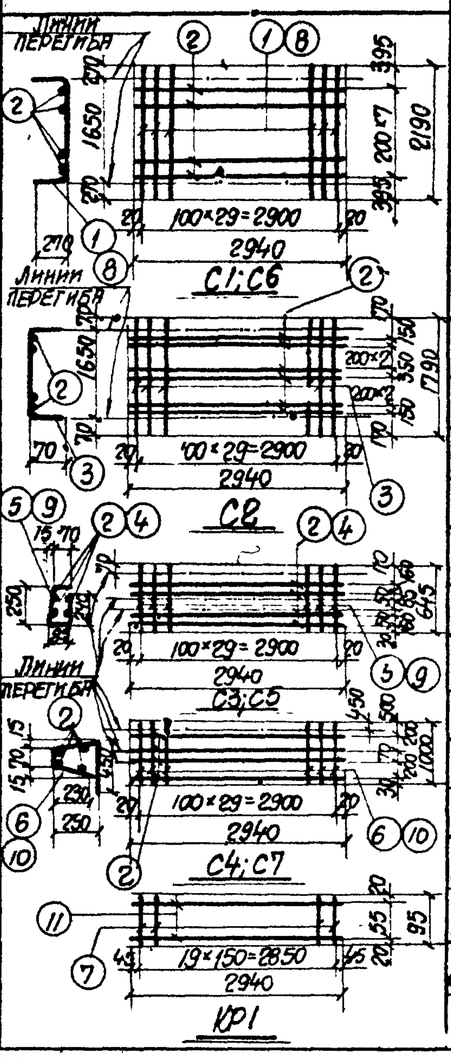	10АIII	2180	30	30	65.7
		2		5ВI	2940	8	8	23.5
	С2 (шт.1)	2		5ВI	2940	8	8	23.5
		3		10АIII	1790	30	30	53.7
	С3 (шт.2)	4		4ВI	2940	4	8	23.5
		5		8АIII	645	30	60	38.6
	С4 (шт.2)	2		5ВI	2940	4	8	23.5
		6		12АIII	1000	30	60	60.0
	Кр1 (шт.8)	7		8АIII	95	20	160	15.2
		11		8АIII	2940	2	16	47.0
ПД3-2	С6 (шт.1)	2		5ВI	2940	8	8	23.5
		8		12АIII	2190	30	30	65.7
	С2 (шт.1)	2		5ВI	2940	8	8	23.5
		3		10АIII	1790	30	30	53.7
	С5 (шт.2)	2		5ВI	2940	4	8	23.5
		9		10АIII	645	30	60	38.6
	С7 (шт.2)	2		5ВI	2940	4	8	23.5
		10		14АIII	1000	30	60	60.0
	Кр1 (шт.8)	7		8АIII	95	20	160	15.2
		11		8АIII	2940	2	16	47.0

Выборка стали на одну плиту, кг

Марка плиты	Сталь класса А-III по ГОСТ 5781-61						Холоднотянутая проволока класса В-I по ГОСТ 6727-53			Сталь класса А-I по ГОСТ 5781-61			Всего
	ф мм					Итого	ф мм		Итого	ф мм		Итого	
	8АIII	10АIII	12АIII	14АIII			4ВI	5ВI		10АI	12АI		
ПД3-1	39.8	74.0	53.2	–		167.0	2.3	10.8	13.1	2.4	1.6	4.0	184.1
ПД3-2	24.6	57.1	58.3	72.6		212.6		14.4	14.4	2.4	1.6	4.0	231.0

Выборка закладных элементов на одну плиту

Марка плиты	Марка закладного элемента	Колич. штук	№ листа
ПД3-1	М-2	4	54, вып.2
ПД3-2	М-2	4	54, вып.2

Показатели на одну плиту

Марка плиты	Вес т	Марка бетона	Объем бетона $м^3$	Расход стали кг
ПД3-1	1.92	„300"	0.77	184.1
ПД3-2	1.92	„300"	0.77	231.0

Примечание

Деталь установки закладного элемента М-2 приведена на листе 53 выпуска 2.

Гл. инж. инст.	Козаровицкий		
Нач. отдела	Бандос		
Гл. констр. отд.	Спектор		
Гл. инж. пр.	Копштейн		
Рук. группы	Бродский		
Ст. инженер	Витин		
Рассчитал	Зорин		
Исполнитель	Лапцун		
Проверил	Зорин		

Дата выпуска 1965 г.

ТА 1965

Плиты днища ПД3-1; ПД3-2

ИС-01-04 Выпуск 6 Лист 51

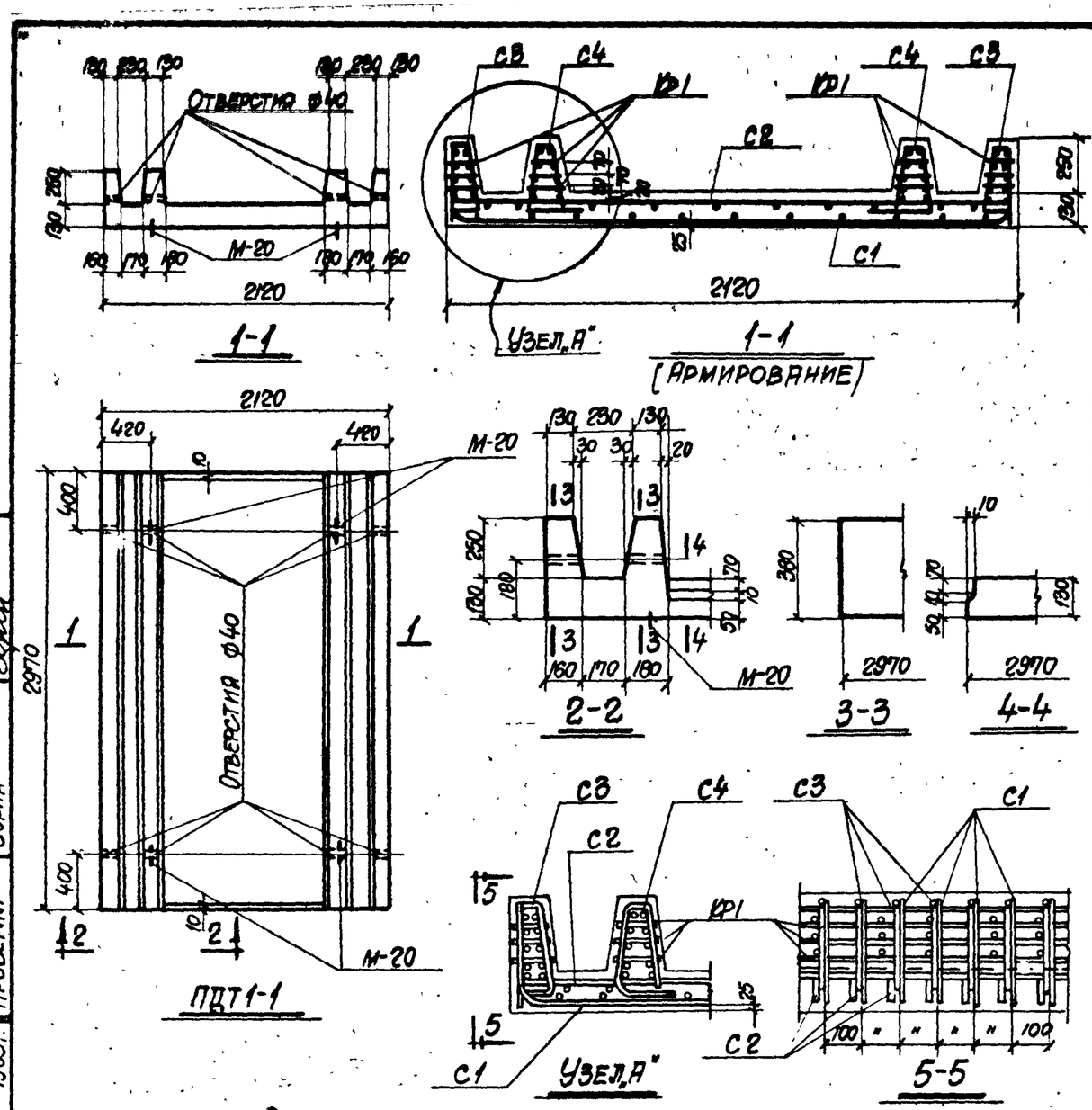

Спецификация арматуры на одну плиту

59

Марка плиты	Марка и колич. каркасов или сеток	№ поз.	Эскиз	Ф мм	Длина мм	Колич. шт. в одном каркасе или сетке	Колич. шт. в одной плите	Общая длина м
ПДТ1-1	С1 (шт.1)	1		12АIII	2710	30	30	83.0
		2		5ВI	2930	11	11	32.2
	С2 (шт.1)	2		5ВI	2930	10	10	29.3
		3		12АIII	2270	30	30	68.1
	С3 (шт.2)	2		5ВI	2930	4	8	23.4
		4		10АIII	810	30	60	48.6
	С4 (шт.2)	2		5ВI	2930	4	8	23.4
		6		12АIII	1150	30	60	69.0
	Кр1 (шт.12)	5		8АIII	2930	2	24	70.4
		7		8АIII	135	20	240	32.4

Выборка закладных элементов на одну плиту

Марка плиты	Марка закладного элемента	Колич. шт.	№ листа
ПДТ1-1	М-20	4	67

Показатели на одну плиту

Марка плиты	Вес т	Марка бетона	Объем бетона $м^3$	Расход стали кг
ПДТ1-1	3.2	„300"	1.26	291.3

Выборка стали на одну плиту, кг

Марка плиты	Сталь класса А-III по ГОСТ 5781-61					Холоднотянутая проволока класса В-I по ГОСТ 6727-53			Сталь класса А-I по ГОСТ 5781-61			Всего
	Ф мм				Итого	Ф мм		Итого	Ф мм		Итого	
	8АIII	10АIII	12АIII			5ВI			10АI	14АI		
ПДТ1-1	40.6	30.0	195.6		266.2	16.7		16.7	0.4	8.0	8.4	291.3

Примечание

Деталь установки закладного элемента М-20 аналогична детали установки элементов М-1; М-2, приведенной на листе 53 выпуска 2.

ТА 1965	Плита днища ПДТ1-1	ИС-01-04 Выпуск 6	Лист 52

Гл. инж. проекта Бродский; Нач. отдела Витин; Гл. конструктор отд. Зорин; Ст. инж. пр. Ляпкин; Рук. группы Зорин; Ст. инженер рассчитал Зорин; Исполнитель; Проверил; Дата выпуска 1965 г.

Возровицкий; Бантов; Слейтов; Коштейн

7031-06 61

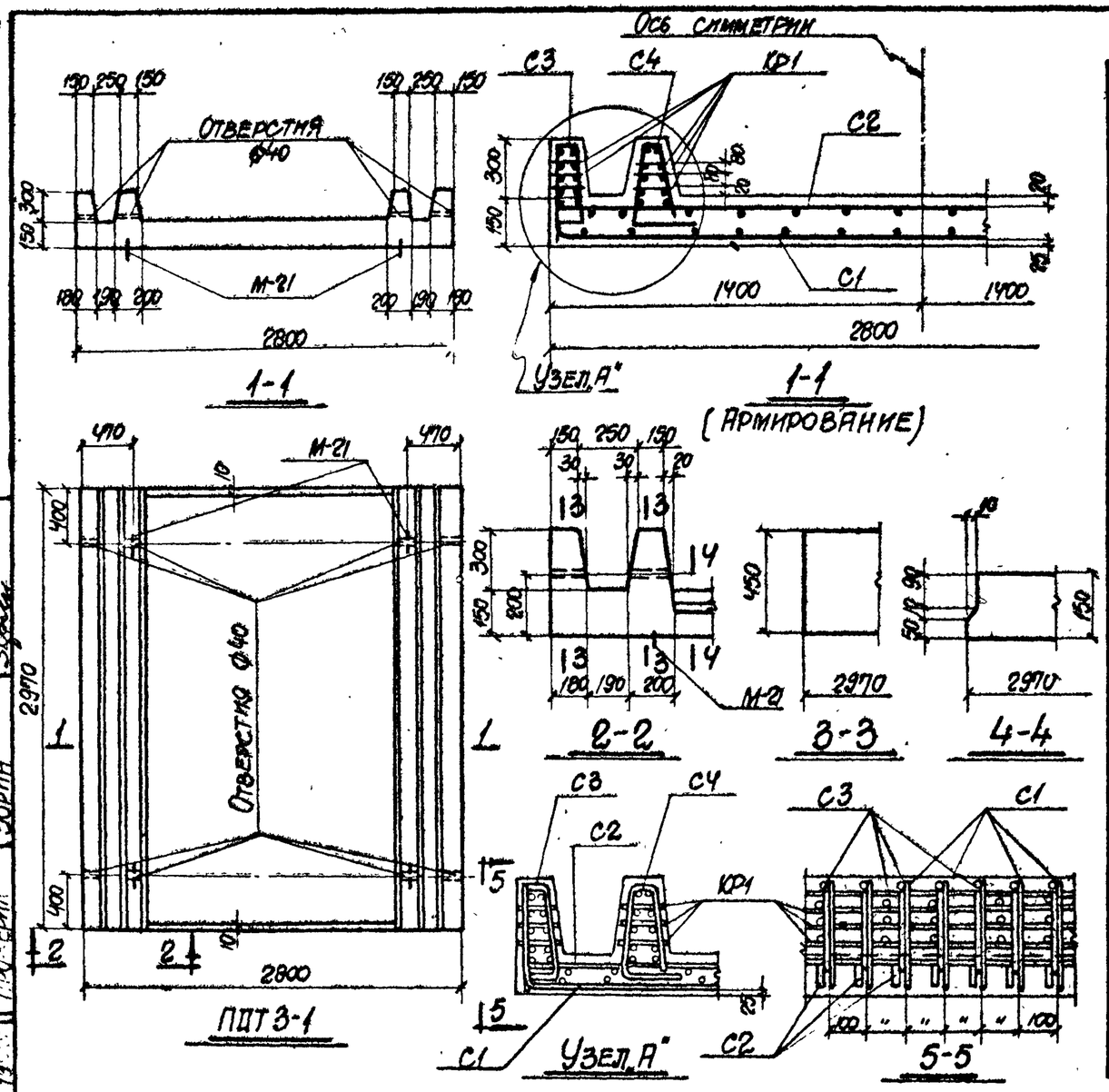

Спецификация арматуры на одну плиту

60

Марка плиты	Марка и количество каркасов или сеток	№ поз.	Эскиз	ф мм	Длина мм	Количество шт. в одном каркасе или сетке	Количество шт. в одной плите	Общая длина м
ПДТ3-1	С1 (шт. 1)	1	Линии перегиба; 100×29=2900; 2930	12АIII	3590	30	30	107.7
		2		5ВI	2930	14	14	41.0
	С2 (шт. 1)	3	Линии перегиба; 100×29=2900; 2930	6АI	2930	13	13	38.1
		4		16АIII	2990	30	30	89.7
	С3 (шт. 2)	2	Линии перегиба; 100×29=2900; 2930	5ВI	2930	4	8	23.4
		5		10АIII	990	30	60	59.4
	С4 (шт. 2)	2	Линии перегиба; 100×29=2900; 2930	5ВI	2930	4	8	23.4
		6		12АIII	1240	30	60	74.4
	Кр1 (шт. 12)	7	150×19=2850; 2930	8АIII	2930	2	24	70.4
		8		8АIII	155	20	240	37.2

Выборка закладных элементов на одну плиту

Марка плиты	Марка закладного элемента	Количество шт.	№ листа
ПДТ3-1	М-21	4	67

Показатели на одну плиту

Марка плиты	Вес т	Марка бетона	Объем бетона $м^3$	Расход стали кг
ПДТ3-1	4.7	„300"	1.87	416.9

Выборка стали на одну плиту кг

Марка плиты	Сталь класса А-III по ГОСТ 5781-61, ф мм: 8АIII	10АIII	12АIII	16АIII	Итого	Холоднотянутая проволока класса В-I по ГОСТ 6727-53, ф мм: 5ВI			Итого	Сталь класса А-I по ГОСТ 5781-61, ф мм: 6АI	10АI	16АI	Итого	Всего
ПДТ3-1	42.5	36.6	161.8	142.0	382.9	13.5			13.5	8.5	0.4	11.6	20.5	416.9

Примечание

Детали установки закладного элемента М-21 аналогичны деталям установки элементов М-1; М-2, приведенной на листе 53 выпуска 2.

ТП 1965	Плита днища ПДТ3-1	ИС-01-04 Выпуск 6	Лист 53

Гл. инж. проекта	Бродский		
Рук. группы	Витин		
Ст. инженер	Зорин		
Рассчитал	Зорин		
Исполнитель	Лапкин		
Пр. Ерин	Зорин		
Гл. инж. пр.	Кольтенн		
Нач. отдела	Бандос		
Гл. констр. отд.	Спектор		
Гл. инж. пр.	Кольтенн		
Дата выпуска			

7031-06 62

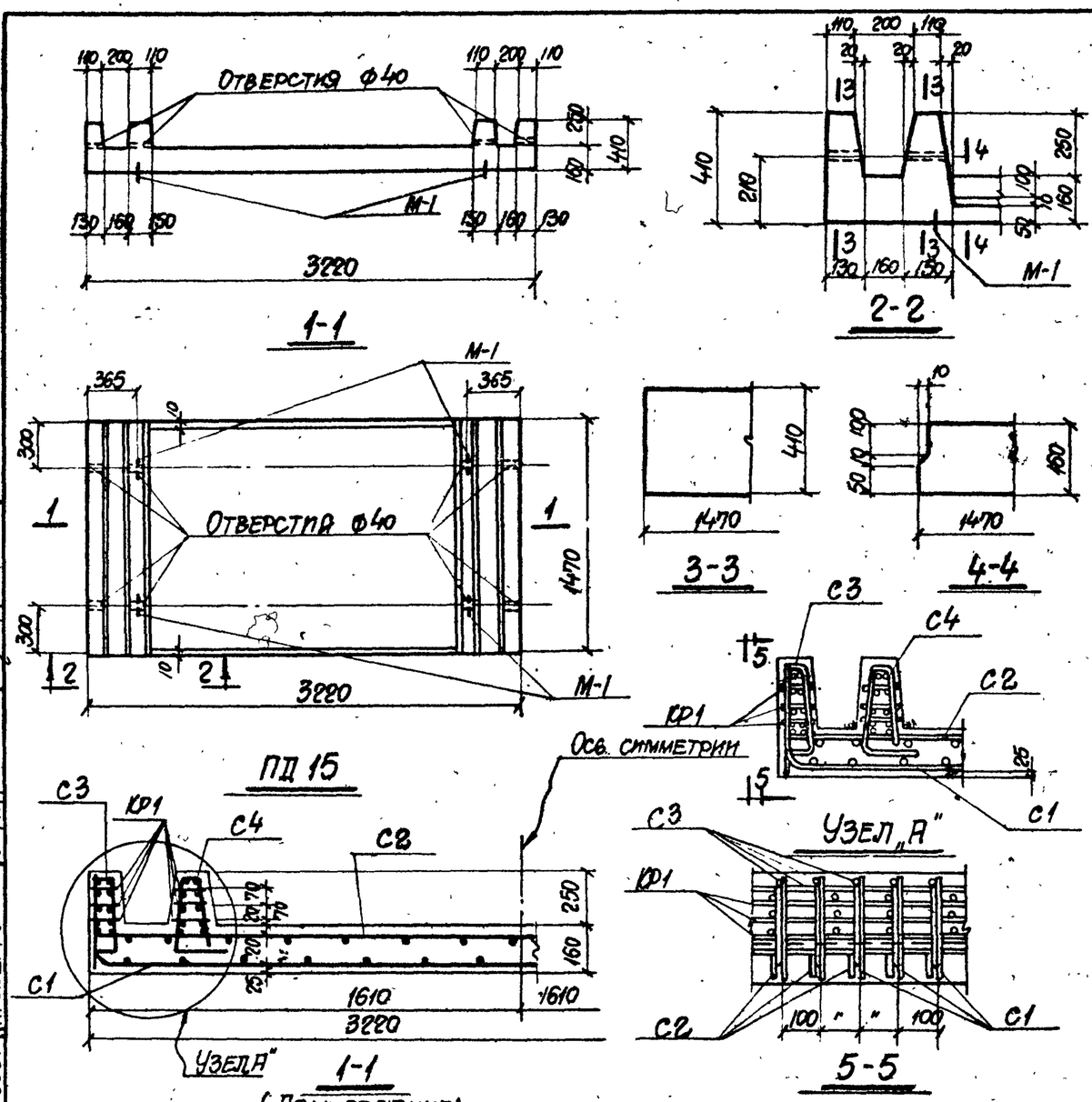

Спецификация арматуры на одну плиту

61

Марка плиты	Марка и колич. каркасов или сеток	№ поз.	Эскиз	ф мм	Длина мм	Колич. шт. в одном каркасе или сетке	Колич. шт. в одной плите	Общая длина м
ПД 15	С1 (шт. 1)	1	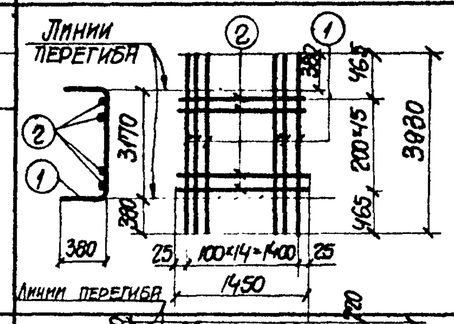	10АIII	3930	15	15	58.7
		2		5ВI	1450	16	16	23.2
	С2 (шт. 1)	3		5ВI	1430	16	16	22.9
		9		10АIII	3410	15	15	51.2
	С3 (шт. 2)	4		8АIII	850	15	30	25.5
		5		4ВI	1450	4	8	11.6
	С4 (шт. 2)	2		5ВI	1450	4	8	11.6
		6		12АIII	1100	15	30	33.0
	Кр1 (шт. 12)	7		6АIII	100	10	120	12.0
		8		8АIII	1450	2	24	34.8

Выборка стали на одну плиту, кг

Марка плиты	Сталь класса А-III по ГОСТ 5781-61					Холоднотянутая проволока класса В-I по ГОСТ 6727-53			Сталь класса А-I по ГОСТ 5781-61				Всего
	ф мм					ф мм			ф мм				
	6АIII	8АIII	10АIII	12АIII	Итого	4ВI	5ВI	Итого	10АI	12АI	16АI	Итого	
ПД 15	2.7	24.0	68.0	29.6	124.3	1.1	9.0	10.1	0.4	3.6	24	6.4	140.8

Выборка закладных элементов на одну плиту

Марка плиты	Марка закладного элемента	Колич. шт.	№ листа
ПД 15	М-1	4	54, вып. 2

Показатели на одну плиту

Марка плиты	Вес т	Марка бетона	Объем бетона $м^3$	Расход стали кг
ПД 15	2.4	„300"	0.94	140.8

Примечание

Деталь установки закладного элемента М-1 приведена на листе 53 выпуска 2.

Гл. инж. инст.	Козаровицкий	Бродский	
Нач. отдела	Бандос	Витин	
Гл. констр. отд.	Спектор	Рассчитал Зорин	
Гл. инж. пр.	Копштейн	Исполнитель Ляпкин	
Дата выпуска 1965г.		Проверил Зорин	

ТД 1965

Плита днища ПД 15

ИС-01-04 Выпуск 6

Лист 54

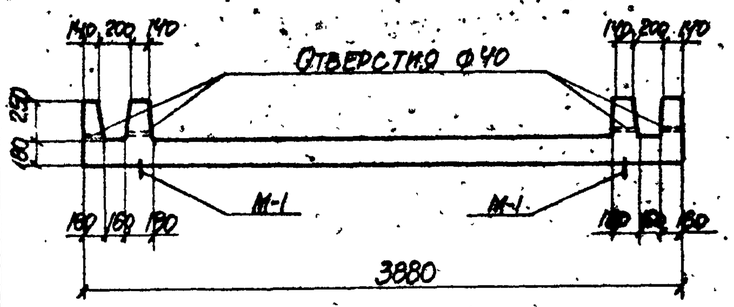

1-1

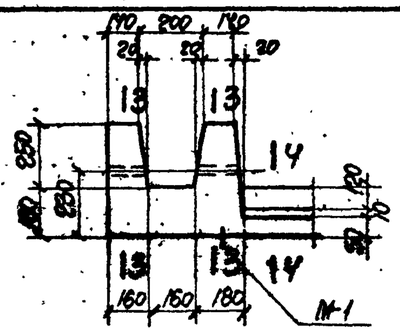

2-2

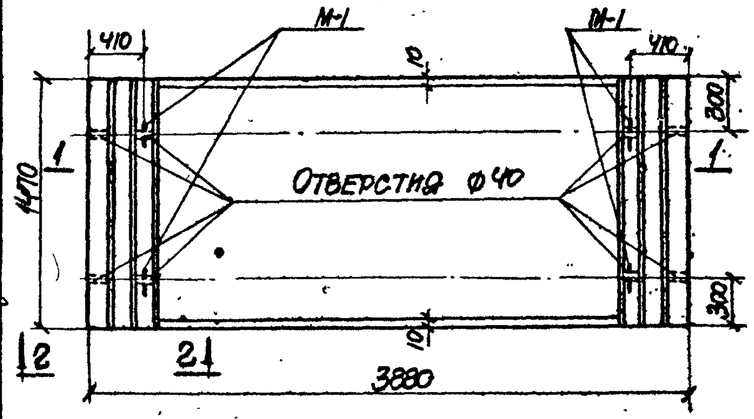

ПД16-1; ПД16-2

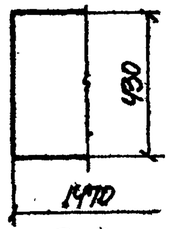

3-3

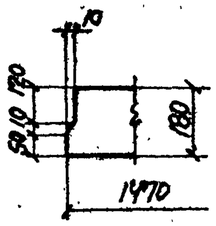

4-4

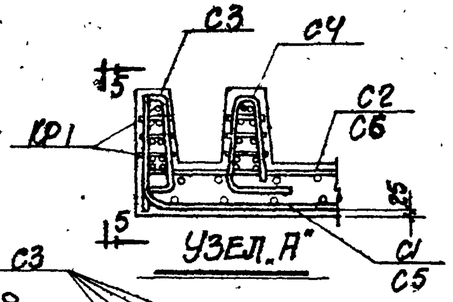

Узел „А"

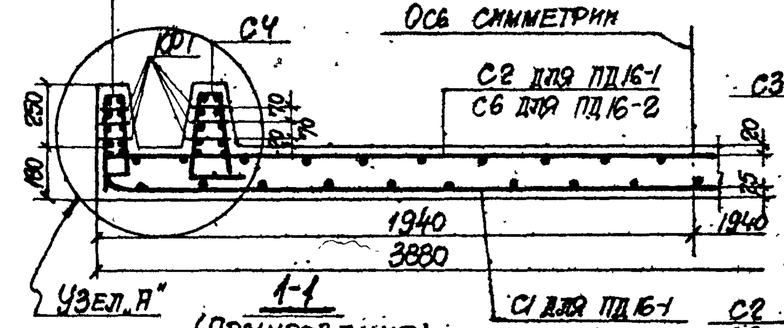

Узел „А"

1-1

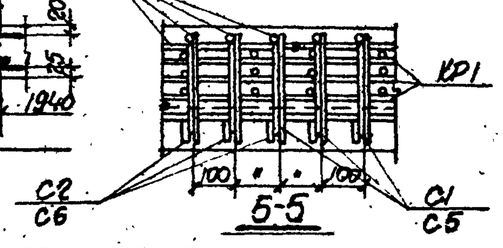

5-5

(Армирование)

Выборка закладных элементов на одну плиту

Марка плиты	Марка закладного элемента	Колич. шт.	№ листа
ПД16-1	М-1	4	54, вып. 2
ПД16-2	М-1	4	54, вып. 2

Показатели на одну плиту

Марка плиты	Вес т	Марка бетона	Объем бетона $м^3$	Расход стали кг
ПД16-1	3.15	„300"	1.26	142.5
ПД16-2	3.15	„300"	1.26	176.7

Примечание

Деталь установки закладного элемента М-1 приведена на листе 53 выпуска 2.

Спецификация арматуры на одну плиту

62

Марка плиты	Марка и колич. каркасов или сеток	№ поз.	Эскиз	ф мм	Длина мм	Колич. шт. в одн. каркасе или сетке	Колич. шт. в одной плите	Общая длина м
ПД16-1	С1 (шт. 1)	1	Линии перегиба; С1; С5	10АIII	4630	15	15	69.5
		2		5ВI	1450	19	19	27.6
	С2 (шт. 1)	4		4ВI	1430	19	19	27.2
		11		8АIII	4110	15	15	61.7
	С3 (шт. 2)	3		4ВI	1450	4	8	11.6
		5		8АIII	910	15	30	27.3
	С4 (шт. 2)	2	Линии перегиба; С2; С6	5ВI	1450	4	8	11.6
		6		12АIII	1130	15	30	33.9
	КР1 (шт. 12)	7		6АIII	140	10	120	16.8
		10		8АIII	1450	2	24	34.8
ПД16-2	С3 (шт. 2)	3	Линии перегиба; С3	4ВI	1450	4	8	11.6
		5		8АIII	910	15	30	27.3
	С4 (шт. 2)	2	Линии перегиба; С4	5ВI	1450	4	8	11.6
		6		12АIII	1130	15	30	33.9
	С5 (шт. 1)	2		5ВI	1450	19	19	27.6
		8		12АIII	4620	15	15	69.5
	С6 (шт. 1)	9		5ВI	1430	19	19	27.2
		12		10АIII	4110	15	15	61.7
	КР1 (шт. 12)	7		6АIII	140	10	120	16.8
		10		8АIII	1450	2	24	34.8

Выборка стали на одну плиту, кг

Марка плиты	Сталь класса А-III по ГОСТ 5781-61					Холоднотянутая проволока класса В-I по ГОСТ 6727-53			Сталь класса А-I по ГОСТ 5781-61				Всего
	ф мм				Итого	ф мм		Итого	ф мм			Итого	
	6АIII	8АIII	10АIII	12АIII		4ВI	5ВI		10АI	12АI	16АI		
ПД16-1	3.7	49.1	43.2	30.2	126.2	3.8	6.1	9.9	0.4	3.6	2.4	6.4	142.5
ПД16-2	3.7	24.7	38.3	92.1	158.8	1.1	10.4	11.5	0.4	3.6	2.4	6.4	176.7

Гл. инж. инст.	Козаровицкий	Рук. группы	Бродский
Нач. отдела	Бандос	Ст. инженер	Витин
Гл. констр. отд.	Стелтор	Расчитал	Зорин
Гл. инж. пр.	Копштейн	Исполнитель	Лапкин
Дата выпуска 1965 г.		Проверил	Зорин

ТД 1965

Плиты днища ПД16-1; ПД16-2

ИС-01-04 Выпуск 6 Лист 55

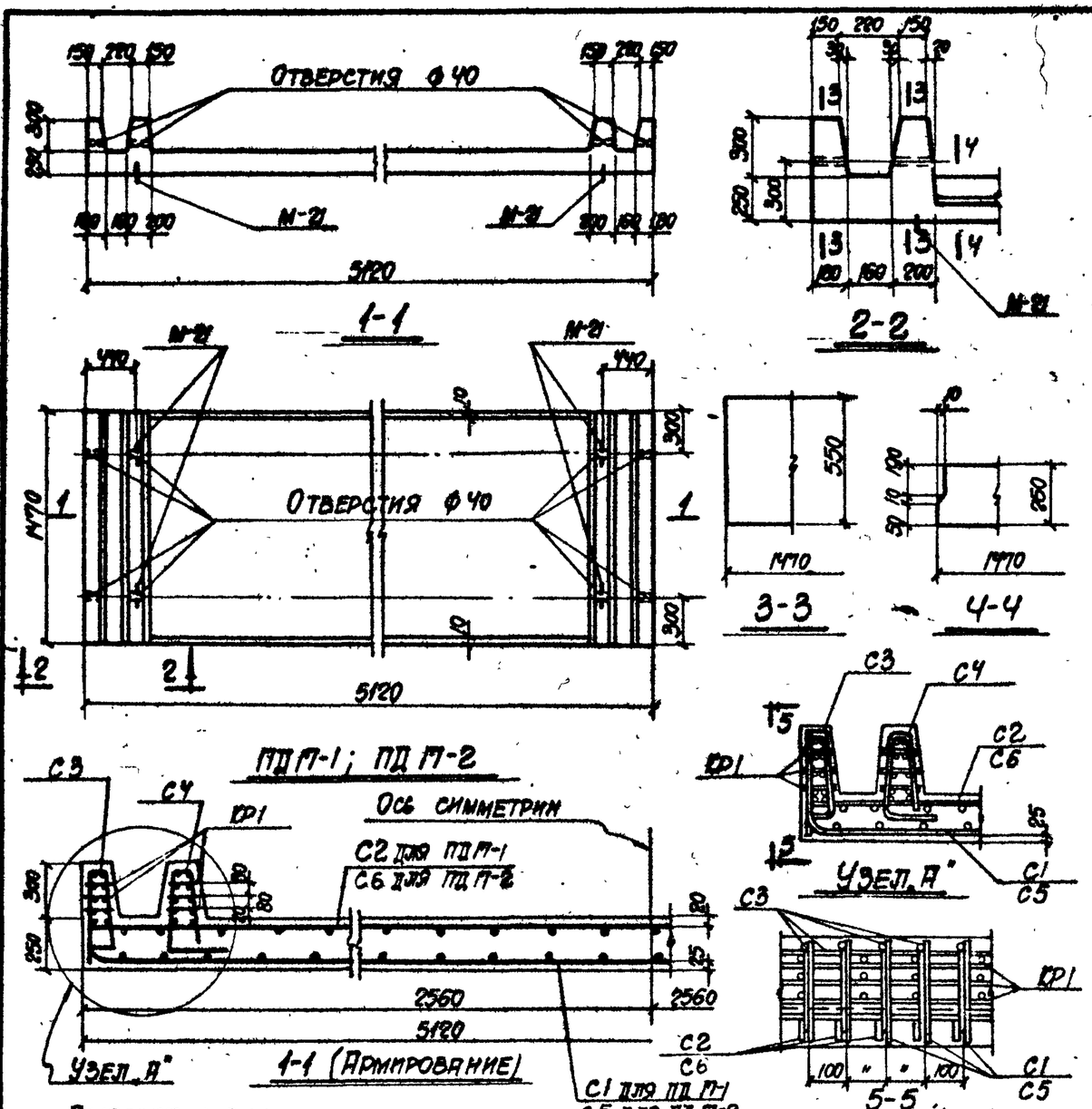

Спецификация арматуры на одну плиту

Марка плиты	Марка и колич. каркасов или сеток	№ поз.	Эскиз	Ф мм	Длина мм	Колич. шт. в один каркасе или сетке	Колич. шт. в одной плите	Общая длина м
ПД П-1	С1 (шт. 1)	1		10АIII	6110	15	15	91.6
		2		5ВI	1450	25	25	36.3
	С2 (шт. 1)	4		8АIII	5490	15	15	82.4
		11		4ВI	1430	25	25	35.8
	С3 (шт. 2)	3		4ВI	1450	4	8	11.6
		5		8АIII	1200	15	30	36.0
	С4 (шт. 2)	2		5ВI	1450	4	8	11.6
		6		12АIII	1340	15	30	40.2
	Кр1 (шт. 12)	7		6АIII	155	10	120	18.6
		10		8АIII	1450	2	24	34.8
ПД П-2	С3 (шт. 2)	3		4ВI	1450	4	8	11.6
		5		8АIII	1200	15	30	36.0
	С4 (шт. 2)	2		5ВI	1450	4	8	11.6
		6		12АIII	1340	15	30	40.2
	С5 (шт. 1)	2		5ВI	1450	25	25	36.3
		8		14АIII	6110	15	15	91.6
	С6 (шт. 1)	9		10АIII	5490	15	15	82.4
		12		5ВI	1430	25	25	35.8
	Кр1 (шт. 12)	7		6АIII	155	10	120	18.6
		10		8АIII	1450	2	24	34.8

Выборка закладных элементов на одну плиту

Марка плиты	Марка закладного элемента	Колич. шт.	№ листа
ПД П-1	М-21	4	67
ПД П-2	М-21	4	

Показатели на одну плиту

Марка плиты	Вес т	Марка бетона	Объем бетона м³	Расход стали кг
ПД П-1	5.45	„300"	2.18	181.3
ПД П-2	5.45	„300"	2.18	255.7

Выборка стали на одну плиту, кг

Марка плиты	Сталь класса А-III по ГОСТ 5781-61						Холоднотянутая проволока класса В-I по ГОСТ 6727-53			Сталь класса А-I по ГОСТ 5781-61				
	Ф мм						Ф мм			Ф мм				
	6АIII	8АIII	10АIII	12АIII	14АIII	Итого	4ВI	5ВI	Итого	10АI	16АI		Итого	Всего
ПД П-1	4.1	60.5	56.8	35.8		157.2	4.7	7.4	12.1	0.4	11.6		12.0	181.3
ПД П-2	4.1	27.9	51.0	35.8	110.8	229.6	1.1	13.0	14.1	0.4	11.6		12.0	255.7

Примечание

Деталь установки закладного элемента М-21 аналогична детали установки элементов М-1; М-2, приведенной на листе 53 выпуска 2.

ТП 1965	Плиты днища ПД П-1; ПД П-2	ИС-01-04 Выпуск 6	Лист 56

Гл. инж. инст. Ковровский; Нач. отдела Бандос; Гл. констр. отд. Спектор; Гл. инж. пр. Копытин; Дата выпуска 1965 г.

Рук. группы Бродский; Ст. инженер Витин; Рассчитал Зорин; Исполнитель Лапкин; Проверил Зорин

7031-06 65

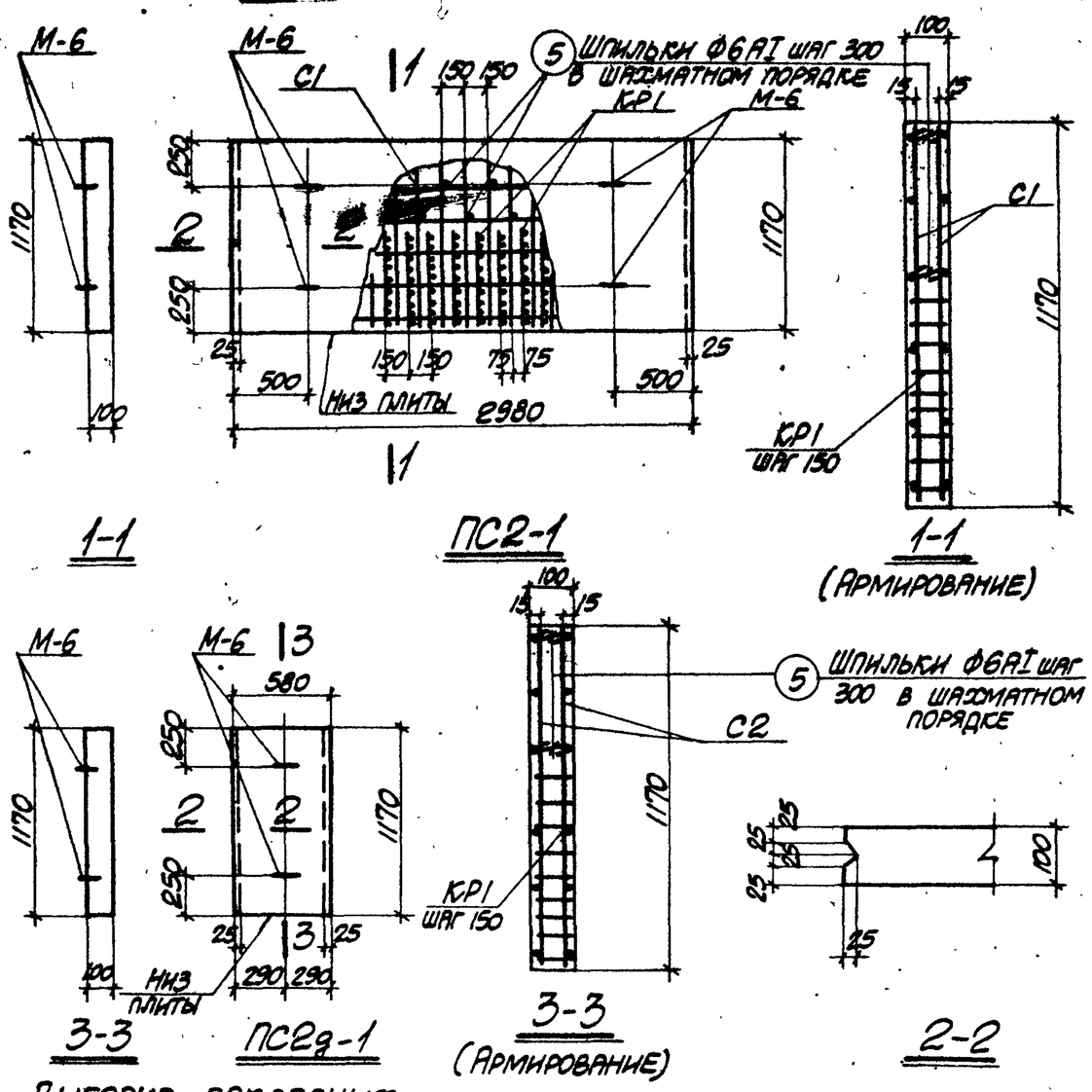

Спецификация арматуры на одну плиту

64

Марка плиты	Марка и колич. каркасов или сеток	№ поз.	Эскиз	Ф мм	Длина мм	Колич. шт. в одн. каркасе или сетке	Колич. шт. в одной плите	Общая длина м
ПС2-1	С1 (шт.2)	1	2; 1; 80; 200×5; 1160; 50; 150×19=2850; 50; 2950	12АIII	1160	20	40	46.5
		2		5ВI	2950	6	12	35.4
	КР1 (шт.19)	3	3; 4; 10; 70; 90; 10; 75×8=600; 10; 620	12АIII	620	2	38	23.5
		4		6АI	90	9	171	15.4
	Отдельные стержни	5	80	6АI	160	—	30	4.8
ПС2g-1	С2 (шт.2)	1	1; 6; 50; 550; 50; 200×5=1000; 80; 80; 1160	12АIII	1160	4	8	9.3
		6		5ВI	550	6	12	6.6
	КР1 (шт.3)	3	Смотрите выше	12АIII	620	2	6	3.7
		4		6АI	90	9	27	2.5
	Отдельные стержни	5	Смотрите выше	6АI	160	—	4	0.6

Выборка закладных элементов на одну плиту

Марка плиты	Марка закладного элемента	Колич. шт.	№ листа
ПС2-1	М-6	4	54, вып.2
ПС2g-1	М-6	2	54, вып.2

Показатели на одну плиту

Марка плиты	Вес т	Марка бетона	Объем бетона м³	Расход стали кг
ПС2-1	0.88	„300"	0.35	75.2
ПС2g-1	0.18	„300"	0.07	15.1

Выборка стали на одну плиту, кг

Марка плиты	Сталь класса А-III по ГОСТ 5781-61				Холоднотянутая проволока класса В-I по ГОСТ 6727-53			Сталь класса А-I по ГОСТ 5781-61				Всего
	Ф мм			Итого	Ф мм		Итого	Ф мм			Итого	
	12АIII				5ВI			6АI	10АI			
ПС2-1	62.4			62.4	5.5		5.5	3.7	3.6		7.3	75.2
ПС2g-1	11.6			11.6	1.0		1.0	0.7	1.8		2.5	15.1

Примечания

1. Деталь установки закладного элемента М-6 приведена на листе 53 выпуска 2.
2. На готовом элементе написать несмываемой краской „Низ плиты".

ТП 1965	Плиты стеновые ПС2-1; ПС2g-1	ИС-01-04 Выпуск 6 Лист 57

Гл. инж. инст. Коваровщикин; Нач. отдела Банлос; Гл. констр. отд. Спектор; Гл. инж. пр. Копытейн; Дата выпуска 1965 г.

Рук. группы Бродский; Ст. инженер Витин; Рассчитал Зорин; Исполнитель Терентьева; Проверил Витин

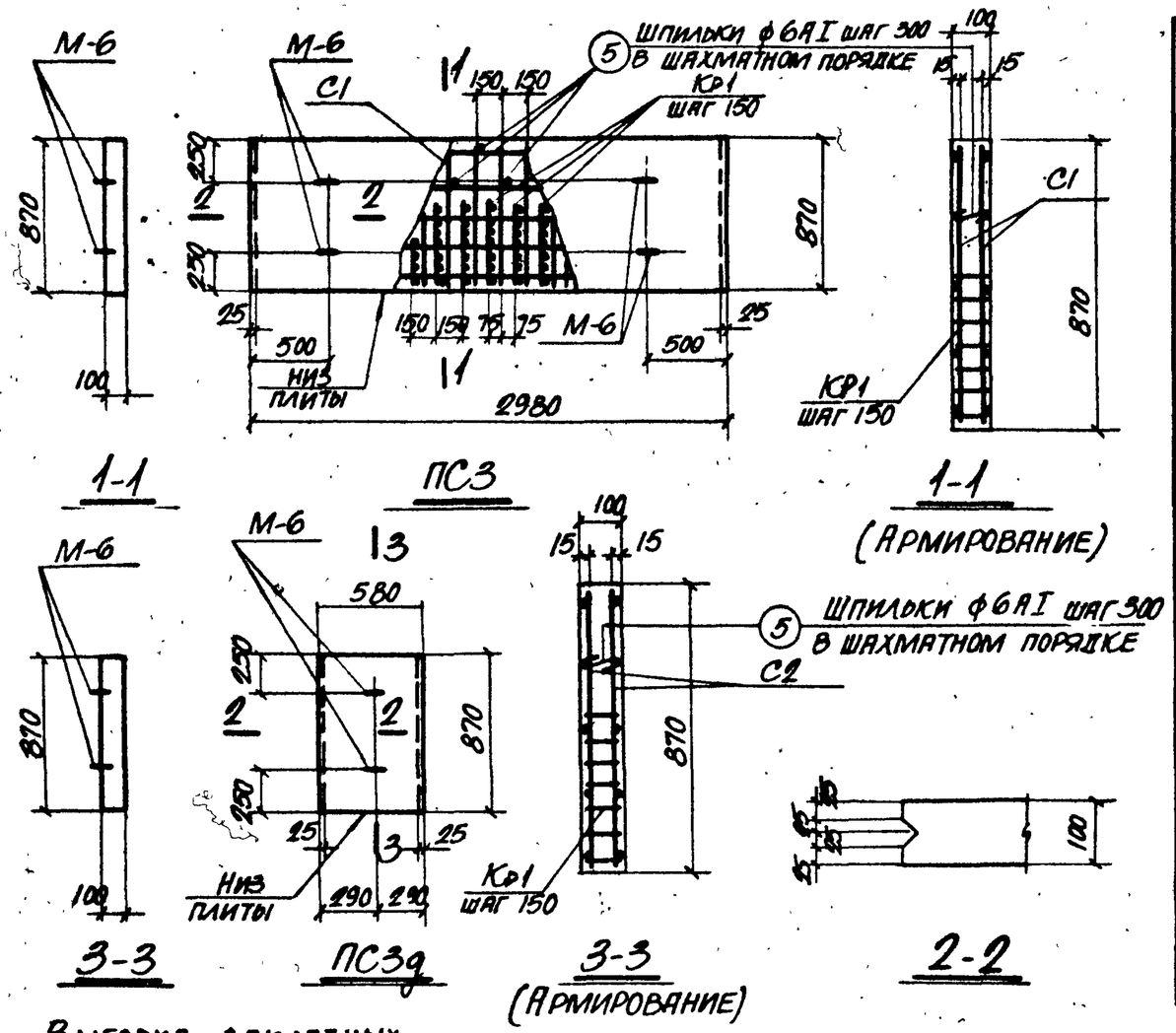

Спецификация арматуры на одну плиту

Марка плиты	Марка и колич. каркасов или сеток	№ поз.	Эскиз	ф мм	Длина мм	Колич. шт. в одн. каркасе или сетке	Колич. шт. в одной плите	Общая длина м
ПС3	С1 (шт. 2)	1		10АIII	860	20	40	34,4
		2		5ВI	2950	5	10	29,5
	Кр1 (шт. 19)	3		10АIII	480	2	36	17,3
		4		6АI	90	7	133	12,0
	Отдельные стержни	5		6АI	160	–	20	3,2
ПС3д	С2 (шт. 2)	1		10АIII	860	4	8	6,9
		6		5ВI	550	5	10	5,5
	Кр1 (шт. 3)	3	Смотрите выше	10АIII	480	2	6	2,9
		4		6АI	90	7	21	1,9
	Отдельн. стержни	5	Смотрите выше	6АI	160	–	4	0,6

Выборка закладных элементов на одну плиту

Марка плиты	Марка закладного элемента	Колич. шт.	№ листа
ПС3	М-6	4	54, Вып.2
ПС3д	М-6	2	54, Вып.2

Показатели на одну плиту

Марка плиты	Вес т	Марка бетона	Объем бетона м³	Расход стали кг
ПС3	0,65	„300"	0,26	43,8
ПС3д	0,12	„300"	0,05	9,3

Выборка стали на одну плиту, кг

Марка плиты	Сталь класса А-III по ГОСТ 5781-61				Холоднотянутая проволока класса В-I по ГОСТ 6727-53			Сталь класса А-I по ГОСТ 5781-61				Всего
	ф мм			Итого	ф мм		Итого	ф мм			Итого	
	10АIII				5ВI			6АI	10АI			
ПС3	32,0			32,0	4,5		4,5	3,7	3,6		7,3	43,8
ПС3д	6,0			6,0	0,9		0,9	0,6	1,8		2,4	9,3

Примечания

1. Деталь установки закладного элемента М-6 приведена на листе 53 выпуска 2.
2. На готовом элементе написать несмываемой краской — „Низ плиты."

Рук. группы	Бродский	
Ст. инженер	Витин	
Рассчитал	Зорин	
Исполнитель	Терентьева	
Проверил	Сыпко	
Гл. инж. проекта	Козаровицкий	
Нач. отдела	Бандос	
Гл. констр. отд.	Слектор	
Гл. инж. пр.	Копштейн	
Дата выпуска	1965 г.	

ТА 1965

Плиты стеновые ПС3; ПС3д

ИС-01-04 Выпуск 6 Лист 58

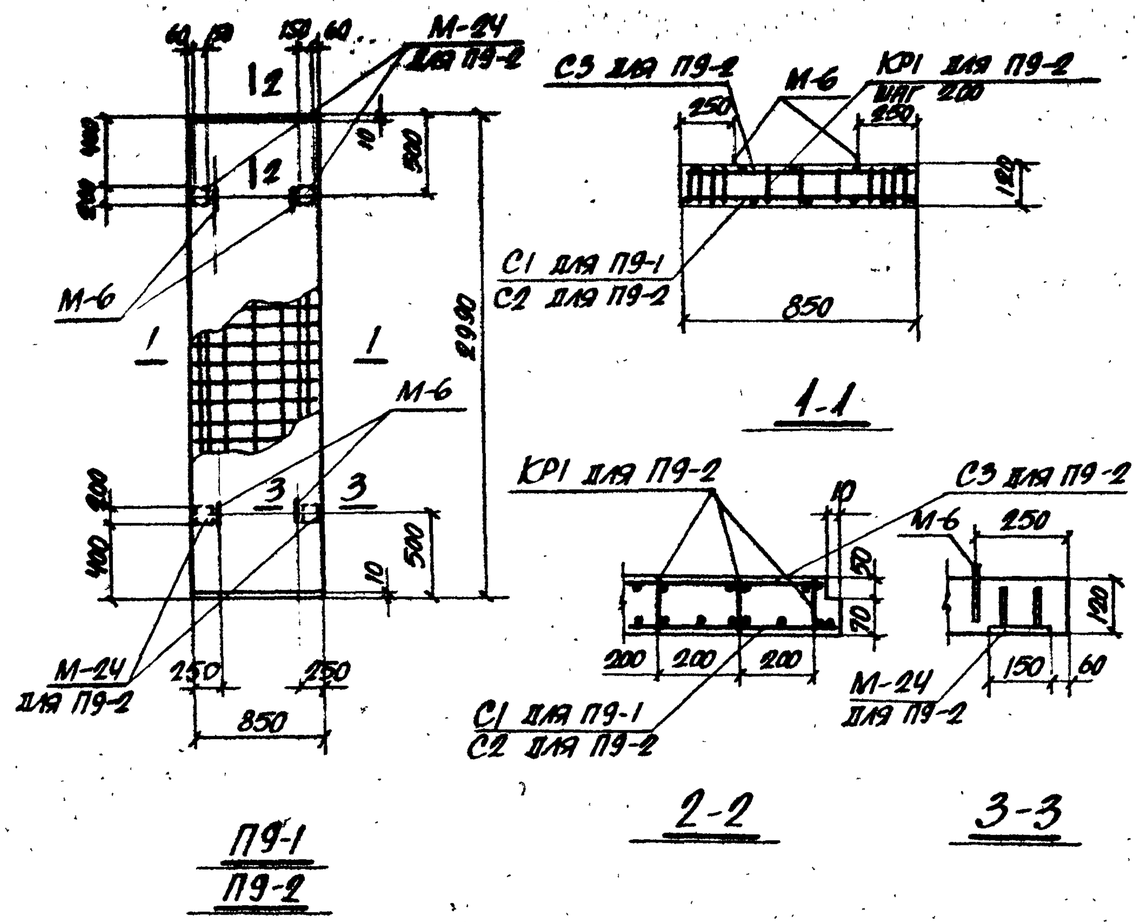

Спецификация арматуры на одну плиту

Марка плиты	Марка и колич. каркасов или сеток	№ поз.	Эскиз	ф мм	Длина мм	Колич. шт. в одном каркасе или сетке	Колич. шт. в одной плите	Общая длина м
П9-1	С1 (шт. 1)	1	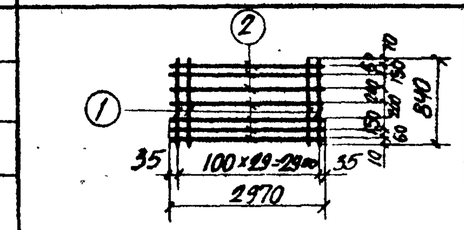	8АIII	840	30	30	25,2
		2		5ВI	2970	7	7	20,8
П9-2	С2 (шт. 1)	2	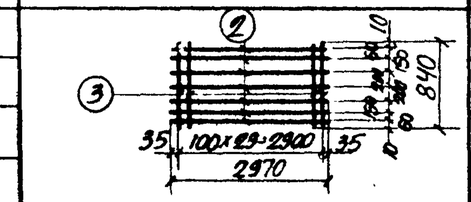	5ВI	2970	7	7	20,8
		3		10АIII	840	30	30	25,2
	КР1 (шт. 16)	1	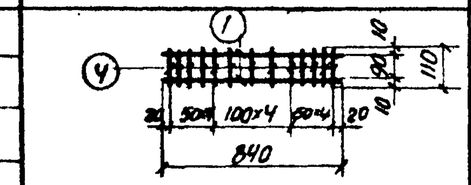	8АIII	840	2	32	26.8
		4		8АIII	110	13	208	22.8
	С3 (шт. 1)	5	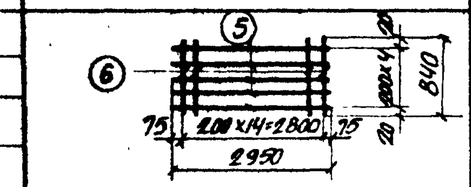	5ВI	2950	5	5	14,7
		6		5ВI	840	15	15	12,6

Выборка закладных элементов на одну плиту

Марка плиты	Марка закладного элемента	Колич. шт.	№ листа
П9-1	М-6	4	54, вып. 2
П9-2	М-6	4	54, вып. 2
	М-24	4	67

Показатели на одну плиту

Марка плиты	Вес т	Марка бетона	Объем бетона м³	Расход стали кг
П9-1	0,75	„300"	0,30	16,8
П9-2	0,75	„300"	0,30	57,3

Выборка стали на одну плиту, кг

Марка плиты	Сталь класса А-III по ГОСТ 5781-61				Холоднотянутая проволока класса В-I по ГОСТ 6727-53			Сталь класса А-I по ГОСТ 5781-61			Сталь марки Ст3 по ГОСТ 380-60	Всего
	ф мм			Итого	ф мм		Итого	ф мм		Итого	Профиль	
	8АIII	10АIII	12АIII		5ВI			10АI			δ=10	
П9-1	10,0	—		10,0	3,2		3,2	3,6	—	3,6	—	16,8
П9-2	19,6	15,5	1,6	3[illegible]	7,4		7,4	3,6		3,6	9,6	57,3

Примечание

Деталь установки закладного элемента М-6 приведена на листе 53 выпуска 2.

Гл. инж. инст.	Козаровицкий		
Нач. отдела	Бандос		
Гл. констр. отд.	Слесстор		
Гл. инж. пр.	Колштейн		
Дата выпуска			1965 г.
Рук. группы	Бродский		
Ст. инженер	Витин		
Рассчитал	Зорин		
Исполнитель	Терентьева		
Проверил	Сайгер		

ТП 1965

Плиты перекрытия П9-1; П9-2

ИС-01-04
Выпуск 6
Лист 59

7031-06 6.8

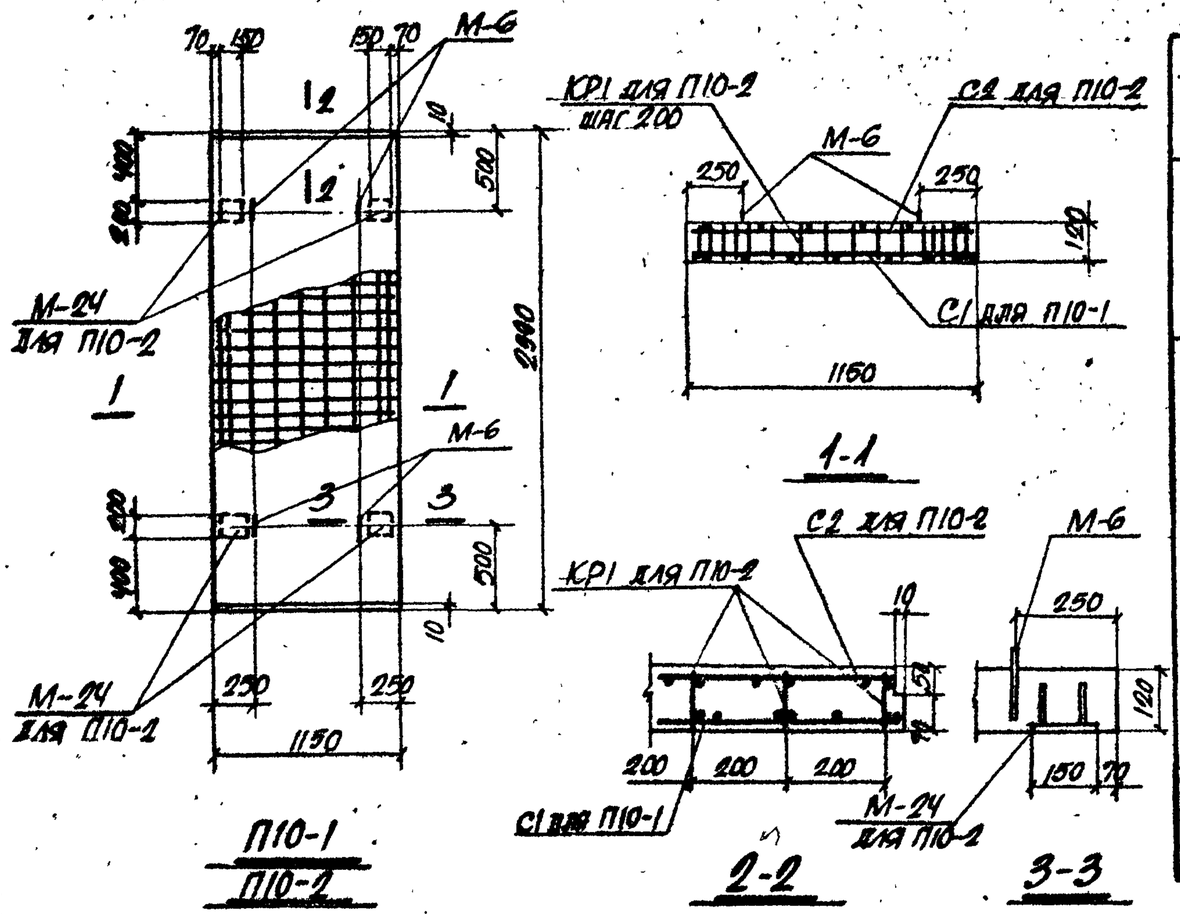

Спецификация арматуры на одну плиту

67

Марка плиты	Марка и колич. каркасов или сеток	№ поз.	Эскиз	ф мм	Длина мм	Колич. шт. в одн. каркасе или сетке	Колич. шт. в одной плите	Общая длина м
П10-1	С1 (шт. 1)	1	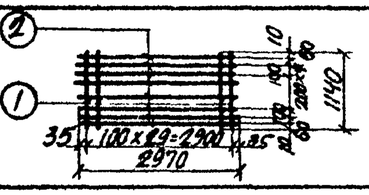	10АIII	1140	30	30	34,2
		2		5ВI	2970	8	8	24,7
П10-2	С1 (шт. 1)	1	Смотрите выше	10АIII	1140	30	30	34,2
		2		5ВI	2970	8	8	24,7
	С2 (шт. 1)	3	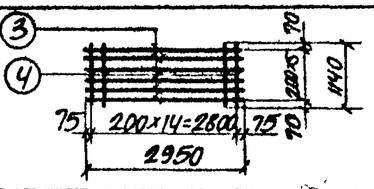	5ВI	2950	6	6	17,7
		4		5ВI	1140	15	15	17,1
	КР1 (шт. 16)	1	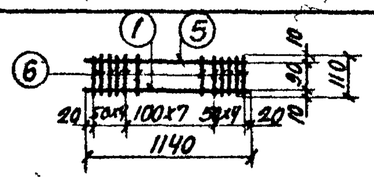	10АIII	1140	1	16	18,2
		5		8АIII	1140	1	16	18,2
		6		8АIII	110	16	256	28,2

Выборка закладных элементов на одну плиту

Марка плиты	Марка закладного элемента	Колич. шт.	№ листа
П10-1	М-6	4	54, Вып2
П10-2	М-6	4	
	М-24	4	67

Показатели на одну плиту

Марка плиты	Вес т	Марка бетона	Объем бетона м³	Расход стали кг
П10-1	1,05	„300"	0,41	28,7
П10-2	1,05	„300"	0,41	74,6

Выборка стали на одну плиту, кг

Марка плиты	Сталь класса А-III по ГОСТ 5781-61				Холоднотянутая проволока класса В-I по ГОСТ 6727-53			Сталь класса А-I по ГОСТ 5781-61			Сталь марки Ст.5 по ГОСТ 380-71	Всего
	ф мм			Итого	ф мм		Итого	ф мм		Итого	Профиль δ=10	
	8АIII	10АIII	12АIII		5ВI			10АI				
П10-1	—	21,0	—	21,0	4,1		4,1	3,6		3,6	—	28,7
П10-2	18,3	32,3	1,6	52,2	9,2		9,2	3,6		3,6	9,6	74,6

Примечание

Деталь установки закладного элемента М-6 приведена на листе 53 выпуска 2.

ТА 1965	Плиты перекрытия П10-1; П10-2	ИС-01-04	
		Выпуск 6	
		Лист	60

Рук. группы	Бровкович		
Ст. инженер	Витин		
Рассчитал	Зорин		
Исполнитель	Терентьева		
Проверил	Самов		
Гл. инж. инст.	Козловский		
Нач. отдела	Баньос		
Гл. констр. отд.	Слестор		
Гл. инж. пр.	Копытин		
Дата выпуска	1965 г.		

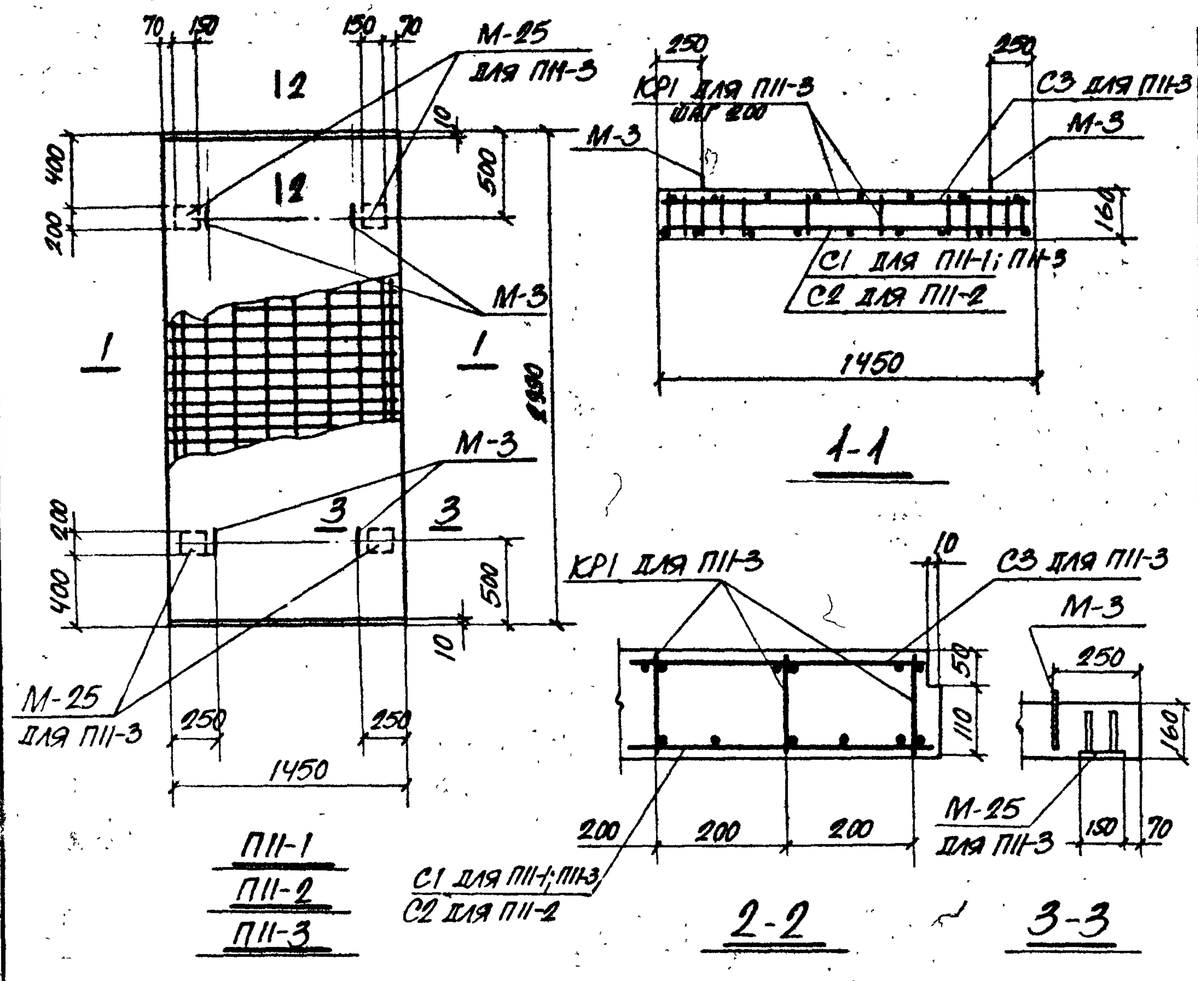

Спецификация арматуры на одну плиту

Марка плиты	Марка и колич. каркасов или сеток	№ поз.	Эскиз	ф мм	Длина мм	Колич. шт. в один каркасе или сетке	Колич. шт. в одной плите	Общая длина м
ПII-1	С1 (шт. 1)	1	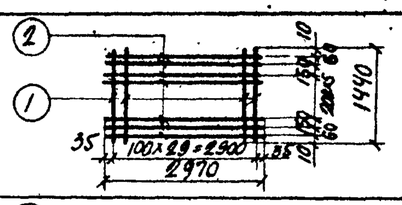	10АIII	1440	30	30	43,1
		2		5ВI	2970	10	10	29,7
ПII-2	С2 (шт. 1)	2	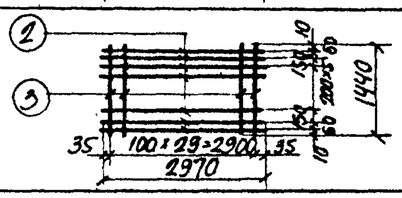	5ВI	2970	10	10	29,7
		3		12АIII	1440	30	30	43,1
ПII-3	С1 (шт. 1)	1	Смотрите выше	10АIII	1440	30	30	43,1
		2		5ВI	2970	10	10	29,7
	С3 (шт. 1)	4		5ВI	2950	8	8	23,6
		5		5ВI	1440	15	15	21,6
	КР1 (шт. 16)	6	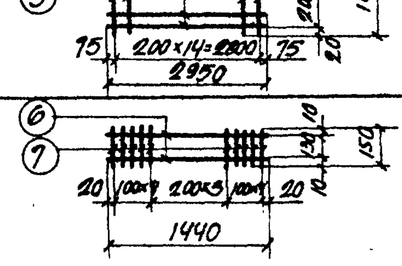	6АIII	1440	2	32	46,0
		7		6АIII	150	12	192	28,8

Выборка закладных элементов на одну плиту

Марка плиты	Марка закладного элемента	Колич. шт.	№ листа
ПII-1	М-3	4	54 Вып 1
ПII-2	М-3	4	
ПII-3	М-3	4	
	М-25	4	67

Показатели на одну плиту

Марка плиты	Вес т	Марка бетона	Объем бетона $м^3$	Расход стали кг
ПII-1	1,72	„300"	0,69	37,6
ПII-2	1,72	„300"	0,69	49,4
ПII-3	1,72	„300"	0,69	75,4

Выборка стали на одну плиту, кг

Марка плиты	Сталь класса А-III по ГОСТ 5781-61 ф мм 6АIII	10АIII	12АIII		Итого	Холоднотянутая проволока класса В-I по ГОСТ 6127-53 ф мм 5ВI			Итого	Сталь класса А-I по ГОСТ 5781-61 ф мм 10АI	12АI	16АI	Итого	Сталь марки ВСт3сп по ГОСТ 380-60 прокат δ=10	Всего
ПII-1	—	26,6	—		26,6	4,6			4,6	0,4	3,6	2,4	6,4	—	37,6
ПII-2	—	—	38,4		38,4	4,6			4,6	0,4	3,6	2,4	6,4	—	49,4
ПII-3	19,3	26,6	2,0		47,9	11,5			11,5	0,4	3,6	2,4	6,4	9,6	75,4

Примечание

Деталь установки закладного элемента М-3 приведена на листе 53 выпуска 2.

Гл. инж. инст.	Козаровицкий		
Нач. отдела	Бандос		
Гл. констр. отд.	Спектор		
Гл. инж. пр.	Копштейн		
Дата выпуска			1965 г.
Рук. группы	Бродский		
Ст. инженер	Витин		
Рассчитал	Зорин		
Исполнитель	Терентьева		
Проверил	Сокуев		

ТА 1965

Плиты перекрытия ПII-1; ПII-2; ПII-3

ИС-01-04 Выпуск 6 Лист 61

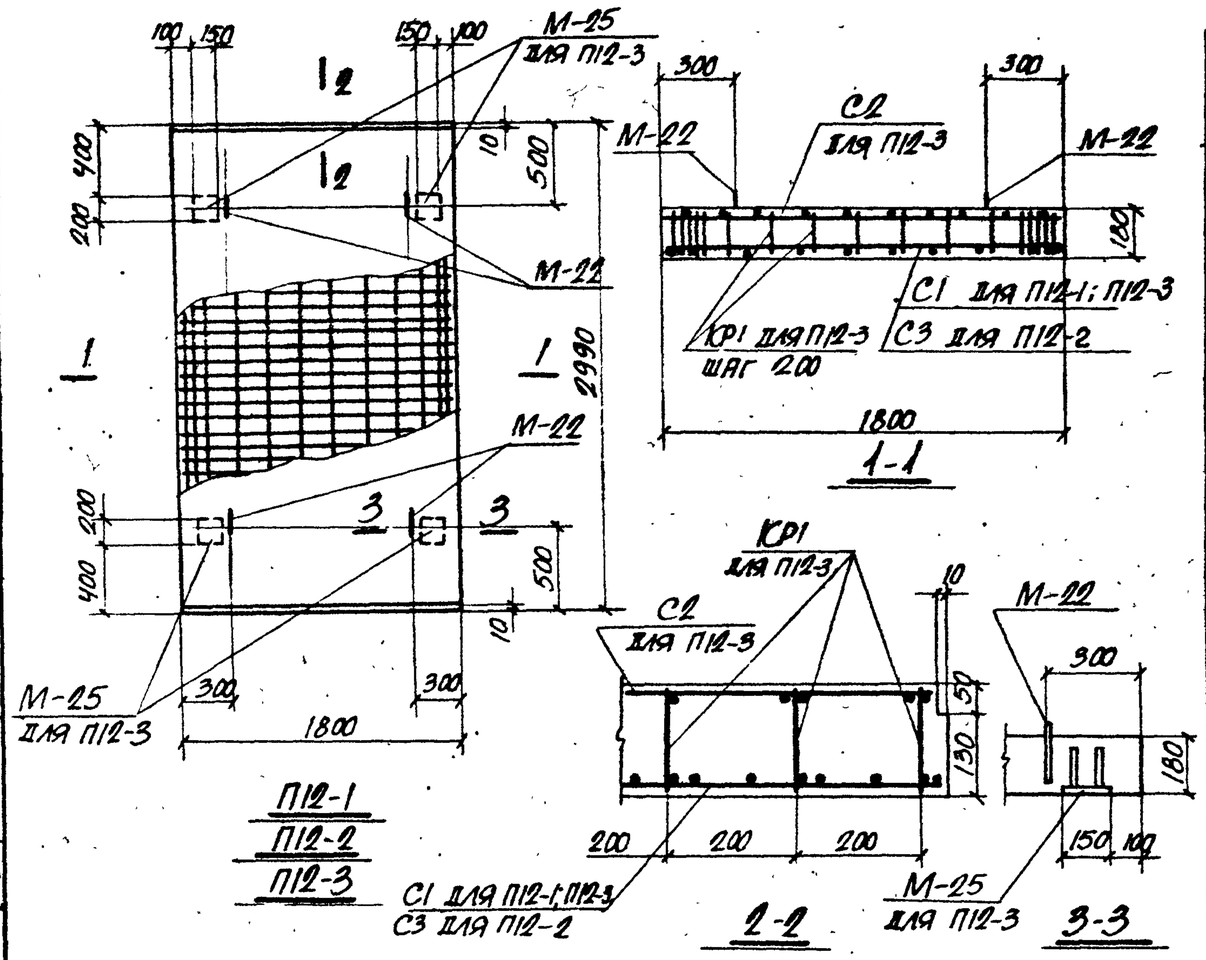

Спецификация арматуры на одну плиту

Марка плиты	Марка и кол. каркасов или сеток	№ поз.	Эскиз	ф мм	Длина мм	Колич. шт. в одном каркасе или сетке	Колич. шт. в одной плите	Общая длина м
П12-1	С1 (шт. 1)	1		12АIII	1790	30	30	53,7
		2		5ВI	2970	12	12	35,6
П12-2	С3 (шт. 1)	2		5ВI	2970	12	12	35,6
		7		14АIII	1790	30	30	53,7
П12-3	С1 (шт. 1)	1	Смотрите выше	12АIII	1790	30	30	53,7
		2		5ВI	2970	12	12	35,6
	С2 (шт. 1)	3		5ВI	2950	10	10	29,5
		4		5ВI	1790	15	15	26,8
	КР1 (шт. 16)	5		6АIII	1790	2	32	57,2
		6		6АIII	170	16	256	43,5

Выборка закладных элементов на одну плиту

Марка плиты	Марка закладного элемента	Колич. шт.	№ листа
П12-1	М-22	4	67
П12-2	М-22	4	
П12-3	М-22	4	
	М-25	4	

Показатели на одну плиту

Марка плиты	Вес т	Марка бетона	Объем бетона м³	Расход стали кг
П12-1	2,4	„300"	0,96	61,9
П12-2	2,4	„300"	0,96	79,3
П12-3	2,4	„300"	0,96	106,9

Выборка стали на одну плиту, кг

Марка плиты	Сталь класса А-III по ГОСТ 5781-61 ф мм 6АIII	12АIII	14АIII	Итого	Холоднотянутая проволока класса В-I по ГОСТ 6727-53 ф мм 5ВI		Итого	Сталь класса А-I по ГОСТ 5781-61 ф мм 10АI	14АI	Итого	Сталь марки ВСт3кп по ГОСТ 380-60 прокат δ=10	Всего
П12-1	—	47,6	—	47,6	5,5		5,5	0,8	8,0	8,8	—	61,9
П12-2	—	—	65,0	65,0	5,5		5,5	0,8	8,0	8,8	—	79,3
П12-3	24,8	49,6	—	74,4	14,1		14,1	0,8	8,0	8,8	9,6	106,9

Примечание

Деталь установки закладного элемента М-22 аналогична детали установки элементов М-3÷М-8, приведенной на листе 53 выпуска 2.

Рук. группы	Бродский		
Ст. инженер	Витин		
Рассчитал	Зорин		
Исполнитель	Теремова		
Проверил	Сомов		
Гл. инж. инст.	Соявороцкий		
Нач. отдела	Данилов		
Гл. констр. отд.	Слектор		
Гл. инж. пр.	Копштейн		
Дата выпуска	1965 г.		

ТА 1965

Плиты перекрытия П12-1; П12-2; П12-3

ИС-01-04 Выпуск 6 Лист 62

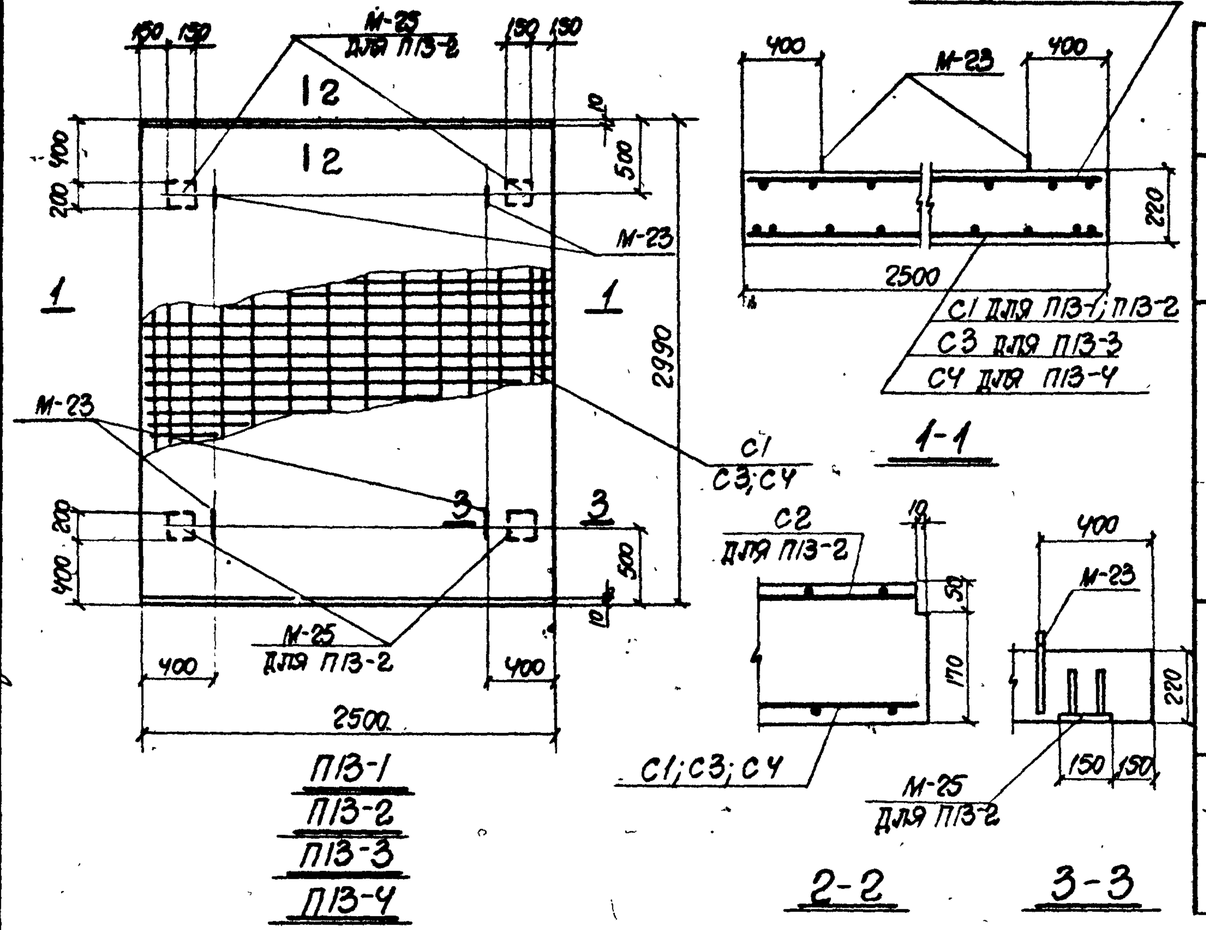

Спецификация арматуры на одну плиту

70

Марка плиты	Марка и колич. каркасов или сеток	№ поз.	Эскиз	Ф мм.	Длина мм	Колич. шт. в одн. каркасе или сетке	Колич. шт. в одной плите	Общая длина м
П13-1	С1 (шт. 1)	1		12АIII	2490	30	30	74.8
		2		5ВI	2970	15	15	44.5
П13-2	С1 (шт. 1)	1		12АIII	2490	30	30	74.8
		2		5ВI	2970	15	15	44.5
	С2 (шт. 1)	6		5ВI	2950	13	13	37.4
		7		5ВI	2490	15	15	37.3
П13-3	С3 (шт. 1)	3		16АIII	2490	30	30	74.8
		5		6АI	2970	15	15	44.5
П13-4	С4 (шт. 1)	4		18АIII	2490	30	30	74.8
		5		6АI	2970	15	15	44.5

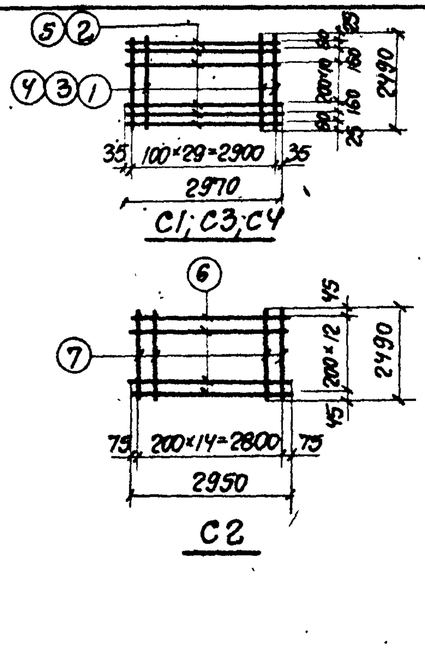

Выборка закладных элементов на одну плиту

Марка плиты	Марка закладного элемента	Колич. шт.	№ листа
П13-1	М-23	4	67
П13-2	М-23	4	
	М-25	4	
П13-3	М-23	4	
П13-4	М-23	4	

Показатели на одну плиту

Марка плиты	Вес т	Марка бетона	Объем бетона $м^3$	Расход стали кг
П13-1	4.1	„300"	1.64	81.4
П13-2	4.1	„300"	1.64	105.1
П13-3	4.1	„300"	1.64	136.1
П13-4	4.1	„300"	1.64	167.5

Выборка стали на одну плиту, кг

Марка плиты	Сталь класса А-III по ГОСТ 5781-61				Холоднотянутая проволока класса В-I по ГОСТ 6727-53		Сталь класса А-I по ГОСТ 5781-61				Сталь марки Ст.3 по ГОСТ 380-60	Всего
	Ф мм				Ф мм		Ф мм				Профиль	
	12АIII	16АIII	18АIII	Итого	5ВI	Итого	6АI	10АI	14АI	Итого	-δ=10	
П13-1	66.5	—	—	66.5	6.9	6.9	—	0.8	7.2	8.0	—	81.4
П13-2	68.5	—	—	68.5	19.0	19.0	—	0.8	7.2	8.0	9.6	105.1
П13-3	—	118.2	—	118.2	—	—	9.9	0.8	7.2	17.9	—	136.1
П13-4	—	—	149.6	149.6	—	—	9.9	0.8	7.2	17.9	—	167.5

Примечание

Деталь установки закладного элемента М-23 аналогична детали установки элементов М-3 ÷ М-8, приведенной на листе 53 выпуска 2.

Гл. инж. инст.	Козаровицкий		
Нач. отдела	Бандос		
Гл. констр. отд.	Спектор		
Гл. инж. пр.	Копштейн		
Рук. группы	Бродский		
Ст. инженер	Витин		
Инженер	Зорин		
Исполнитель	Лапшун		
Проверил	Зорин		

Дата выпуска 1965 г.

ТА 1965

Плиты перекрытия П13-1; П13-2; П13-3; П13-4

ИС-01-04 Выпуск 6

Лист 63

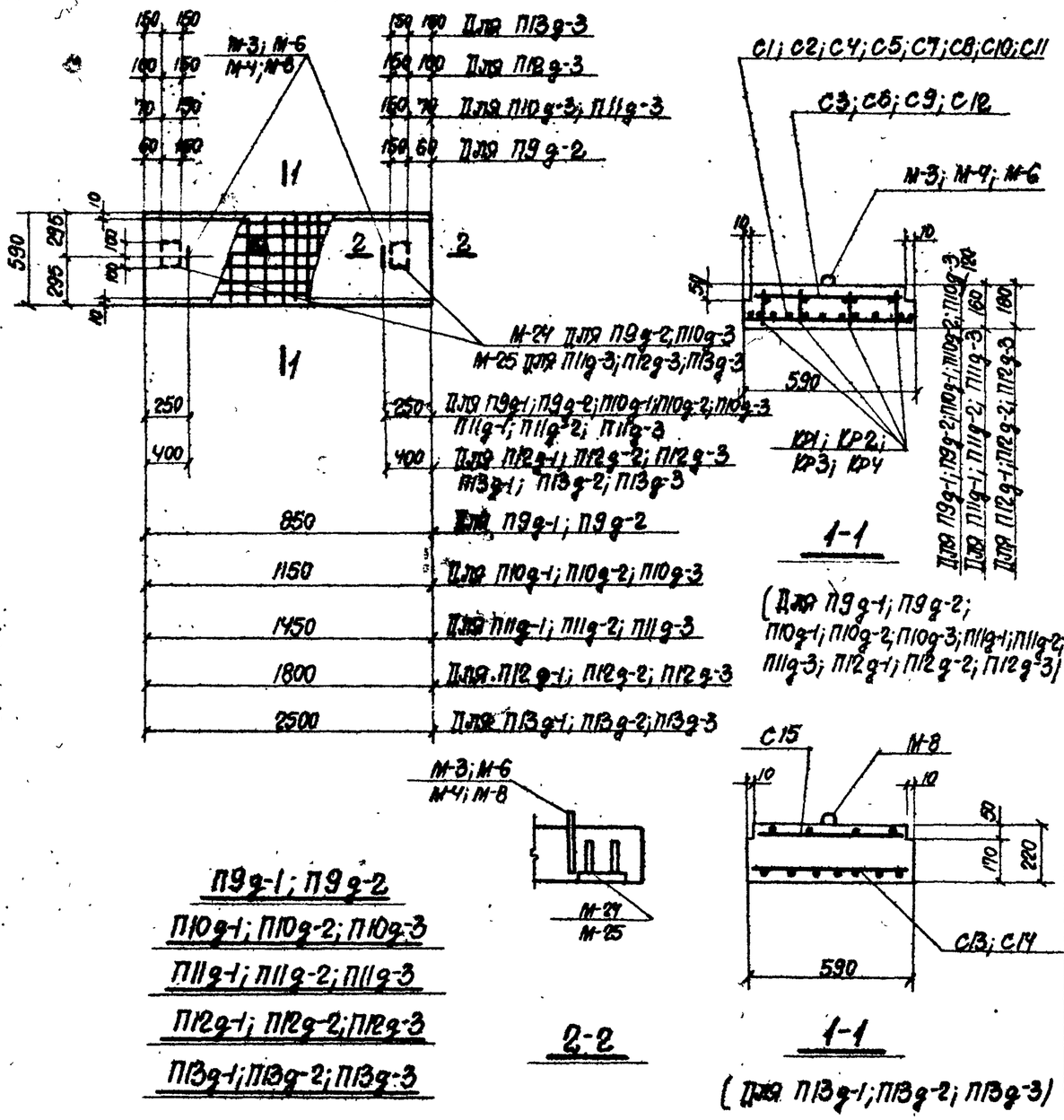

Выборка закладных элементов на одну плиту

Марка плиты	Марка закладного элемента	Колич. шт.	№ листа
П9g-1	М-6	2	54, вып.2
П9g-2	М-6	2	54, вып.2
	М-24	2	67
П10g-1	М-6	2	54, вып.2
П10g-2	М-6	2	54, вып.2
П10g-3	М-6	2	54, вып.2
	М-24	2	67
П11g-1	М-3	2	54 вып.2
П11g-2	М-3	2	54, вып 2
П11g-3	М-3	2	54, вып.2
	М-25	2	67
П12g-1	М-4	2	54, вып.2
П12g-2	М-4	2	54, вып.2
П12g-3	М-4	2	54, вып.2
	М-25	2	67
П13g-1	М-8	2	54, вып.2
П13g-2	М-8	2	54, вып.2
П13g-3	М-8	2	54, вып.2
	М-25	2	67

Показатели на одну плиту

Марка плиты	Вес т	Марка бетона	Объем бетона $м^3$	Расход стали кг
П9g-1	0.15	„300"	0.06	4.4
П9g-2	0.15	„300"	0.06	16.9
П10g-1	0.20	„300"	0.08	6.8
П10g-2	0.20	„300"	0.08	8.6
П10g-3	0.20	„300"	0.08	24.1
П11g-1	0.35	„300"	0.14	9.4
П11g-2	0.35	„300"	0.14	11.7
П11g-3	0.35	„300"	0.14	25.6
П12g-1	0.48	„300"	0.19	12.4
П12g-2	0.48	„300"	0.19	15.8
П12g-3	0.48	„300"	0.19	30.6
П13g-1	0.80	„300"	0.32	27.2
П13g-2	0.80	„300"	0.32	33.5
П13g-3	0.80	„300"	0.32	42.0

Примечания

1. Спецификация арматуры приведена на листах 65, 66
2. Детали установки закладных элементов М-3; М-4; М-6; М-8 приведены на листе 53 выпуска 2.

Гл. инж. инст.	Козловщикин		
Нач. отдела	Бандос		
Гл. констр. отд.	Стеклгор		
Гл. инж. пр.	Коглштейн		
Дата выпуска			1965 г.
Рук. группы	Бродский		
Ст. инженер	Витин		
Рассчитал	Зорин		
Исполнитель	Лапкина		
Проверил	Зорин		

ТА 1965

Плиты перекрытия П9g-1; П9g-2; П10g-1; П10g-2; П10g-3; П11g-1; П11g-2; П11g-3; П12g-1; П12g-2; П12g-3; П13g-1; П13g-2; П13g-3
Опалубочные и арматурные чертежи

ИС-01-04
Выпуск 6
Лист 64

Спецификация арматуры на одну плиту

Марка плиты	Марка и колич. каркасов или сеток	№ поз.	Эскиз	Ф мм	Длина мм	Колич. шт. в одн. каркасе или сетке	Колич. шт. в одной плите	Общая длина м
П9g-1	С1 (шт.1)	1	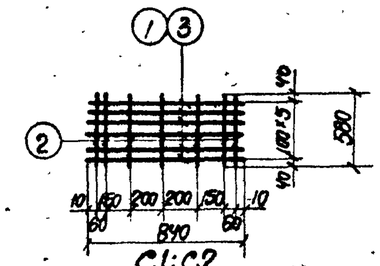	8АIII	840	6	6	5.0
		2		5ВI	580	7	7	4.1
П9g-2	С2 (шт.1)	2		5ВI	580	7	7	4.1
		3		10АIII	840	6	6	5.0
	С3 (шт.1)	4	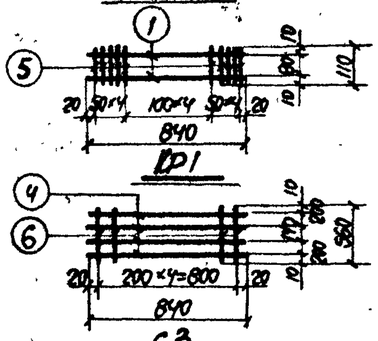	5ВI	840	4	4	3.4
		6		5ВI	560	5	5	2.8
	КР1 (шт.4)	1		8АIII	840	2	8	6.7
		5		8АIII	110	13	52	5.7
П10g-1	С4 (шт.1)	2	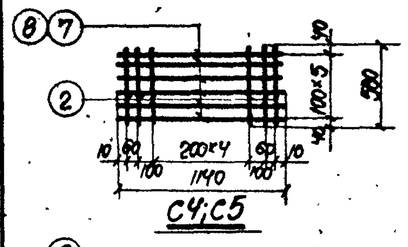	5ВI	580	9	9	5.2
		7		10АIII	1140	6	6	6.8
П10g-2	С5 (шт.1)	2		5ВI	580	9	9	5.2
		8		12АIII	1140	6	6	6.8
П10g-3	С5 (шт.1)	2		5ВI	580	9	9	5.2
		8		12АIII	1140	6	6	6.8
	С6 (шт.1)	6	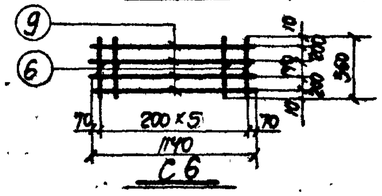	5ВI	560	6	6	3.4
		9		5ВI	1140	4	4	4.6
	КР2 (шт.4)	5	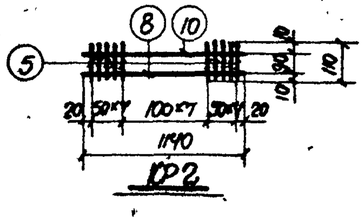	8АIII	110	16	64	7.0
		8		12АIII	1140	1	4	4.6
		10		8АIII	1140	1	4	4.6

Спецификация арматуры на одну плиту

Марка плиты	Марка и колич. каркасов или сеток	№ поз.	Эскиз	Ф мм	Длина мм	Колич. шт. в одн. каркасе или сетке	Колич. шт. в одной плите	Общая длина м
П11g-1	С7 (шт.1)	2	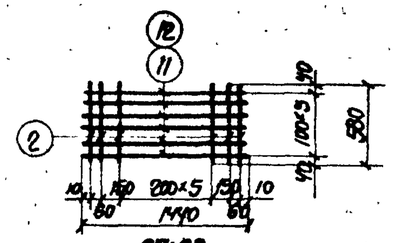	5ВI	580	10	10	5.8
		11		10АIII	1440	6	6	8.6
П11g-2	С8 (шт.1)	2		5ВI	580	10	10	5.8
		12		12АIII	1440	6	6	8.6
П11g-3	С8 (шт.1)	2	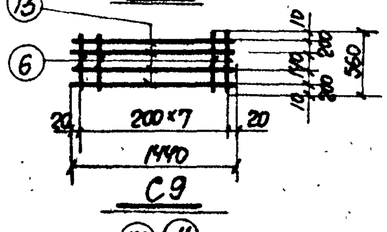	5ВI	580	10	10	5.8
		12		12АIII	1440	6	6	8.6
	С9 (шт.1)	6	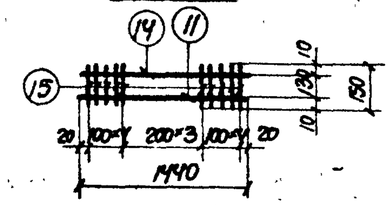	5ВI	560	8	8	4.5
		13		5ВI	1440	4	4	5.8
	КР3 (шт.4)	11		10АIII	1440	1	4	5.8
		14		6АIII	1440	1	4	5.8
		15		6АIII	150	12	48	7.2

Примечание

Окончание спецификации арматуры смотрите на листе 66

ТА 1965	Плиты перекрытия П9g-1; П9g-2; П10g-1; П10g-2; П10g-3; П11g-1; П11g-2; П11g-3; П12g-1; П12g-2; П12g-3; П13g-1; П13g-2; П13g-3. Спецификация арматуры	ИС-01-04 Выпуск 6	Лист 65

Гл. инж. инст. Козаровицкий; Нач. отдела Бандос; Гл. конст. отд. Спектор; Гл. инж. пр. Копштейн

Рук. группы Бродский; Ст. инженер Витин; Рассчитал Зорин; Исполнитель Лапкун; Проверил Зорин

Дата выпуска 1965г.

7031-06 74

Спецификация арматуры на одну плиту

Марка плиты	Марка и коэфф. классов или сеток	Поз.	Эскиз	Ф мм	Длина мм	Коэфф. шт. в одной марке или сетке	Коэфф. шт. в одной плите	Общая длина м
П12g-1	С10 (шт.1)	2	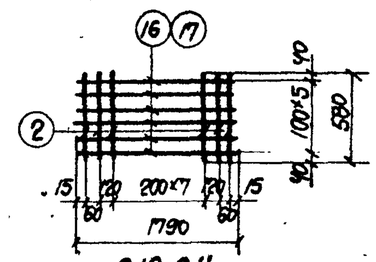	5ВI	580	12	12	7.0
		16		12АIII	1790	6	6	10.7
П12g-2	С11 (шт.1)	2		5ВI	580	12	12	7.0
		17		14АIII	1790	6	6	10.7
П12g-3	С11 (шт.1)	2	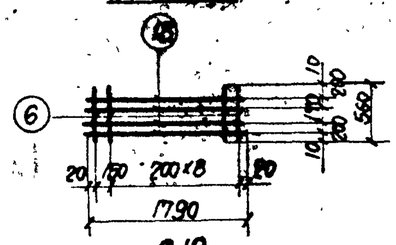	5ВI	580	12	12	7.0
		17		14АIII	1790	6	6	10.7
	С12 (шт.1)	6		5ВI	560	10	10	5.6
		18		5ВI	1790	4	4	7.2
	КР4 (шт.4)	19	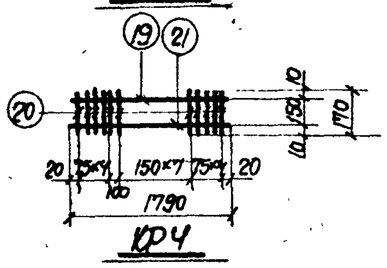	6АIII	1790	1	4	7.2
		20		6АIII	170	17	68	11.6
		21		8АIII	1790	1	4	7.2
П13g-1	С13 (шт.1)	22	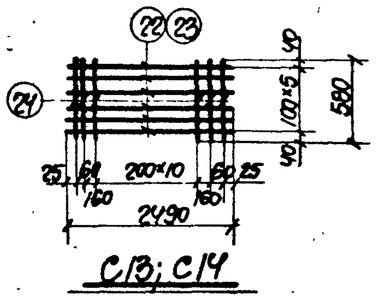	16АIV	2490	6	6	14.9
		24		6АI	580	15	15	8.7
П13g-2	С14 (шт.1)	23		18АIII	2490	6	6	14.9
		24		6АI	580	15	15	8.7
П13g-3	С14 (шт.1)	23	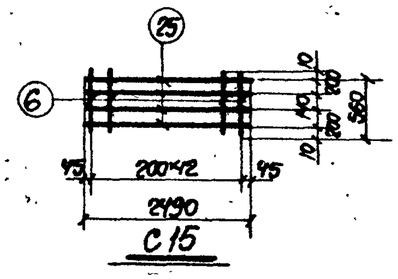	18АIII	2490	6	6	14.9
		24		6АI	580	15	15	8.7
	С15 (шт.1)	6		5ВI	560	13	13	7.3
		25		5ВI	2490	4	4	10.0

Выборка стали на одну плиту, кг

Марка плиты	Сталь класса А-III по ГОСТ 5781-61							Итого	Холоднотянутая проволока класса В-I по ГОСТ 6727-53		Итого	Сталь класса А-I по ГОСТ 5781-61				Итого	Сталь марки Ст 3 по ГОСТ 380-60 прокатная	Всего
	Ф мм								Ф мм			Ф мм						
	6АIII	8АIII	10АIII	12АIII	14АIII	16АIII	18АIII		5ВI			6АI	10АI	12АI	16АI		-δ=10	
П9g-1	—	2.0	—	—	—	—	—	2.0	0.6		0.6	—	1.8	—	—	1.8	—	4.4
П9g-2	—	4.9	3.1	0.8	—	—	—	8.8	1.5		1.5	—	1.8	—	—	1.8	4.8	16.9
П10g-1	—	—	4.2	—	—	—	—	4.2	0.8		0.8	—	1.8	—	—	1.8	—	6.8
П10g-2	—	—	—	6.0	—	—	—	6.0	0.8		0.8	—	1.8	—	—	1.8	—	8.6
П10g-3	—	4.6	—	10.9	—	—	—	15.5	2.0		2.0	—	1.8	—	—	1.8	4.8	24.1
П11g-1	—	—	5.3	—	—	—	—	5.3	0.9		0.9	—	0.2	1.8	1.2	3.2	—	9.4
П11g-2	—	—	—	7.6	—	—	—	7.6	0.9		0.9	—	0.2	1.8	1.2	3.2	—	11.7
П11g-3	2.9	—	3.6	8.6	—	—	—	15.1	2.5		2.5	—	0.2	1.8	1.2	3.2	4.8	25.6
П12g-1	—	—	—	9.5	—	—	—	9.5	1.1		1.1	—	1.8	—	—	1.8	—	12.4
П12g-2	—	—	—	—	12.9	—	—	12.9	1.1		1.1	—	1.8	—	—	1.8	—	15.8
П12g-3	4.2	2.8	—	1.0	12.9	—	—	20.9	3.1		3.1	—	1.8	—	—	1.8	4.8	30.6
П13g-1	—	—	—	—	—	23.5	—	23.5	—		—	1.9	1.8	—	—	3.7	—	27.2
П13g-2	—	—	—	—	—	—	29.8	29.8	—		—	1.9	1.8	—	—	3.7	—	33.5
П13g-3	—	—	—	1.0	—	—	29.8	30.8	2.7		2.7	1.9	1.8	—	—	3.7	4.8	42.0

Гип. Мухин	Ст. инженер	Витин	
Инж. Ярцев	Рассчитал	Зорин	3орин
Инж. Ковшик	Исполнитель	Лапшин	Зорин
Гл. инж. пр.	Проверил		
Нач. отд. Елл	Гл. констр. отд.	Спектор	
Гл. инж. пр.	Гл. инж. пр.	Копштейн	
Дата выпуска 1965г.			

ТА 1965	Плиты перекрытия П9g-1; П9g-2; П10g-1; П10g-2; П10g-3; П11g-1; П11g-2; П11g-3; П12g-1; П12g-2; П12g-3; П13g-1; П13g-2; П13g-3. Спецификация арматуры (окончание)	ИС-01-04 Выпуск 6 Лист 66

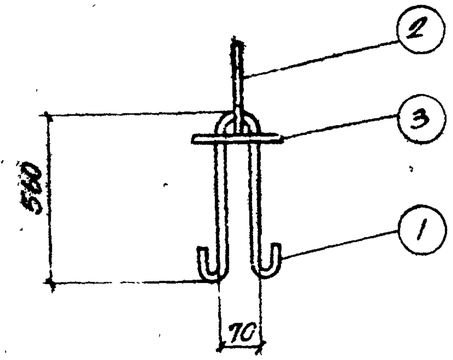

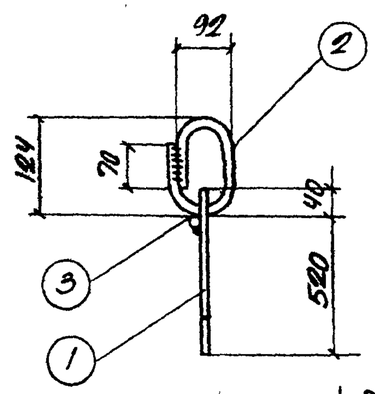

М-19

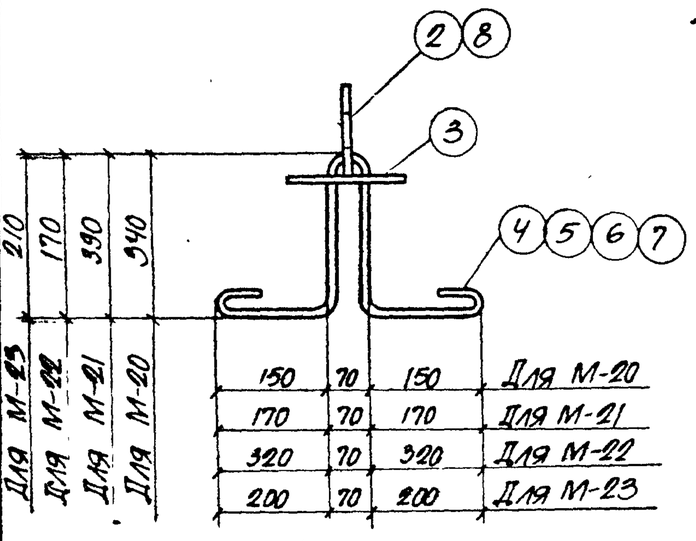

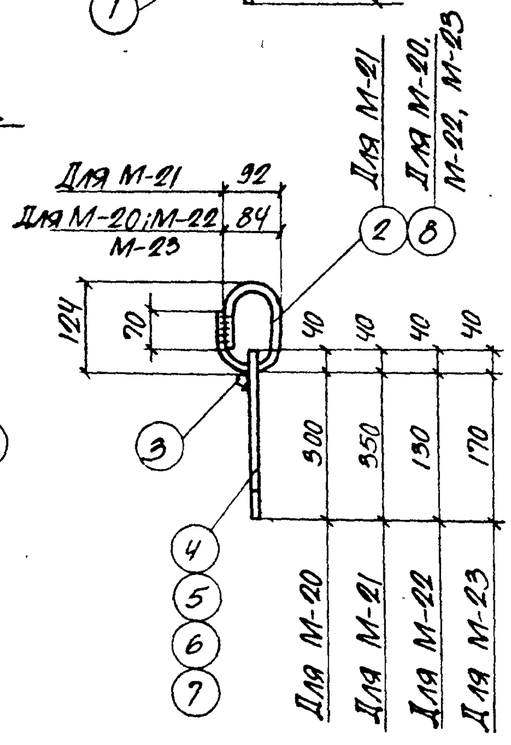

М-20; М-21; М-22; М-23

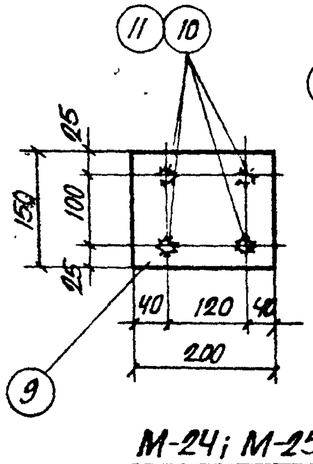

М-24; М-25

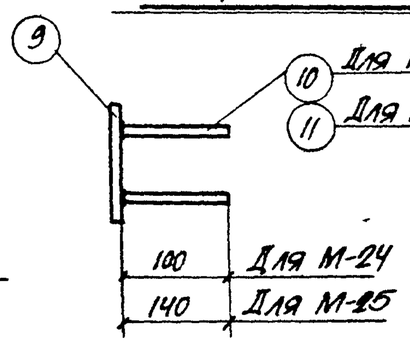

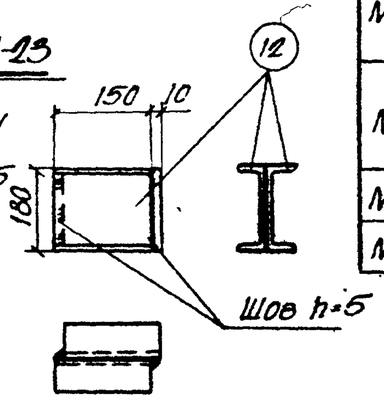

МС-4

Спецификация стали на один элемент

Марка элемента	№ позиции	Профиль	Длина мм.	Колич. шт.	Вес, кг. одной позиции	Вес, кг. всех позиций	Вес, кг. элемента	Примечания
М-19	1	ф16АI	1390	1	2,2	2,2	3,1	
	2	ф16АI	470	1	0,7	0,7		
	3	ф10АI	280	1	0,2	0,2		
М-20	3	ф10АI	280	1	0,1	0,1	2,1	
	4	ф14АI	1220	1	1,5	1,5		
	8	ф14АI	445	1	0,5	0,5		
М-21	2	ф16АI	470	1	0,7	0,7	3,1	
	3	ф10АI	280	1	0,2	0,2		
	5	ф16АI	1380	1	2,2	2,2		
М-22	3	ф10АI	280	1	0,2	0,2	2,2	
	6	ф14АI	1220	1	1,5	1,5		
	8	ф14АI	445	1	0,5	0,5		
М-23	3	ф10АI	280	1	0,2	0,2	2,0	
	7	ф14АI	1060	1	1,3	1,3		
	8	ф14АI	445	1	0,5	0,5		
М-24	9	−150х10	200	1	2,4	2,4	2,8	
	10	ф12АIII	100	4	0,1	0,4		
М-25	9	−150х10	200	1	2,4	2,4	2,9	
	11	ф12АIII	140	4	0,12	0,5		
МС-4	12	[18	150	2	2,4	4,8	4,8	
МС-5	13	∠70х8	150	1	1,3	1,3	1,3	

Примечание

Закладные элементы М-1÷М-18 и соединительные элементы МС-1÷МС-3 разработаны в выпуске 2 данной серии.

ТП 1965	Закладные элементы М-19÷М-25 и соединительные элементы МС-4; МС-5	ИС-01-04 Выпуск 6 Лист 67

Гл. инж. инст. Козяровицкий; Нач. отдела Банлос; Гл. констр. отд. Спектор; Гл. инж. пр. Копштейн; Дата выпуска 1965 г.

Рук. группы Орошский; Ст. инженер Витин; Исполнитель Терентьева; Проверил Сомов