ТИПОВЫЕ КОНСТРУКЦИИ, ИЗДЕЛИЯ И УЗЛЫ ЗДАНИЙ И СООРУЖЕНИЙ

СЕРИЯ 3.503.1-81

ПРОЛЕТНЫЕ СТРОЕНИЯ СБОРНЫЕ ЖЕЛЕЗОБЕТОННЫЕ ДЛИНОЙ 12,15,18,21,24 и 33м ИЗ БАЛОК ДВУТАВРОВОГО СЕЧЕНИЯ С ПРЕДВАРИТЕЛЬНО НАПРЯГАЕМОЙ АРМАТУРОЙ ДЛЯ МОСТОВ И ПУТЕПРОВОДОВ, РАСПОЛОЖЕННЫХ НА АВТОМОБИЛЬНЫХ ДОРОГАХ ОБЩЕГО ПОЛЬЗОВАНИЯ, НА УЛИЦАХ И ДОРОГАХ В ГОРОДАХ

ВЫПУСК 2-1
ТРОТУАРНЫЕ И ОГРАЖДАЮЩИЕ БЛОКИ

РАБОЧИЕ ЧЕРТЕЖИ

инв. № 1318/5

ТИПОВЫЕ КОНСТРУКЦИИ, ИЗДЕЛИЯ И УЗЛЫ ЗДАНИЙ И СООРУЖЕНИЙ

СЕРИЯ 3.503.1-81

ПРОЛЕТНЫЕ СТРОЕНИЯ СБОРНЫЕ ЖЕЛЕЗОБЕТОННЫЕ ДЛИНОЙ 12,15,18,21,24 и 33м ИЗ БАЛОК ДВУТАВРОВОГО СЕЧЕНИЯ С ПРЕДВАРИТЕЛЬНО НАПРЯГАЕМОЙ АРМАТУРОЙ ДЛЯ МОСТОВ И ПУТЕПРОВОДОВ, РАСПОЛОЖЕННЫХ НА АВТОМОБИЛЬНЫХ ДОРОГАХ ОБЩЕГО ПОЛЬЗОВАНИЯ, НА УЛИЦАХ И ДОРОГАХ В ГОРОДАХ

ВЫПУСК 2-1
ТРОТУАРНЫЕ И ОГРАЖДАЮЩИЕ БЛОКИ

РАБОЧИЕ ЧЕРТЕЖИ

Разработаны институтом "Союздорпроект"

Главный инженер института В.Р.Силков

Главный инженер проекта В.И.Маркин

Утверждены и введены в действие с.01.11.88 Минтрансстроем СССР протокол от 11.05.88 N АВ-311

Обозначение документа	Наименование	Стр.
3.503.1-81.2-1-ТТ	Технические требования	3
3.503.1-81.2-1-1	Блок тротуарный Т 75.15	6
3.503.1-81.2-1-2	Блок тротуарный Т 75.35	10
3.503.1-81.2-1-3	Блок тротуарный Т 75.60	14
3.503.1-81.2-1-4	Блок тротуарный Т 150.15	18
3.503.1-81.2-1-5	Блок тротуарный Т 150.35	22
3.503.1-81.2-1-6	Блок тротуарный Т 150.60	26
3.503.1-81.2-1-7	Блок разделительной полосы	30
	РП15-ТА II-1, РП15-ТА III-1	
3.503.1-81.2-1-8	Блок разделительной полосы	32
	РП15-ТА II-2, РП15-ТА III-2	
3.503.1-81.2-1-9	Блок разделительной полосы	34
	РП60-ТА II-1, РП60-ТА III-1	
3.503.1-81.2-1-10	Блок разделительной полосы	36
	РП60-ТА II-2, РП60-ТА III-2	
3.503.1-81.2-1-11	Блок ограждающий ОБ 15	38
3.503.1-81.2-1-12	Блок ограждающий ОБ 60	42
3.503.1-81.2-1-13	Блок бордюрный ББ35-ТА II-1, ББ35-ТА III-1	46
3.503.1-81.2-1-14	Блок бордюрный ББ35-ТА II-2, ББ35-ТА III-2	47
3.503.1-81.2-1-15	Блок карнизный К-ТА II-1, К-ТА III-1	48
3.503.1-81.2-1-16	Блок карнизный К-ТА II-2, К-ТА III-2	49
3.503.1-81.2-1-17	Каркас КП-ТА II-1, КП-ТА III-1	50
3.503.1-81.2-1-18	Каркас КП-ТА II-2, КП-ТА III-2	50
3.503.1-81.2-1-19	Каркас КП-ТА II-3, КП-ТА III-3	51
3.503.1-81.2-1-20	Каркас КП-ТА II-4, КП-ТА III-4	52
3.503.1-81.2-1-21	Каркас КП-ТА II-5, КП-ТА III-5	53
3.503.1-81.2-1-22	Каркас КП-ТА II-6, КП-ТА III-6	53
3.503.1-81.2-1-23	Каркас КП-ТА II-7, КП-ТА III-7	54
3.503.1-81.2-1-24	Каркас КП-ТА II-8, КП-ТА III-8	55
	КП-ТА II-9, КП-ТА III-9	
3.503.1-81.2-1-25	Каркас КП-ТА II-10, КП-ТА III-10	56
	КП-ТА II-11, КП-ТА III-11	
3.503.1-81.2-1-26	Каркас КП-ТА II-12, КП-ТА III-12	57
3.503.1-81.2-1-27	Каркас КП-ТА II-13, КП-ТА III-13	58
3.503.1-81.2-1-28	Сетка С-ТА II-1, С-ТА III-1, С-ТА II-2, С-ТА III-2	59
3.503.1-81.2-1-29	Сетка С-ТА II-3, С-ТА III-3	60
3.503.1-81.2-1-30	Сетка С-ТА II-4, С-ТА III-4	61
3.503.1-81.2-1-31	Сетка С-ТА II-5, С-ТА III-5	62
3.503.1-81.2-1-32	Сетка С-ТА II-6, С-ТА III-6	63
3.503.1-81.2-1-33	Сетка С-ТА II-7, С-ТА III-7	64
3.503.1-81.2-1-34	Сетка С-ТА II-8, С-ТА III-8	65
3.503.1-81.2-1-35	Сетка С-ТА II-9, С-ТА III-9	66
3.503.1-81.2-1-36	Сетка С-ТА II-10, С-ТА III-10	67
3.503.1-81.2-1-37	Сетка С-ТА II-11, С-ТА III-11	68
3.503.1-81.2-1-38	Сетка С-ТА II-12, С-ТА III-12	69
3.503.1-81.2-1-39	Сетка С-ТА II-13, С-ТА III-13	70
3.503.1-81.2-1-40	Сетка С-ТА II-14, С-ТА III-14	71
3.503.1-81.2-1-41	Сетка С-ТА II-15, С-ТА III-15	72
3.503.1-81.2-1-42	Сетка С-ТА II-16, С-ТА III-16	73
3.503.1-81.2-1-43	Сетка С-ТА II-17, С-ТА III-17	74
3.503.1-81.2-1-44	Сетка С-ТА II-18, С-ТА III-18	75
3.503.1-81.2-1-45	Сетка С-ТА II-19, С-ТА III-19	76
3.503.1-81.2-1-46	Сетка С-ТА II-20, С-ТА III-20	77
3.503.1-81.2-1-47	Сетка С-ТА II-21, С-ТА III-21	78
3.503.1-81.2-1-48	Сетка С-ТА II-22, С-ТА III-22	78
3.503.1-81.2-1-49	Сетка С-ТА II-23, С-ТА III-23	79
3.503.1-81.2-1-50	Сетка С-ТА II-24, С-ТА III-24	79
3.503.1-81.2-1-51	Изделие закладное МН-ТА II-1, МН-ТА III-1	80

Н.контр.	Ивянский		28.03.88
Нач.ОИС	Постовой		28.03.88
Гл.спец.	Ивянский		28.03.88
ГИП	Маркия		28.03.88
Рук.брига	Старова		28.03.88
Ст.инж.	Чуприна		28.03.88

3.503.1-81.2-1

Содержание

Стадия	Лист	Листов
Р	1	2

СОЮЗДОРПРОЕКТ

Формат А3

Обозначение документа	Наименование	Стр.
3.503.1-81.2-1-52	Изделие закладное МН-ТА II -2, МН-ТА III-2	80
3.503.1-81.2-1-53	Изделие закладное МН-ТА II -3, МН-ТА III-3	81
3.503.1-81.2-1-54	Изделие закладное МН-ТА II -4, МН-ТА III-4	81
3.503.1-81.2-1-55	Изделие закладное МН-ТА II -5, МН-ТА III-5	82
3.503.1-81.2-1-56	Изделие закладное МН-ТА II -6, МН-ТА III-6,	83
	МН-ТА II -7, МН-ТА III-7	
3.503.1-81.2-1-57	Изделие закладное МН-ТА II -8, МН-ТА III-8	84
3.503.1-81.2-1-58	Изделие закладное МН-ТА II -9, МН-ТА III-9	84
3.503.1-81.2-1-59	Изделие закладное МН-ТА II -10, МН-ТА III-10	85
3.503.1-81.2-1-60	Изделие закладное МН-ТА II -11, МН-ТА III-11	85
3.503.1-81.2-1-61РС	Ведомости расхода стали	86

Настоящий выпуск включает в себя рабочие чертежи сборных железобетонных тротуарных блоков, ограждающих блоков, блоков разделительной полосы и прочих сборных блоков мостового полотна для мостов и путепроводов, расположенных на автомобильных дорогах общего пользования, (взамен серии 3.503-12, Выпуск 18), разработанные в соответствии со СНиП 2.05.03-84 "Мосты и трубы".

Конструкции предназначены для эксплуатации во всех климатических районах СССР.

В настоящем выпуске для удобства маркировки сборных изделий условно территория СССР разделена на температурные зоны в зависимости от средней температуры наиболее холодного месяца и наиболее холодной пятидневки характеристика температурных зон дана в табл.1

Таблица 1

Средняя температура наиболее холодного месяца	минус 10°С и выше	ниже минус 10°С		
Средняя температура наиболее холодной пятидневки с обеспеченностью 0.92	минус 30°С и выше	минус 30°С и выше	ниже минус 30°С до 40°С включит.	ниже минус 40°С
Т - номер температурной зоны	9	10	11	12

Н.контр.	Иванский		28.03.88	3.503.1-81.2-1-ТТ		
Нач.ОИС	Постовой		28.03.88			
Гл.спец.	Иванский		28.03.88	Технические требования	Стадия	Лист	Листов
ГИП	Маркин		28.03.88		Р	1	3
Рук.брига	Старова		28.03.88		СОЮЗДОРПРОЕКТ		
Ст.инж.	Чуприна		28.03.88				

Среднюю температуру наиболее холодного месяца и наиболее холодной пятидневки в районе строительства следует принимать согласно СНиП 2.01.01-82 "Строительная климатология и геофизика".

Среднюю температуру наружного воздуха наиболее холодной пятидневки следует принимать с обеспеченностью 0,92.

При изготовлении сборных железобетонных блоков постового помещения надлежит руководствоваться ТУ 35-1842-88.

I. Материалы

Для изготовления сборных железобетонных блоков постового помещения применяется тяжелый бетон со средней плотностью от 2200 до 2500 кг/м³ по ГОСТ 25192-82 и ГОСТ 26633-85.

Класс бетона по прочности на сжатие принят для тротуарных блоков В35, ограждающие блоки, блоки разделительной полосы, карнизные блоки -В30, блок бордюра В27,5

Марка бетона по морозостойкости

- для температурной зоны 9 - F200

для температурных зон 10,11,12 - F300

Марка бетона по водонепроницаемости W6.

Марки стали для изготовления арматурных и закладных изделий в зависимости от средней температуры наиболее холодной пятидневки приведены в табл.2

Применение импортных температурных сталей допускается только при условии обязательной приемочной проверки независимо от наличия сертификатов, включающей механические испытания, оценку эффективности периодического профиля, оценку свариваемости. Применение импортных сталей для конструкций в северном исполнении (температурная зона 12) не допускается.

Таблица 2

Номера температурных зон		9 и 10	11	12
Наименование стали	Средняя температура наиболее холодной пятидневки	Минус 30°С и выше	Ниже минус 30°С до минус 40°С включительно	Ниже минус 40°С
1	2	3	4	5
Арматурная сталь класса А-I по ГОСТ 5781-82*	сварные и вязаные сетки и каркасы	ВСт3сп2 ВСт3пс2 ВСт3Гпс2 Ст3сп3 Ст3пс3 ВСт3кп2 Ст3кп3 по ГОСТ 380-71*	ВСт3сп2 ВСт3пс2 ВСт3Гпс2 Ст3сп3 Ст3пс3 по ГОСТ 380-71*	ВСт3сп2 по ГОСТ 380-71*
	только вязаные сетки и каркасы			ВСт3пс2 (кроме хомутов) и ВСт3Гпс2 по ГОСТ 380-71*
Арматурная сталь класса А-II по ГОСТ 5781-82*	сварные и вязаные сетки и каркасы, закладные изделия	ВСт5пс2 (кроме хомутов) и ВСт5сп2 по ГОСТ 380-71*	ВСт5сп2 по ГОСТ 380-71*	—
	только вязаные сетки и каркасы		ВСт5пс2 (кроме хомутов) по ГОСТ 380-71*	
Арматурная сталь класса Ас-II по ГОСТ 5781-82*	сварные и вязаные сетки и каркасы, закладные изделия	10ГТ по ГОСТ 5781-82*		
Арматурная сталь класса А-III по ГОСТ 5781-82*	сварные и вязаные сетки и каркасы, закладные изделия	25Г2С, 35ГС по ГОСТ 5781-82*	25Г2С по ГОСТ 5781-82*	—
	только вязаные сетки и каркасы		35ГС по ГОСТ 5781-82*	25Г2С по ГОСТ 5781-82*

Продолжение табл.2

1	2	3	4	5
Прокатная полосовая по ГОСТ 103-76*, широкополосная универсальная по ГОСТ 82-70* листовая по ГОСТ 19903-74*	Сварные закладные изделия	16Д по ГОСТ 6713-75* 16ГС-12 по ГОСТ 19281-73* 17ГС-12 по ГОСТ 19282-73* ВСт3сп5, ВСт3Гпс5 по ГОСТ 380-71*		10ХСНД-2 15ХСНД-2 по ГОСТ 6713-75* 09Г2СД-14 09Г2С-14 10Г2С1-14 16ГС-14 по ГОСТ 19281-73* и ГОСТ 19282-73*

2. Особенности конструкции

Армирование тротуарных, ограждающих и прочих блоков мостового полотна принято в двух вариантах сталью класса А-II и класса А-III в сварном и вязанном исполнении.

Тротуарные блоки, ограждающие блоки, карнизные блоки и блоки разделительной полосы рекомендуется изготавливать в металлических опалубках в перевернутом положении для обеспечения гладких и ровных наружных поверхностей. Опалубки должны иметь кантователи. Хранить и перевозить блоки в нормальном положении.

3. Маркировка

Марка тротуарных блоков, ограждающих блоков, блоков разделительной полосы и прочих блоков мостового полотна состоит из трех групп.

Примеры маркировки.

Т75.35-ТАII-1

ОБ15-ТАIII-2

РП60-ТАII-1

К-ТАI-1

ББ-ТАII-1

1ая группа - буквенные обозначения и типоразмер конструкции

Т - тротуарный блок

ОБ - ограждающий блок

РП - блок разделительной полосы

К - карнизный блок

ББ - блок бордюра

75, 150 - ширина пешеходного прохода только для тротуарных блоков, в см

15, 35, 60 - высота цоколя под металлическое барьерное ограждение, бордюра или парапета, в см

2ая группа

Т - 9,10,11,12 - номер температурной зоны в соответствии с табл.2 (заполняется при конкретном проектировании)

AI, AII, AIII - класс рабочей арматуры

3ая группа

1,2,3 - местные изменения основного блока в соответствии с положением блоков в компановке габарита пролетного строения моста или путепровода

Рис. 1

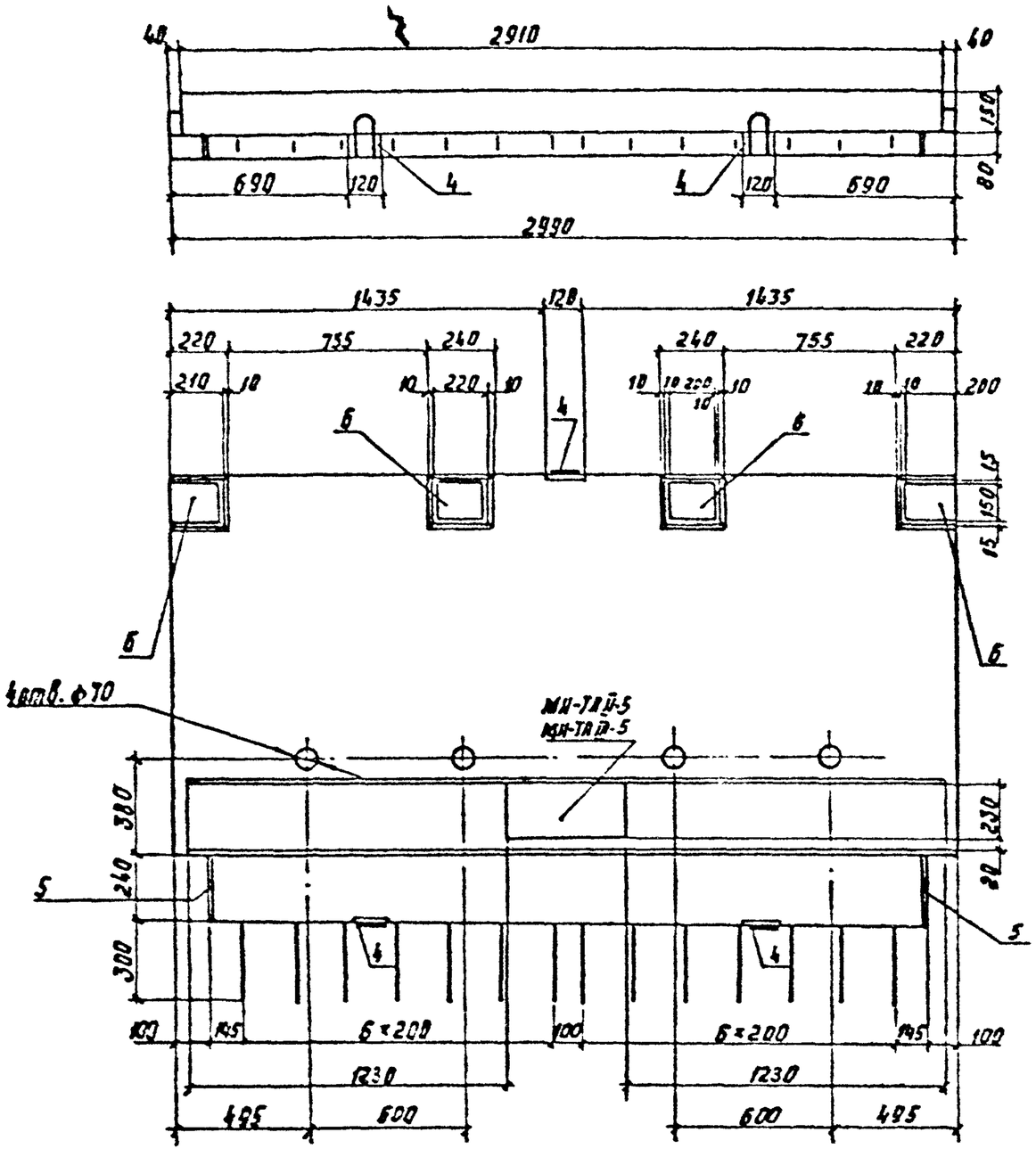

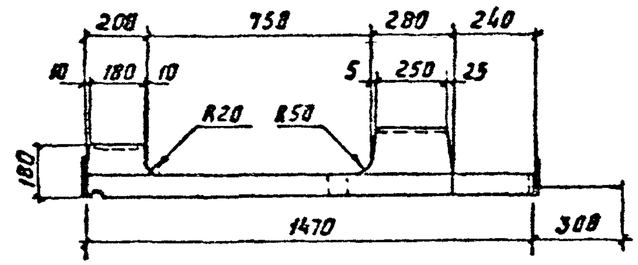

Марка блока	Т. номер температурной зоны	Рис.	Класс бетона по прочности на сжатие	Марка бетона по морозостойкости	Марка бетона по водонепроницаемости	Масса, т
Т 75.15-ТА II-1 Т 75.15-ТА III-1	9	1	В35	F200	W6	1,3
	10			F300		
	11					
	12					
Т 75.15-ТА II-2 Т 75.15-ТА III-2	9	2		F200		1,3
	10			F300		
	11					
	12					
Т 75.15-ТА II-3 Т 75.15-ТА III-3	9	3		F200		
	10			F300		
	11					
	12					

Технические требования см. 3.503.1-81.2-1-ТТ

спецификацию см. лист 3.4

Инженер	Шевянский		
Нач. отд.	Постовой		
Гл. спец.	Шевякой		
РНП	Моркин		
Рук. груп.	Старово		
Согласов.	Чупрова		
Инженер 1	Сорокин		

3.503.1-81.2-1-1

Блок тротуарный Т 75.15

Стадия	Лист	Листов
Р	1	4

Союздорпроект

Формат А3

1318/5 | 7

Рис.2
остальное - см.рис.1

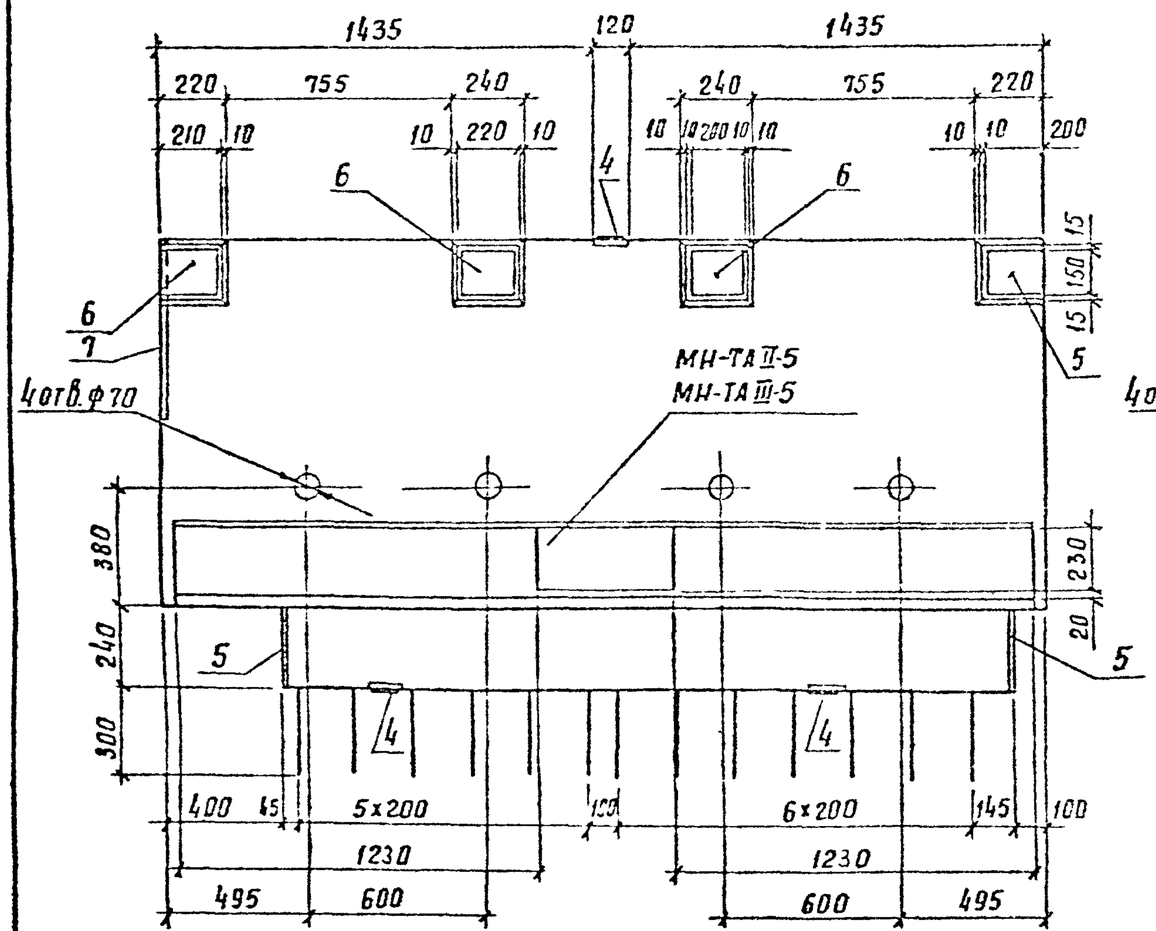

Рис.3
остальное - см.рис.1

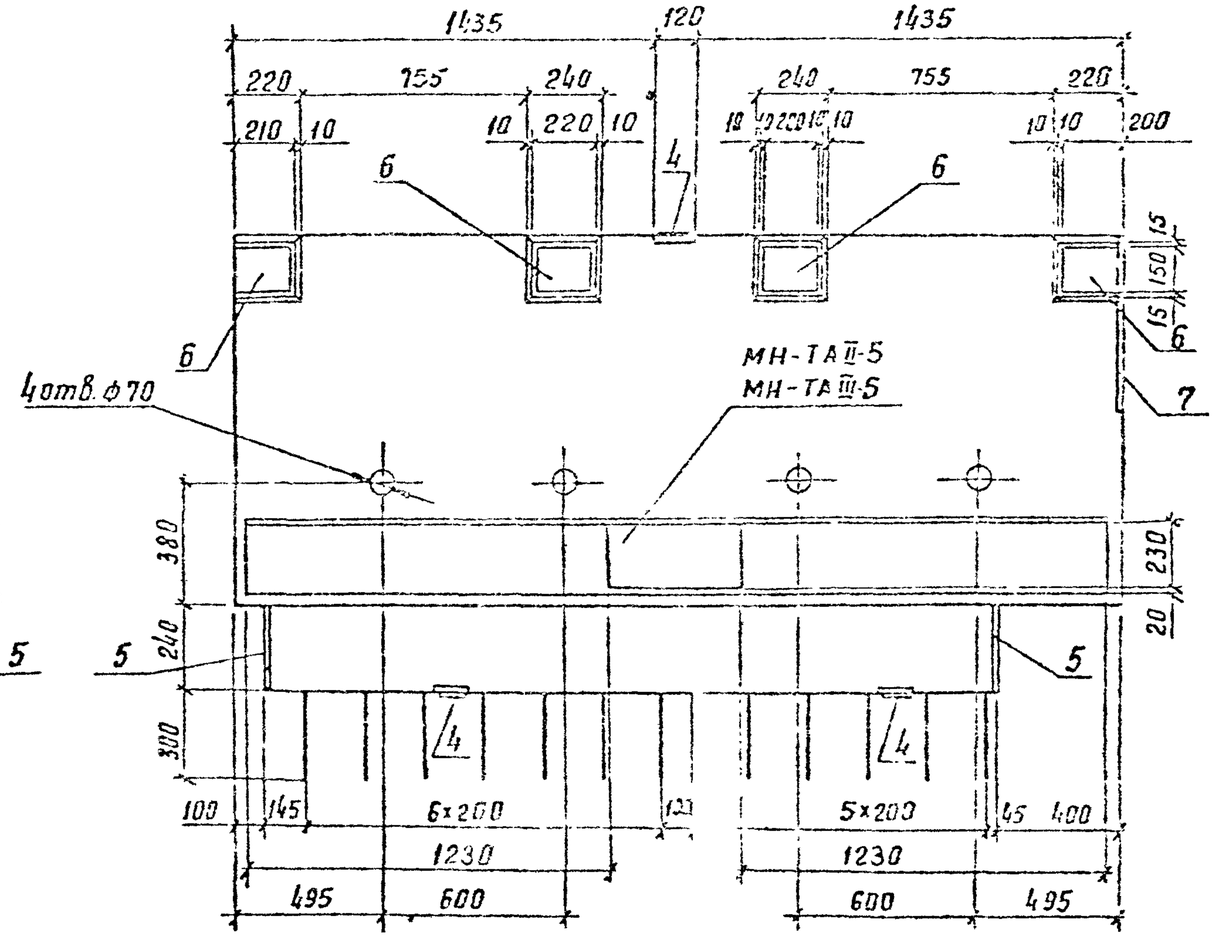

3.503.1-81.2-1-1

Лист 2

Формат А3

1318/5 8

Схема армирования

А-А
Каркасы ребра

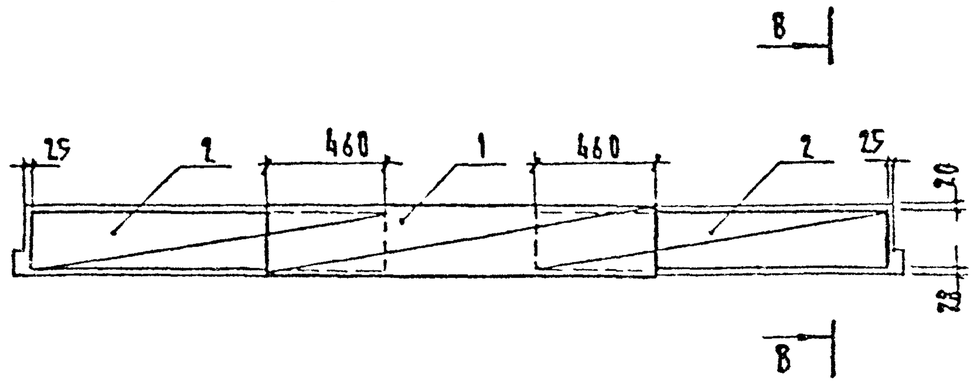

В-В

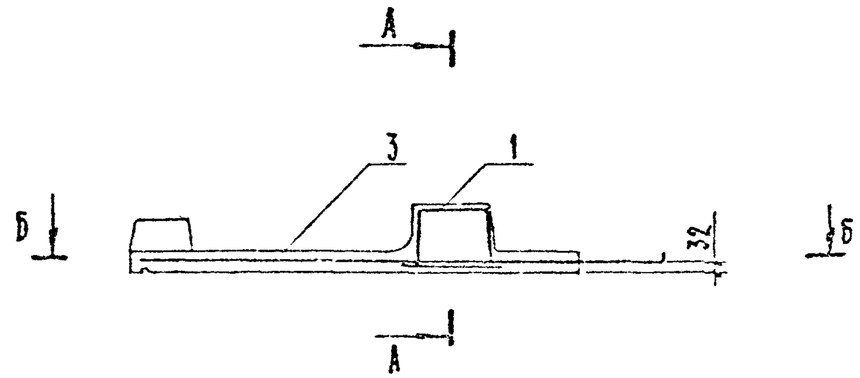

Б-Б
План сетки.

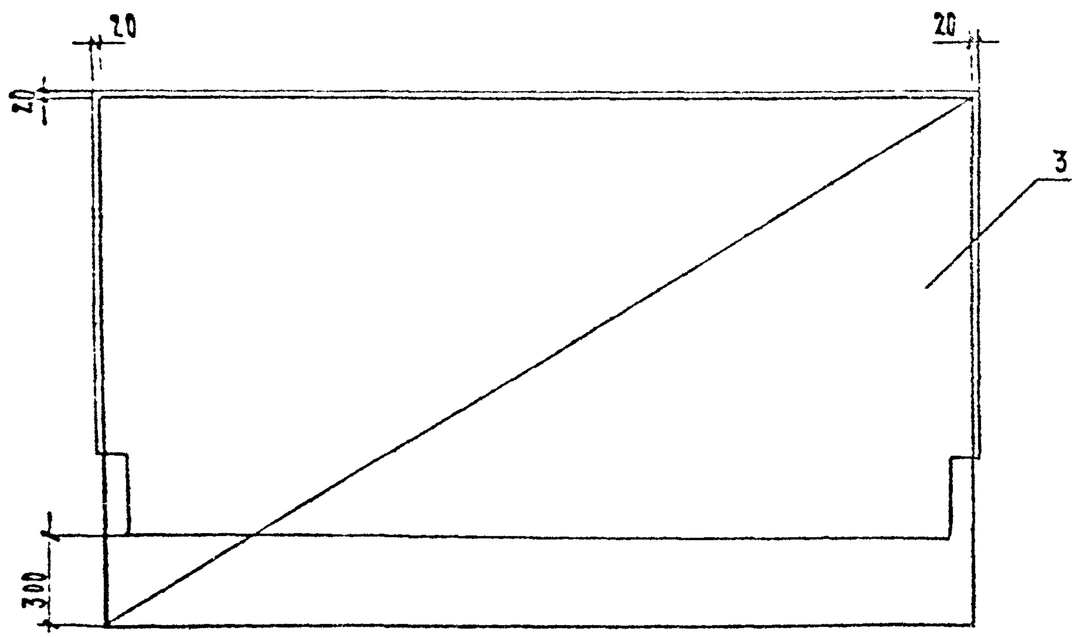

Марка	Поз.	Наименование	Кол.	Обозначение документа	Масса ед., кг
Т75.15-ТАII-1	1	Каркас КП-ТАII-1	1	3.503.1-81.2-1-17	25.9
	2	КП-ТАII-2	2	-18	12.9
	3	Сетка С-ТАII-9	1	-36	41.0
	4	Изделие закладное МН-ТАII-1	3	-51	1.4
	5	МН-ТАII-2	2	-52	1.7
	6	МН-ТАII-3	4	-53	3.3
		Бетон класса В35, $м^3$	0.50		
Т75.15-ТАIII-1	1	Каркас КП-ТАIII-1	1	3.503.1-81.2-1-17	25.9
	2	КП-ТАIII-2	2	-18	12.9
	3	Сетка С-ТАIII-9	1	-36	41.0
	4	Изделие закладное МН-ТАIII-1	3	-51	1.4
	5	МН-ТАIII-2	2	-52	1.7
	6	МН-ТАIII-3	4	-53	3.3
		Бетон класса В35, $м^3$	0.50		

Марка	Поз.	Наименование	Кол.	Обозначение документа	Масса ед. кг
Т75.15-ТАII-2	1	Каркас КП-ТАII-1	1	3.503.1-81.2-1-17	25,9
	2	КП-ТАII-2	2	-18	12,9
	3	Сетка С-ТАII-10	1	-37	39,4
	4	Изделие закладное МН-ТАII-1	3	-51	1,4
	5	МН-ТАII-2	2	-52	1,7
	6	МН-ТАII-3	4	-53	3,3
	7	МН-ТАII-6	1	-56	2,9
		бетон класса В35, м³	8,49		
Т75.15-ТАIII-2	1	каркас КП-ТАIII-1	1	3.503.1-81.2-1-17	25,9
	2	КП-ТАIII-2	2	-18	12,9
	3	сетка С-ТАIII-10	1	-37	39,4
	4	изделие закладное МН-ТАIII-1	3	-51	1,4
	5	МН-ТАIII-2	2	-52	1,7
	6	МН-ТАIII-3	4	-53	3,3
	7	МН-ТАIII-6	1	-56	2,9
		бетон класса В35, м³	0,49		

Марка	Поз.	Наименование	Кол.	Обозначение документа	Масса ед., кг
Т75.15-ТАII-3	1	каркас КП-ТАII-1	1	3.503.1-81.2-1-17	25,9
	2	КП-ТАII-2	2	-18	12,9
	3	сетка С-ТАII-11	1	-38	39,4
	4	изделие закладное МН-ТАII-1	3	-51	1,4
	5	МН-ТАII-2	2	-52	1,7
	6	МН-ТАII-3	4	-53	3,3
	7	МН-ТАII-6	1	-56	2,9
		бетон класса В35 м³	8,49		
Т75.15-ТАIII-3	1	каркас КП-ТАIII-1	1	3.503.1-81.2-1-17	25,9
	2	КП-ТАIII-2	2	18	12,9
	3	сетка С-ТАIII-11	1	-38	39,4
	4	изделие закладное МН-ТАIII-1	3	-51	1,4
	5	МН-ТАIII-2	2	-52	1,7
	6	МН-ТАIII-3	4	-53	3,3
	7	МН-ТАIII-6	1	-56	2,9
		бетон класса В35, м³	0,49		

Рис.1

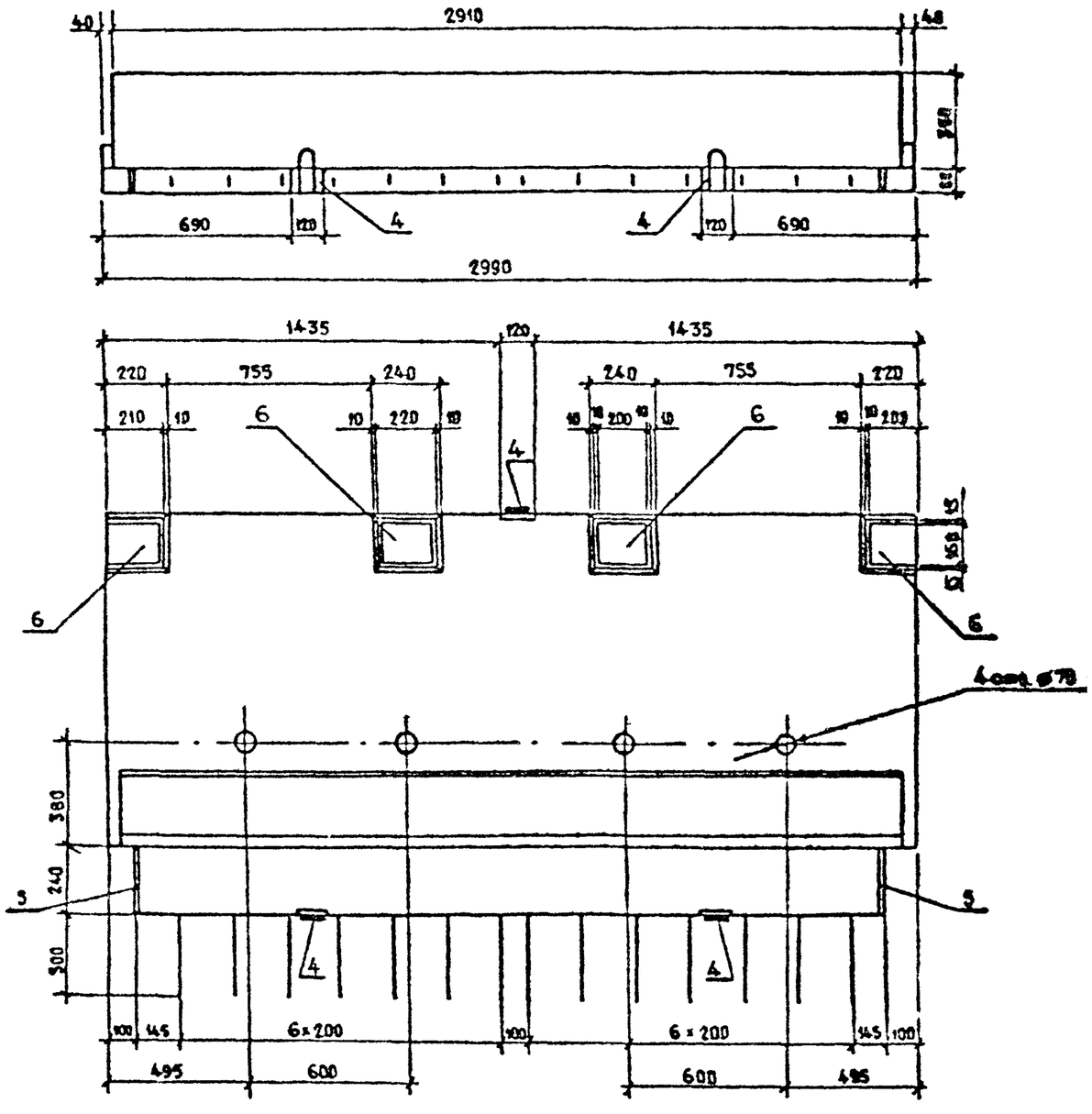

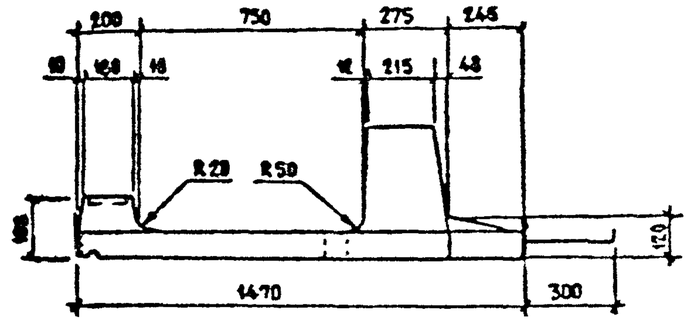

Марка блока	Т, номер температурной зоны	Рис.	Класс бетона по прочности на сжатие	Марка бетона по морозостойкости	Марка бетона по водонепроницаемости	Масса, т
Т75.35-ТАII-1	9	1	В 35	F 200	W6	1,7
	10			F 300		
Т75.35-ТАIII-1	11					
	12					
Т75.35-ТАII-2	9	2		F 200		1,7
	10			F 300		
Т75.35-ТАIII-2	11					
	12					
Т75.35-ТАII-3	9	3		F 200		
	10			F 300		
Т75.35-ТАIII-3	11					
	12					

Технические требования см. 3.503.1-81.2-1-ТТ

Спецификацию см. лист 3.4

Н.контр.	Ивянский			3.503.1-81.2-1-2			
Нач.ОИС	Посповой						
Гл.спец.	Ивянский						
ГИП	Маркин			Блок тротуарный Т75.35	Стадия	Лист	Листов
Рук.бриг.	Старова				Р	1	4
Ст.инж.	Чуприна				Союздорпроект		
Инженер	Сорокин						

Формат А3

Рис.2

ОСТАЛЬНОЕ СМ. РИС. 1

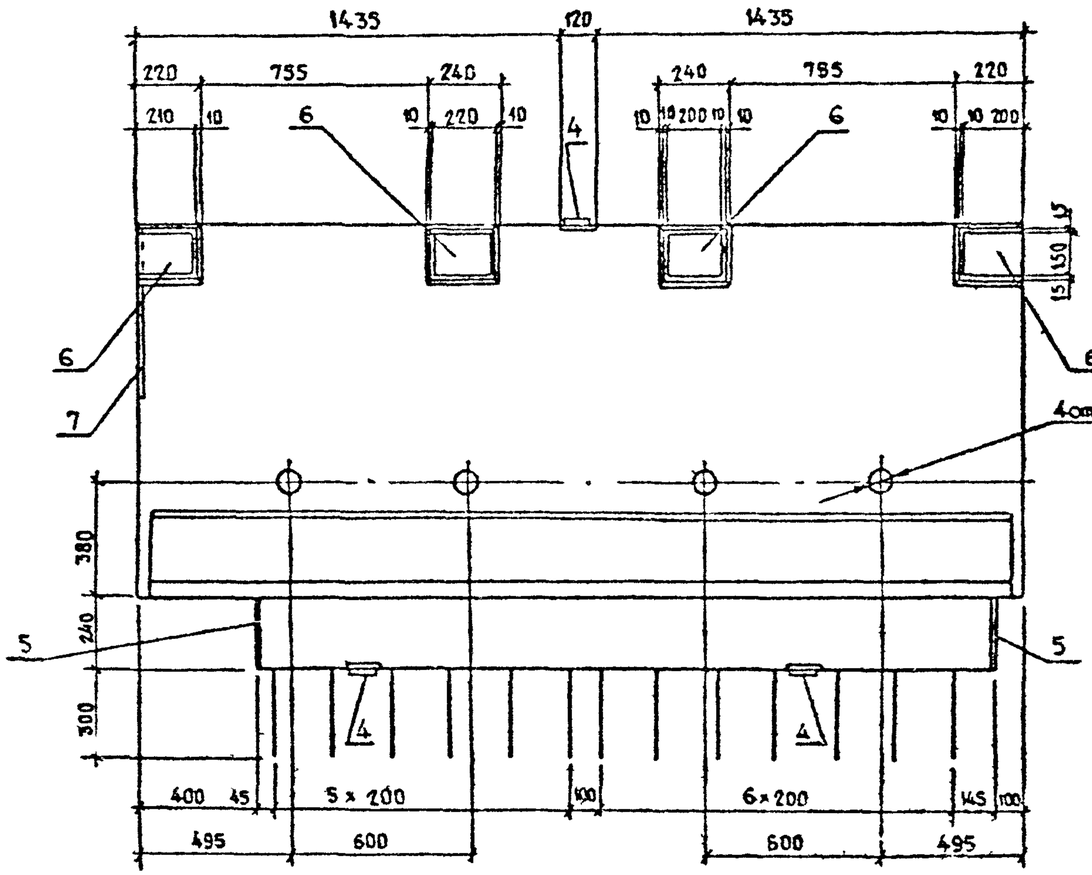

Рис.3

ОСТАЛЬНОЕ СМ. РИС. 1

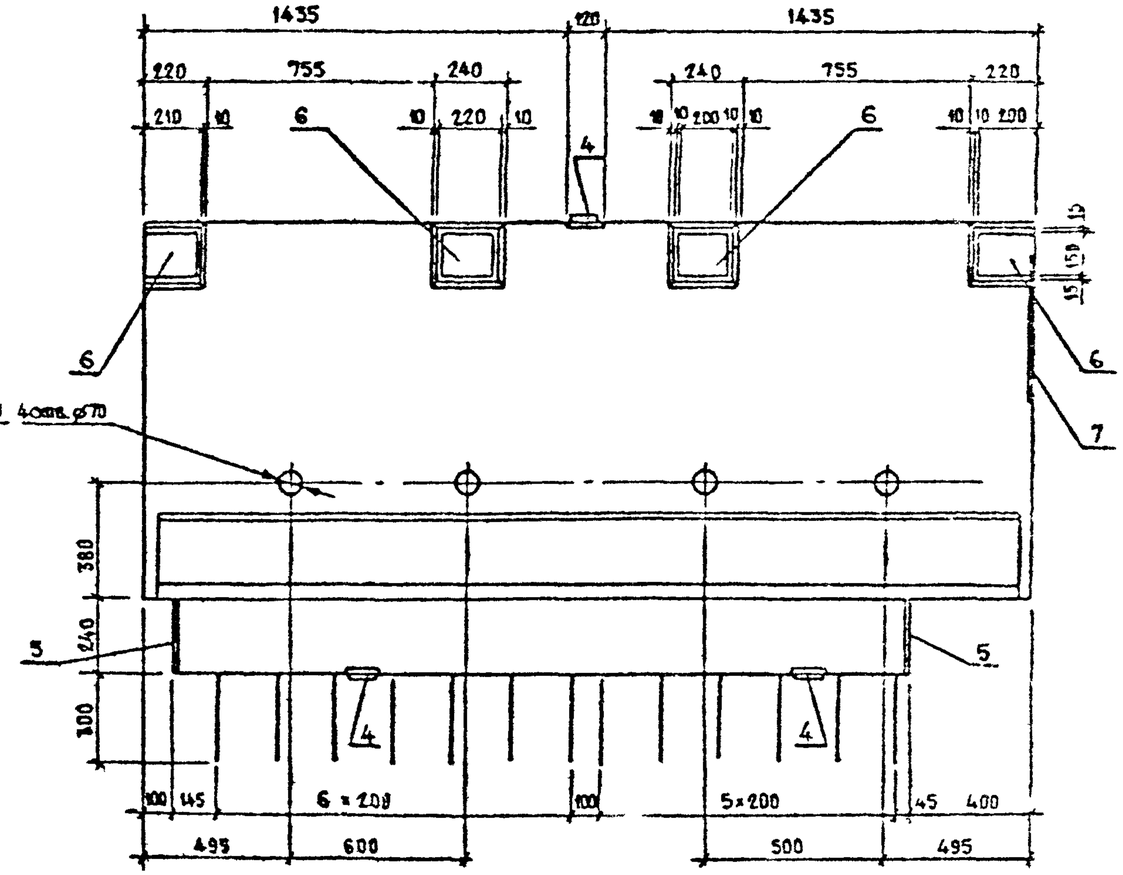

Схема армирования

А-А
Каркас ребра

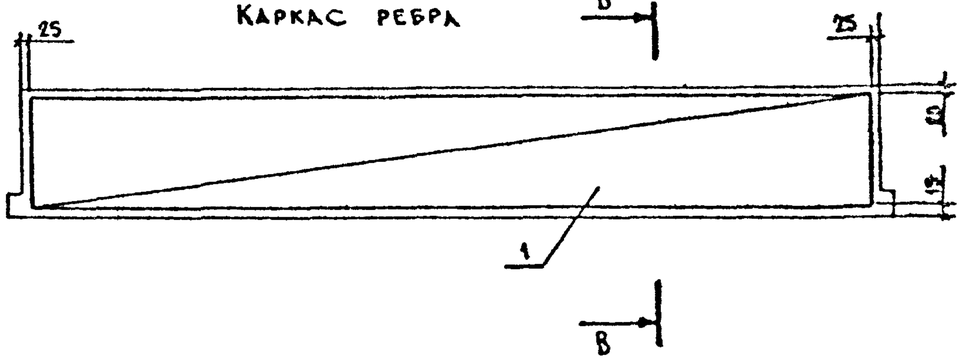

В-В

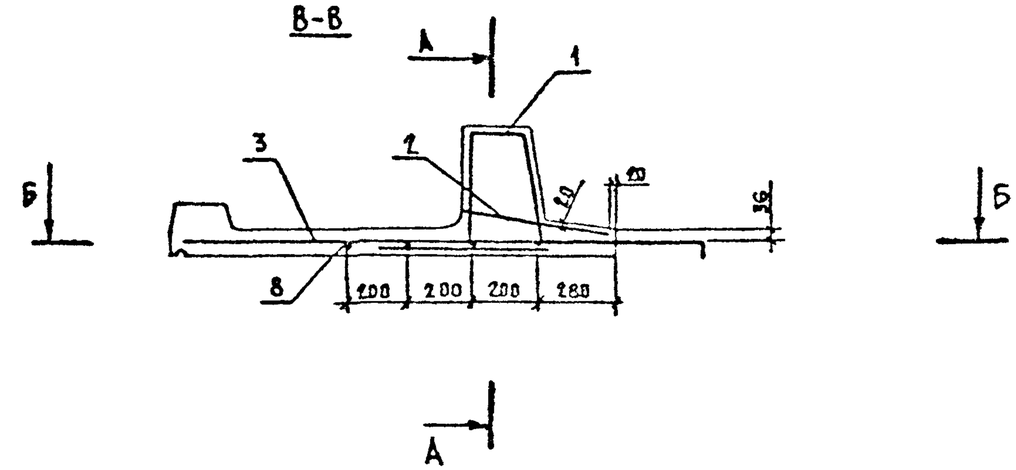

Б-Б
План сетки

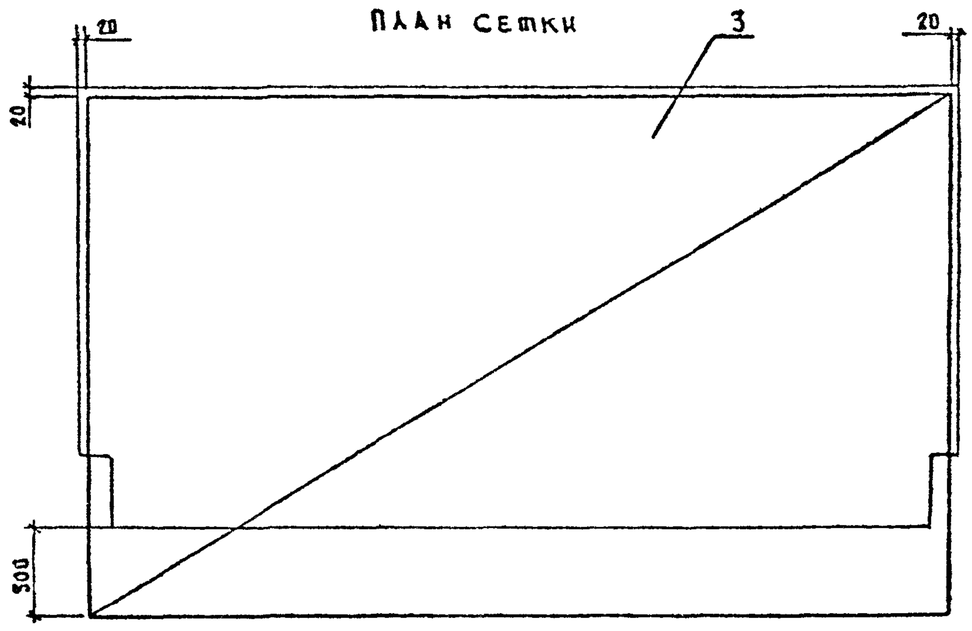

Марка	Поз.	Наименование	Кол.	Обозначение документа	Масса ед., кг
Т 75.35-АII-1	1	Каркас КП-АII-3	1	3.503.1-81.2-1-19	46,3
	2	Сетка С-ТАII-1	1	-28	11,8
	3	С-ТАII-12	1	-38	38,2
	4	Изделие закладное МН-ТАII-1	3	-51	1,4
	5	МН-ТАII-2	2	-52	1,7
	6	МН-ТАII-3	4	-53	3,3
	8	⌀ 10 АII, ℓ=2950	4	без черт.	1,8
		Бетон класса В35, м³	0,68		
Т 75.35-АIII-1	1	Каркас КП-ТАII-3	1	3.503.1-81.2-1-19	46,3
	2	Сетка С-ТАII-1	1	-28	11,8
	3	С-ТАII-12	1	-38	38,2
	4	Изделие закладное МН-ТАIII-1	3	-51	1,4
	5	МН-ТАIII-2	2	-52	1,7
	6	МН-ТАIII-3	4	-53	3,3
	8	⌀ 10 АIII, ℓ=2950	4	без черт.	1,8
		Бетон класса В35, м³	0,68		

Марка	Поз.	Наименование	Кол.	Обозначение документа	Масса ед., кг
Т 75.35-АII-2	1	Каркас КП-ТАII-3	1	3.503.1-81.2-1-19	46.3
	2	Сетка С-ТАII-2	1	-28	10.5
	3	С-ТАII-13	1	-39	36.6
	4	Изделие закладное МН-ТАII-1	3	-51	1.4
	5	МН-ТАII-2	2	-52	1.7
	6	МН-ТАII-3	4	-53	3.3
	7	МН-ТАII-6	1	-56	2.9
	8	Ø10 AII, ℓ= 2950	4	БЕЗ ЧЕРТ.	1.8
		Бетон класса В35, м³	0.67		
Т 75.35-АIII-2	1	Каркас КП-ТАIII-3	1	3.503.1-81.2-1-19	46.3
	2	Сетка С-ТАIII-2	1	-28	10.5
	3	С-ТАIII-13	1	-39	36.6
	4	Изделие закладное МН-ТАIII-1	3	-51	1.4
	5	МН-ТАIII-2	2	-52	1.7
	6	МН-ТАIII-3	4	-53	3.3
	7	МН-ТАIII-6	1	-56	2.9
	8	Ø10 AIII, ℓ= 2950	4	БЕЗ ЧЕРТ	1.8
		Бетон класса В35, м³	0.67		

Марка	Поз.	Наименование	Кол.	Обозначение документа	Масса ед., кг
Т 75.35-АII-3	1	Каркас КП-ТАII-3	1	3.503.1-81.2-1-19	46.3
	2	Сетка С-ТАII-2	1	-28	10.5
	3	С-ТАII-14	1	-40	36.6
	4	Изделие закладное МН-ТАII-1	3	-51	1.4
	5	МН-ТАII-2	2	-52	1.7
	6	МН-ТАII-3	4	-53	3.3
	7	МН-ТАII-6	1	-56	2.9
	8	Ø10 AII, ℓ= 2950	4	БЕЗ ЧЕРТ.	1.8
		Бетон класса В35, м³	0.67		
Т 75.35-АIII-3	1	Каркас КП-ТАIII-3	1	3.503.1-81.2-1-19	46.3
	2	Сетка С-ТАIII-2	1	-28	36.6
	3	С-ТАIII-14	1	-40	10.5
	4	Изделие закладное МН-ТАIII-1	3	-51	1.4
	5	МН-ТАIII-2	2	-52	1.7
	6	МН-ТАIII-3	4	-53	3.3
	7	МН-ТАIII-6	1	-56	2.9
	8	Ø10 AIII, ℓ= 2950	4	БЕЗ ЧЕРТ.	1.8
		Бетон класса В35, м³	0.67		

Рис. 1

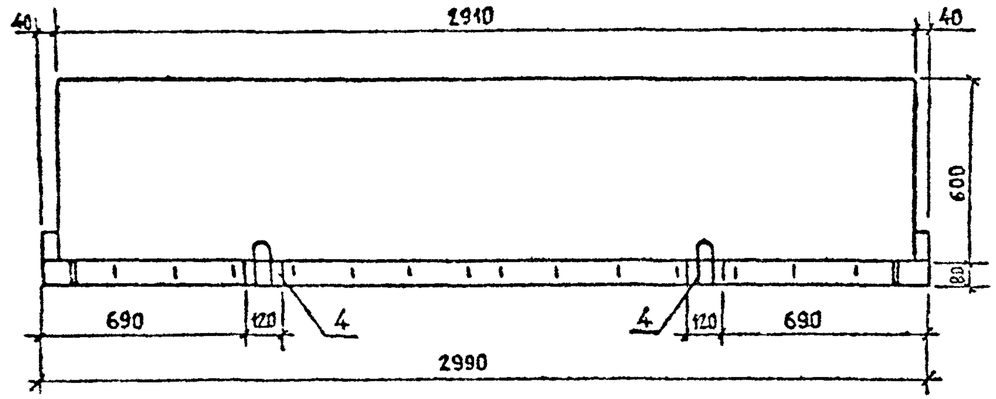

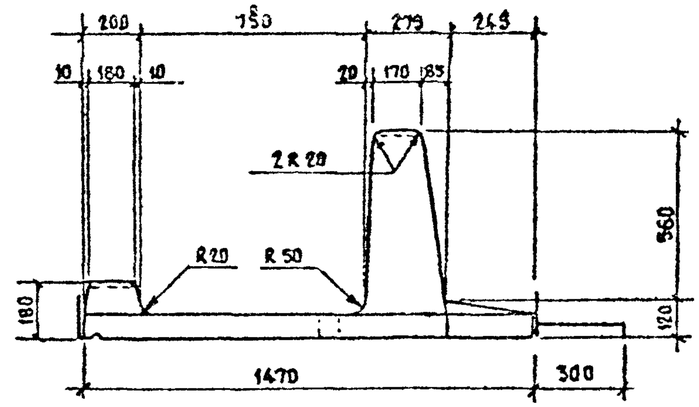

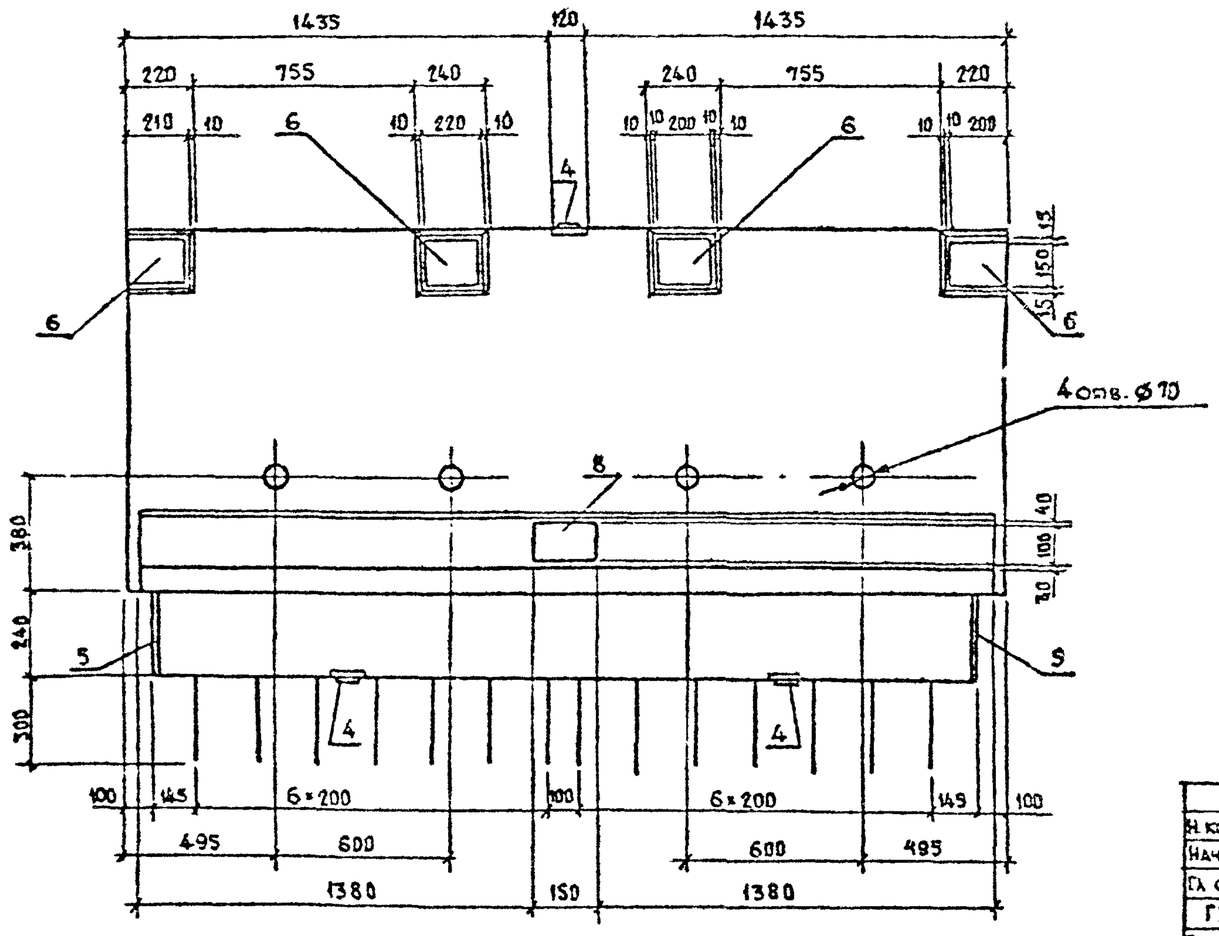

Марка блока	Номер температурной зоны	Рис.	Класс бетона по прочности на сжатие	Марка бетона по морозостойкости	Марка бетона по водопроницаемости	Масса, т
Т 75.60-ТАII-1	9	1	В 35	F 200	W6	2,0
	10			F 300		
Т 75.60-ТАIII-1	11					
	12					
Т 75.60-ТАII-2	9	2		F 200		2,0
	10			F 300		
Т 75.60-ТАIII-2	11					
	12					
Т 75.60-ТАII-3	9	3		F 200		
	10			F 300		
Т 75.60-ТАIII-3	11					
	12					

Технические требования см. 3.503.1-81.2-1-ТТ

Спецификацию см. лист 3.4

Н. контр.	Ивянский			3.503.1-81.2-1-3
Нач. ОИС	Постовой			
Гл. спец.	Ивянский			Блок тротуарный Т 75.60
ГИП	Жаркин			
Рук. брг.	Старова			
Ст. инж.	Чуприна			
Инженер	Сорокин			

Стадия	Лист	Листов
Р	1	4

СОЮЗДОРПРОЕКТ

Формат А2

РИС.2

ОСТАЛЬНОЕ - СМ. РИС.1

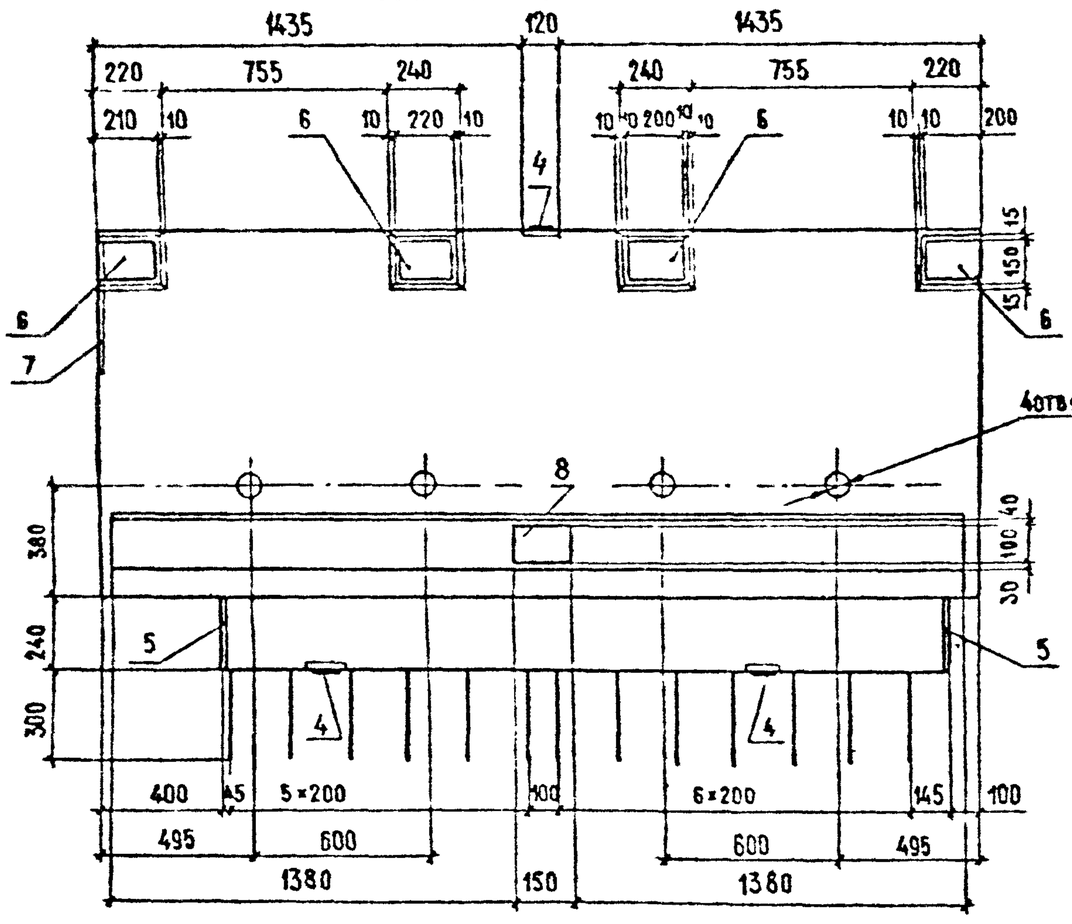

РИС.3

ОСТАЛЬНОЕ - СМ. РИС.1

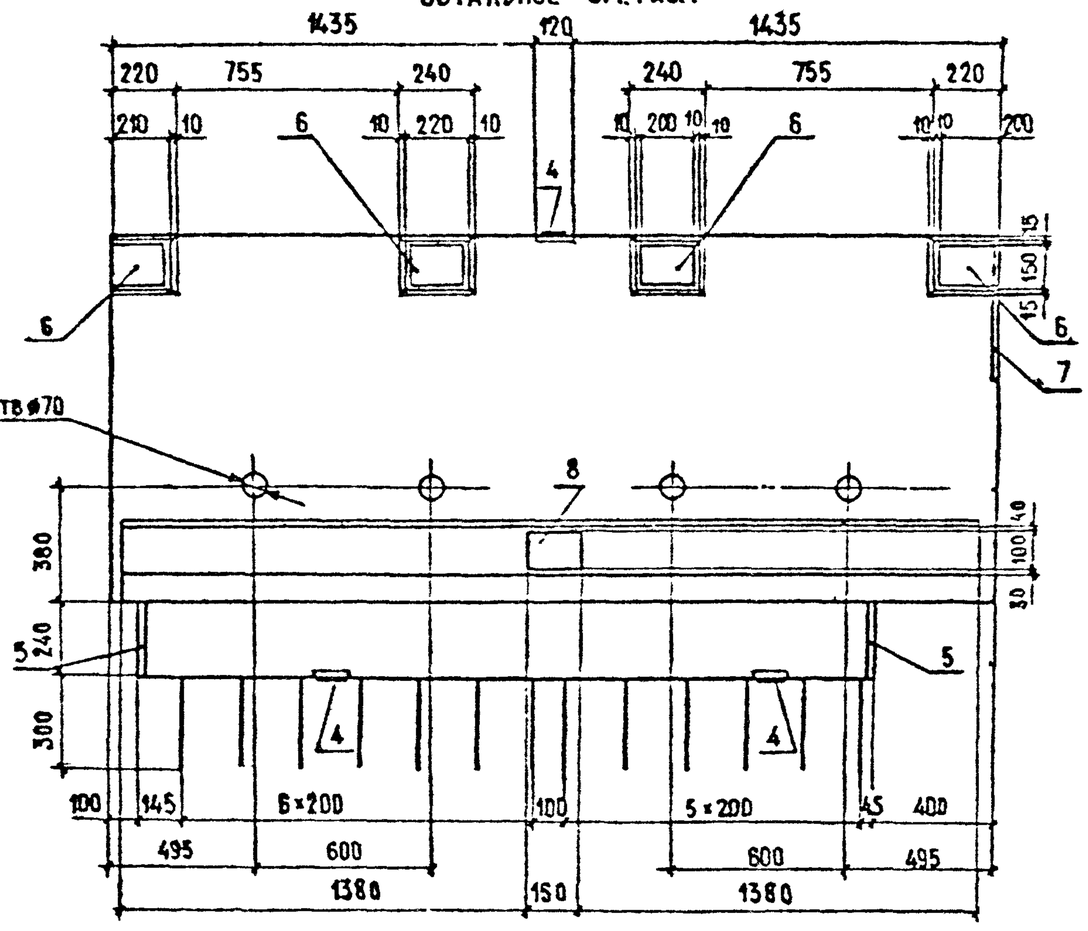

3.503.1-81.2-1-3	Лист 2

Формат А3

Схема армирования

А-А
Каркас ребра

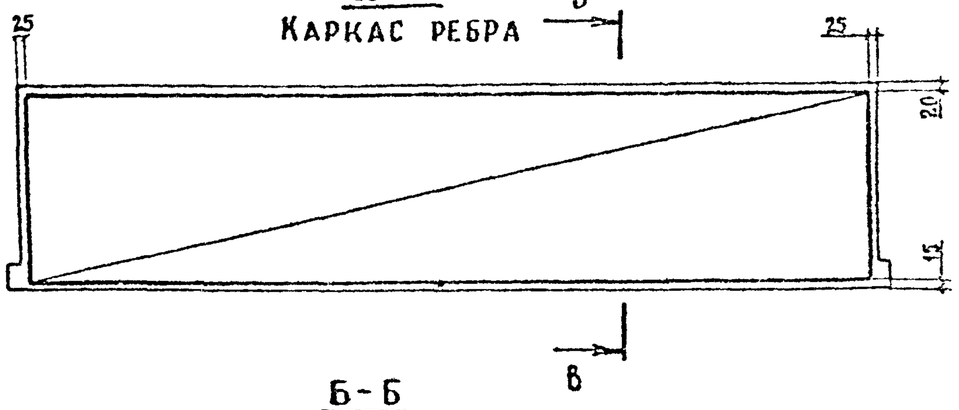

Б-Б
План сетки

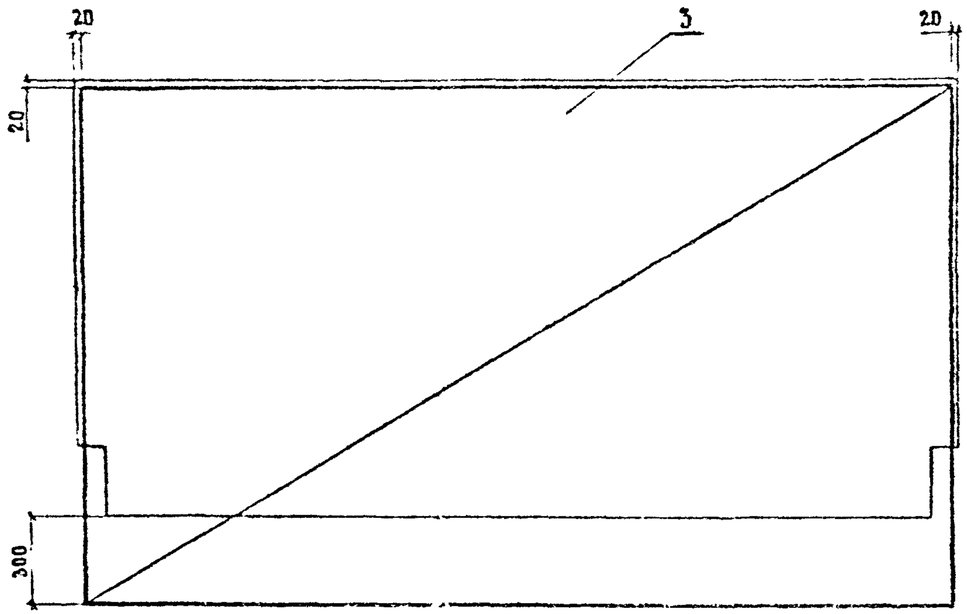

В-В

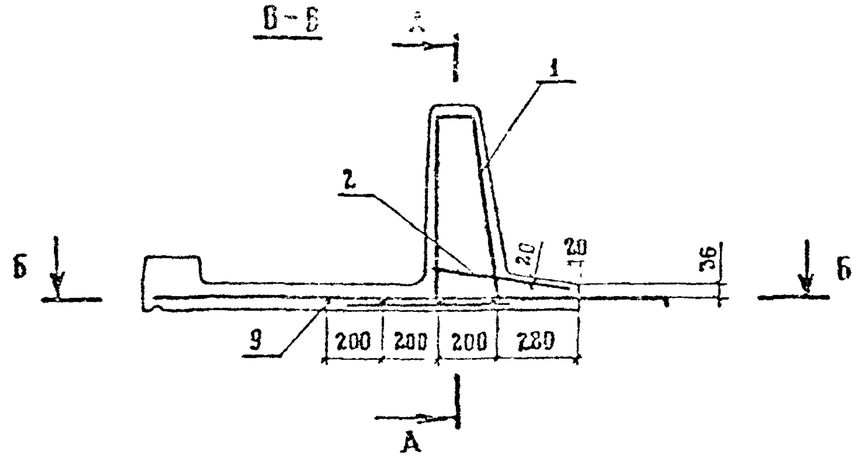

Марка	Поз.	Наименование	Кол	Обозначение документа	Масса ед., кг
Т75.60-ТАII-1	1	Каркас КП-ТАII-4	1	3.503.1-81.2-1-20	62.2
	2	Сетка С-ТАII-1	1	-28	11.8
	3	С-ТАII-12	1	-38	38.2
	4	Изделие закладное МН-ТАII-1	3	-51	1.4
	5	МН-ТАII-2	2	-52	1.7
	6	МН-ТАII-3	4	-53	3.3
	8	МН-ТАII-8	1	-57	2.0
	9	Ø10 AII, ℓ=2950	4	Без черт.	1.8
		Бетон класса В35, м³	0.78		
Т75.60-ТАIII-1	1	Каркас КП-ТАIII-4	1	3.503.1-81.2-1-20	62.2
	2	Сетка С-ТАIII-1	1	-28	11,8
	3	С-ТАIII-12	1	-38	38,2
	4	Изделие закладное МН-ТАIII-1	3	-51	1.4
	5	МН-ТАIII-2	2	-52	1.7
	6	МН-ТАIII-3	4	-53	3.3
	8	МН-ТАIII-8	1	-57	2.0
	9	Ø10 AIII, ℓ=2950	4	Без черт.	1.8
		Бетон класса В35, м³	0.78		

Марка	Поз	Наименование	Кол	Обозначение документа	Масса ед., кг
Т75.60-ТАII-2	1	Каркас КП-ТАII-4	1	3.503.1-81.2-1-20	62.2
	2	Сетка С-ТАII-2	1	-28	10.5
	3	С-ТАII-13	1	-39	36.6
	4	Изделие закладное МН-ТАII-1	3	-51	1.4
	5	МН-ТАII-2	2	-52	1.7
	6	МН-ТАII-3	4	-53	3.3
	7	МН-ТАII-6	1	-56	2.9
	8	МН-ТАII-8	1	-57	2.0
	9	⌀10 AII, ℓ=2950	4	БЕЗ ЧЕРТ.	1.8
		Бетон класса В35, м³	0.77		
Т75.60-ТАIII-2	1	Каркас КП-ТАIII-4	1	3.503.1-81.2-1-20	62.2
	2	Сетка С-ТАIII-2	1	-28	10.5
	3	С-ТАIII-13	1	-39	36.6
	4	Изделие закладное МН-ТАIII-1	3	-51	1.4
	5	МН-ТАIII-2	2	-52	1.7
	6	МН-ТАIII-3	4	-53	3.3
	7	МН-ТАIII-6	1	-56	2.9
	8	МН-ТАIII-8	1	-57	2.0
	9	⌀10 AIII, ℓ=2950	4	БЕЗ ЧЕРТ.	1.8
		Бетон класса В35, м³	0.77		

Марка	Поз.	Наименование	Кол	Обозначение документа	Масса ед., кг
Т.75.60-ТАII-3	1	Каркас КП-ТАII-4	1	3.503.1-81.2-1-20	62.2
	2	Сетка С-ТАII-2	1	-28	10.5
	3	С-ТАII-14	1	-40	36.6
	4	Изделие закладное МН-ТАII-1	3	-51	1.4
	5	МН-ТАII-2	2	-52	1.7
	6	МН-ТАII-3	4	-53	3.3
	7	МН-ТАII-6	1	-56	2.9
	8	МН-ТАII-8	1	-57	2.0
	9	⌀10 AII, ℓ=2950	4	БЕЗ ЧЕРТ	1.8
		Бетон класса В35, м³	0.77		
Т75.60-ТАIII-3	1	Каркас КП-ТАIII-4	1	3.503.1-81.2-1-20	62.2
	2	Сетка С-ТАIII-2	1	-28	10.5
	3	С-ТАIII-14	1	-40	36.6
	4	Изделие закладное МН-ТАIII-1	3	-51	1.4
	5	МН-ТАIII-2	2	-52	1.7
	6	МН-ТАIII-3	4	-53	3.3
	7	МН-ТАIII-6	1	-56	2.9
	8	МН-ТАIII-8	1	-57	2.0
	9	⌀10 AIII, ℓ=2950	4	БЕЗ ЧЕРТ.	1.8
		Бетон класса В35, м³	0.77		

Рис. 1

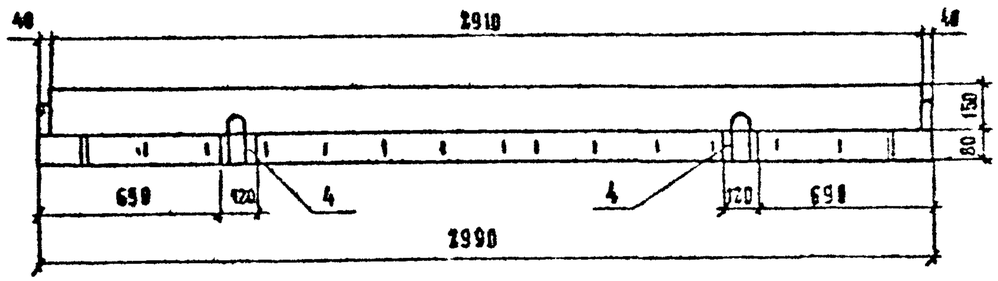

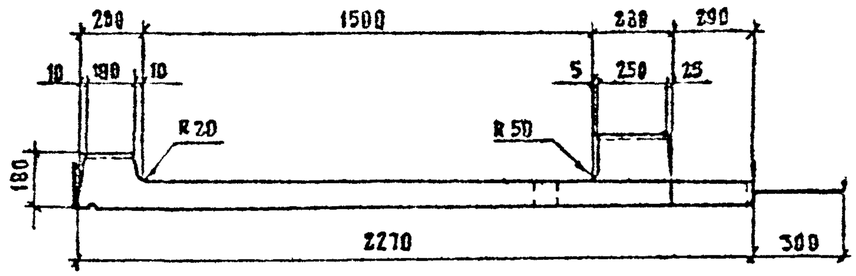

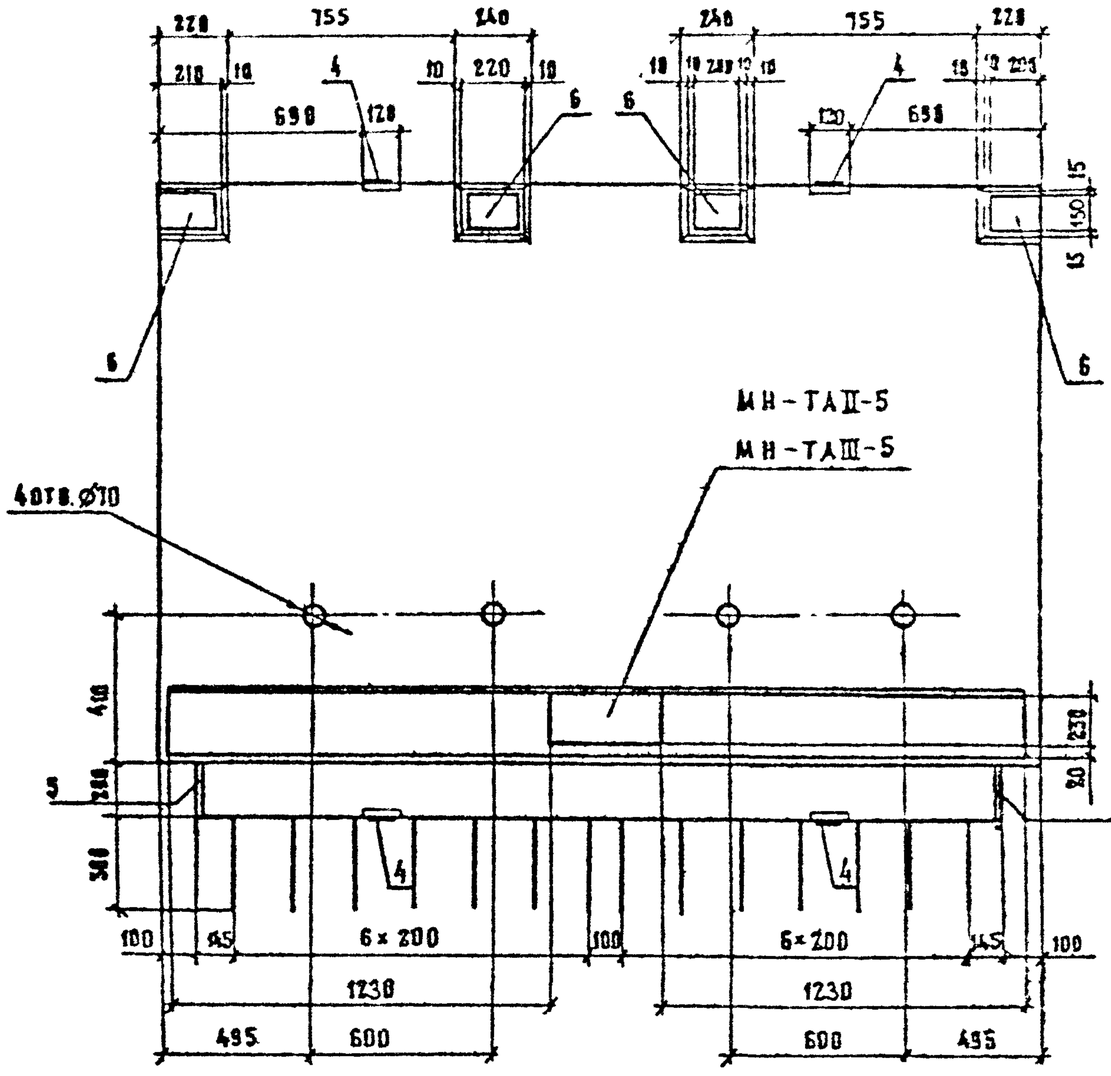

Марка блока	Т, номер температурной зоны	Рис	Класс бетона по прочности на сжатие	Марка бетона по морозостойкости	Марка бетона по водонепроницаемости	Масса, т
Т150.15-ТАII-1	9	1	В35	F200	W6	1.7
	10			F300		
Т150.15-ТАIII-1	11					
	12					
Т150.15-ТАII-2	9	2		F200		
	10			F300		
Т150.15-ТАIII-2	11					
	12					
Т150.15-ТАII-3	9	3		F200		
	10			F300		
Т150.15-ТАIII-3	11					
	12					

Технические требования см. 3.503.1-81.2-1-ТТ

Спецификацию см лист 3.4

Н контр	Ивянский		23.03.83	3.503.1-81.2-1-4			
Нач ОИС	Постовой		23.03.83				
Гл спец	Ивянский		23.03.83	Блок тротуарный Т150.15	Стадия	Лист	Листов
ГИП	Маркин		23.03.83		Р	1	4
Рук бриг	Старова		23.03.83		Союздорпроект		
Ст инж	Чуприна		23.03.83				
Инженер	Сорокин		23.03.83				

Формат А3

РИС.2

ОСТАЛЬНОЕ СМ. РИС.1

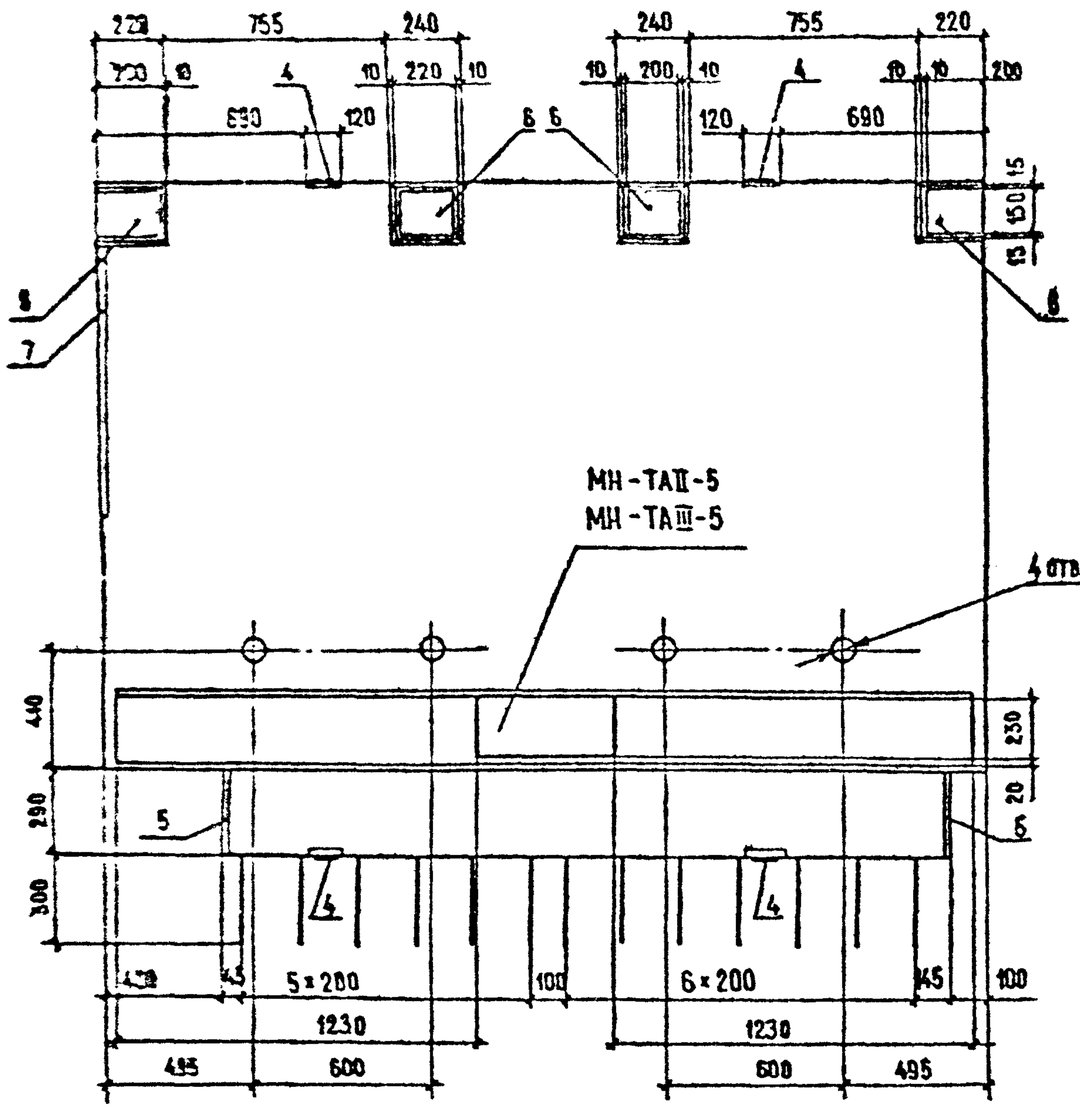

РИС.3

ОСТАЛЬНОЕ СМ. РИС.1

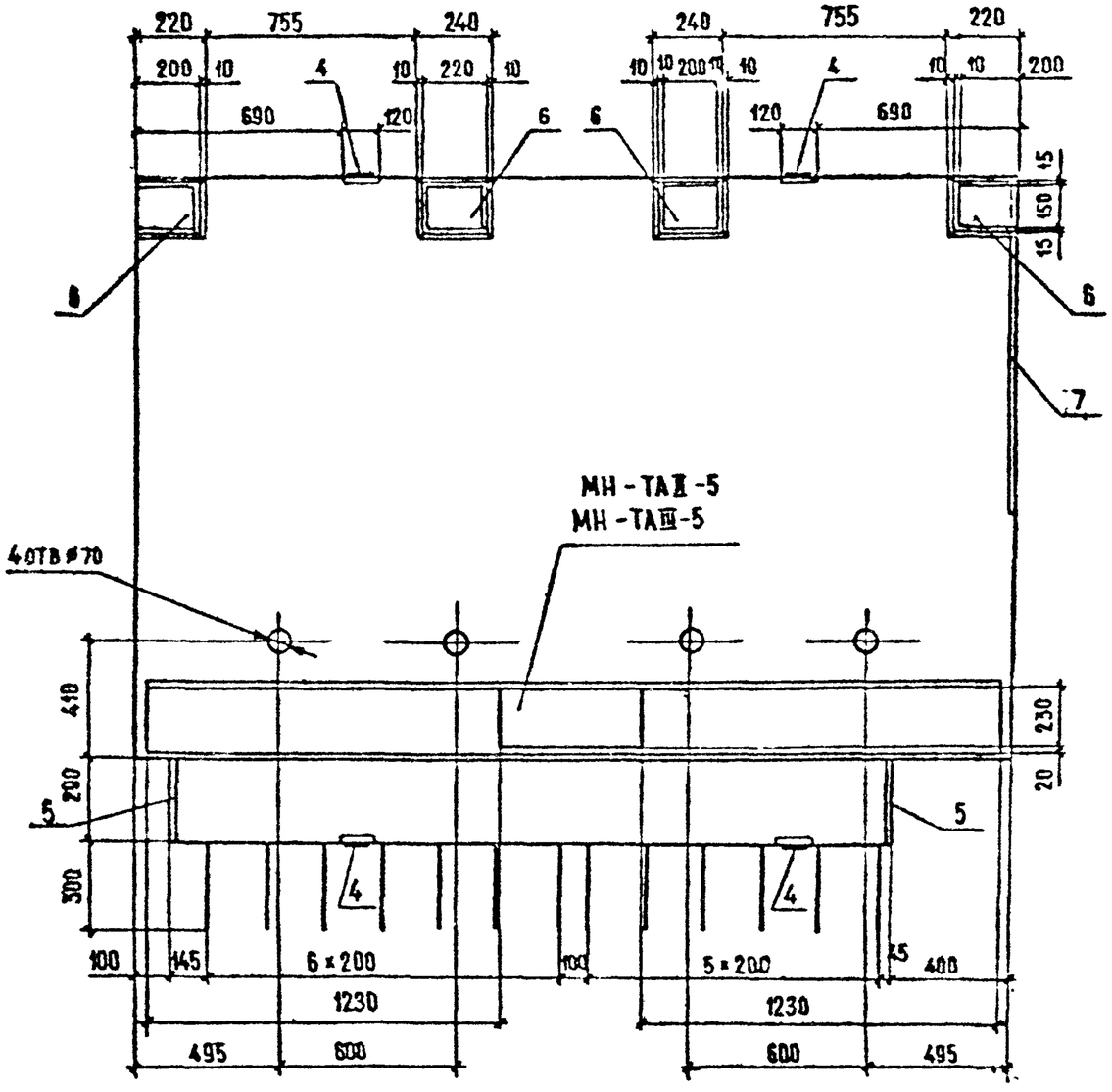

СХЕМА АРМИРОВАНИЯ

А-А

КАРКАСЫ РЕБРА

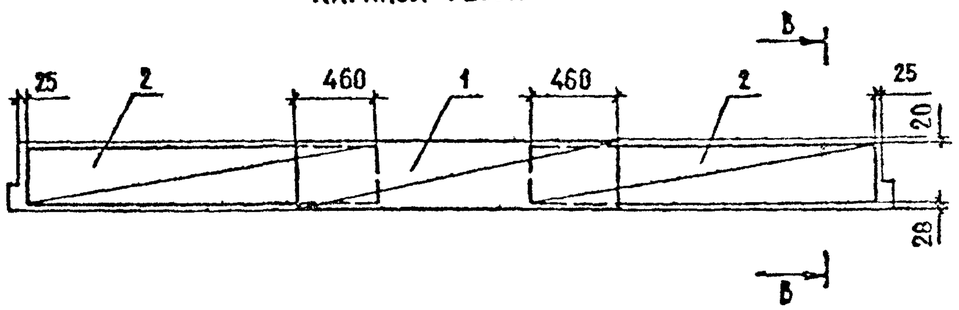

В-В

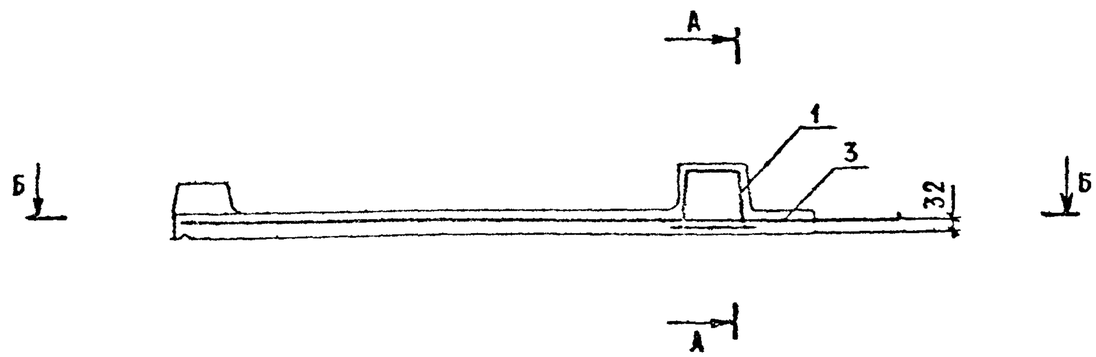

Б-Б

ПЛАН СЕТКИ

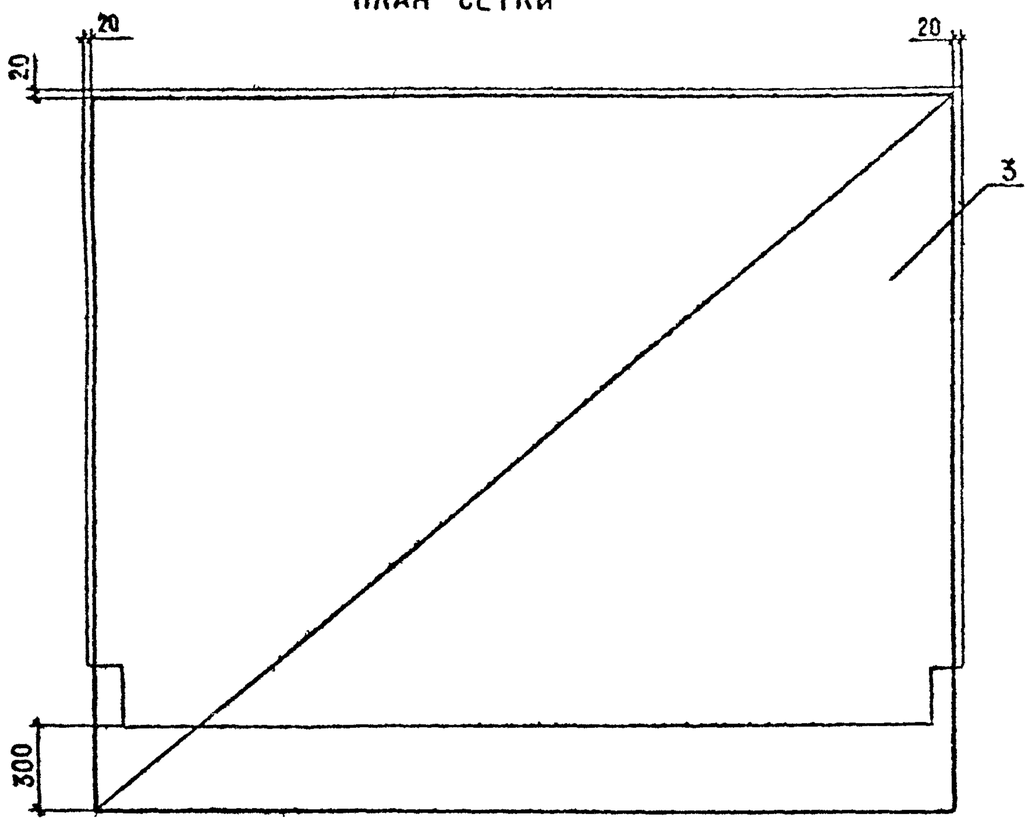

МАРКА	ПОЗ	НАИМЕНОВАНИЕ	КОЛ.	ОБОЗНАЧЕНИЕ ДОКУМЕНТА	МАССА ЕД., КГ
Т150.15-АII-1	1	КАРКАС КП-ТАII-1	1	3.503.1-81.2-1-17	25,9
	2	КП-ТАII-2	2	-18	12,9
	3	СЕТКА С-ТАII-15	1	-41	63,2
	4	ИЗДЕЛИЕ ЗАКЛАДНОЕ МН-ТАII-1	4	-51	1,4
	5	МН-ТАII-2	2	-52	1,7
	6	МН-ТАII-3	4	-53	3,3
		БЕТОН КЛАССА В35, $м^3$	0,68		
Т150.15-АIII-1	1	КАРКАС КП-ТАIII-1	1	3.503.1-81.2-1-17	25,9
	2	КП-ТАIII-2	2	-18	12,9
	3	СЕТКА С-ТАIII-15	1	-41	63,2
	4	ИЗДЕЛИЕ ЗАКЛАДНОЕ МН-ТАIII-1	4	-51	1,4
	5	МН-ТАIII-2	2	-52	1,7
	6	МН-ТАIII-3	4	-53	3,3
		БЕТОН КЛАССА В35, $м^3$	0,68		

Марка	Поз.	Наименование	Кол.	Обозначение документа	Масса ед., кг
Т150.15-АII-2	1	каркас КП-ТАII-1	1	3.503.1-81.2-1-17	25.9
	2	КП-ТАII-2	2	-18	12.9
	3	сетка С-ТАII-16	1	-42	61.5
	4	изделие закладное МН-ТАII-1	4	-51	1.4
	5	МН-ТАII-2	2	-52	1.7
	6	МН-ТАII-3	4	-53	3.3
	7	МН-ТАII-7	1	-56	6.5
		бетон класса В 35, $м^3$	0,67		
Т150.15-АIII-2	1	каркас КП-ТАIII-1	1	3.503.1-81.2-1-17	25,9
	2	КП-ТАIII-2	2	-18	12,9
	3	сетка С-ТАIII-16	1	-42	61.5
	4	изделие закладное МН-ТАIII-1	4	-51	1,4
	5	МН-ТАIII-2	2	-52	1,7
	6	МН-ТАIII-3	4	-53	3,3
	7	МН-ТАIII-7	1	-56	6,5
		бетон класса В35, $м^3$	0,67		

Марка	Поз.	Наименование	Кол.	Обозначение документа	Масса ед., кг
Т150.15-АII-3	1	каркас КП-ТАII-1	1	3.503.1-81.2-1-17	25.9
	2	КП-ТАII-2	2	-18	12,9
	3	сетка С-ТАII-17	1	-43	61,5
	4	изделие закладное МН-ТАII-1	4	-51	1,4
	5	МН-ТАII-2	2	-52	1,7
	6	МН-ТАII-3	4	-53	3,3
	7	МН-ТАII-7	1	-56	6,5
		бетон класса В 35, $м^3$	0,67		
Т150.15-АIII-3	1	каркас КП-ТАIII-1	1	3.503.1-81.2-1-17	25.9
	2	КП-ТАIII-2	2	-18	12,9
	3	сетка С-ТАIII-17	1	-43	61,5
	4	изделие закладное МН-ТАIII-1	4	-51	1,4
	5	МН-ТАIII-2	2	-52	1,7
	6	МН-ТАIII-3	4	-53	3,3
	7	МН-ТАIII-7	1	-56	6,5
		бетон класса В 35, $м^3$	0,67		

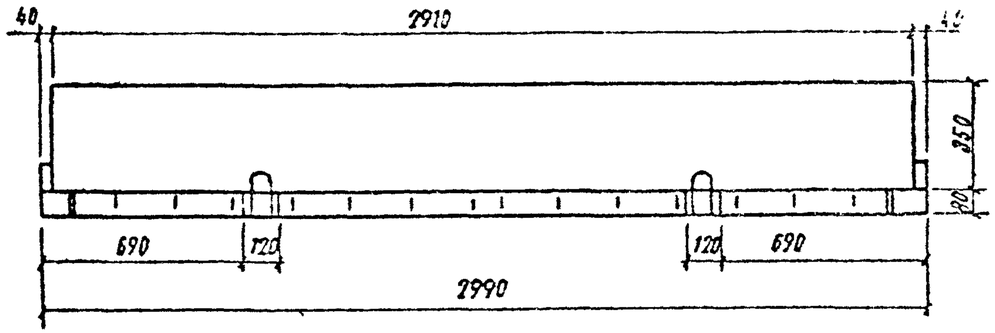

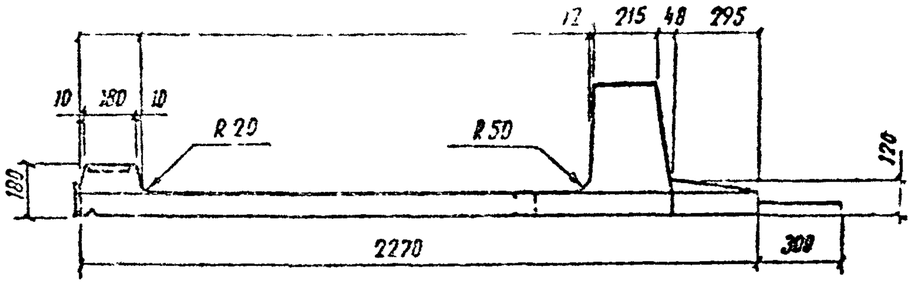

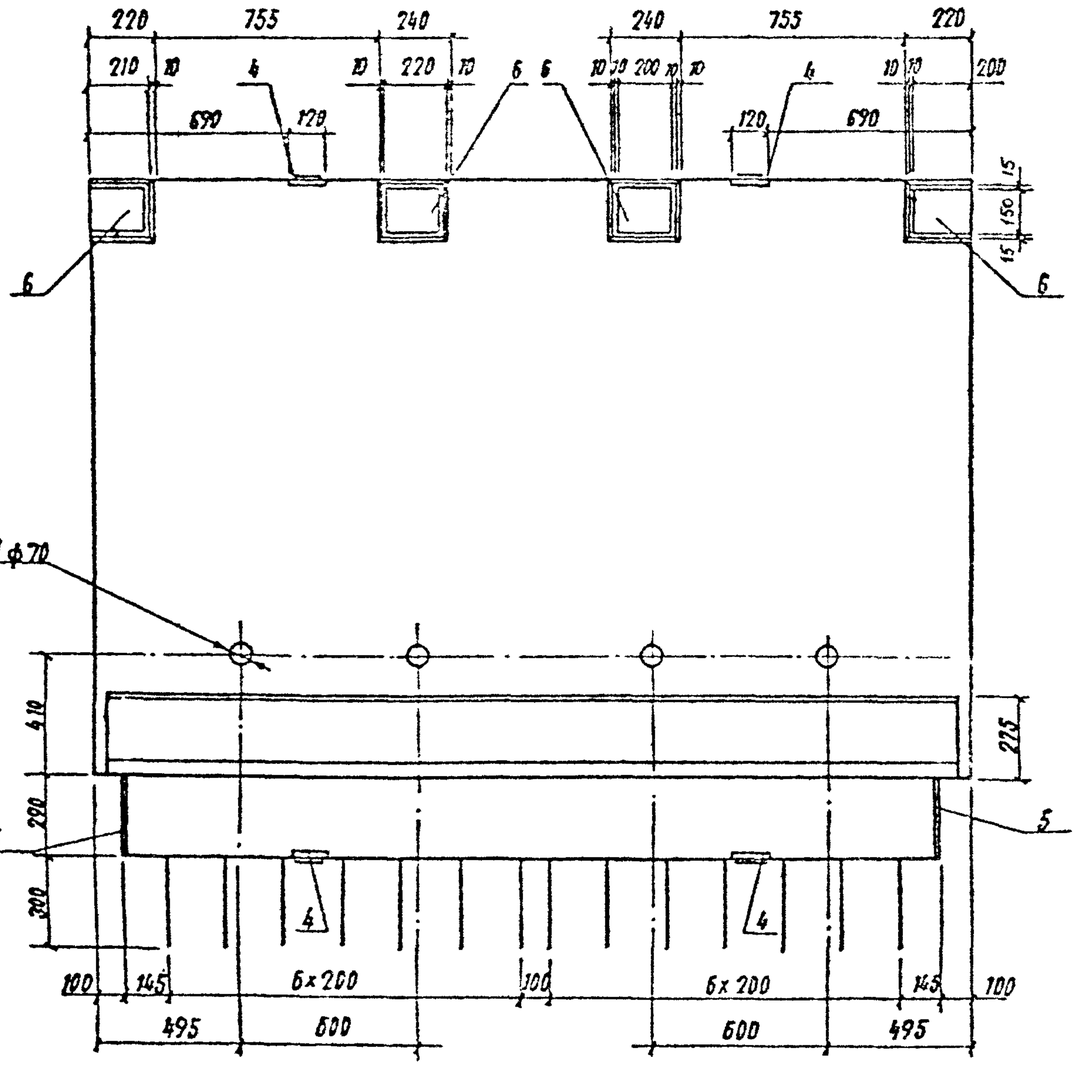

Марка блока	Т, номер температурной зоны	Рис.	Класс бетона по прочности на сжатие	Марка бетона по морозостойкости	Марка бетона по водонепроницаемости	Масса, т
Т 150.35-ТА II-1 Т 150.35-ТА III-1	9	1	В 35	F 200	W6	2,1
	10			F 300		
	11					
	12					
Т 150.35-ТА II-2 Т 150.35-ТА III-2	9	2		F 200		2,1
	10			F 300		
	11					
	12					
Т 150.35-ТА II-3 Т 150.35-ТА III-3	9	3		F 200		
	10			F 300		
	11					
	12					

Технические требования см 3.503.1-81.2-1-ТТ
Спецификацию см. лист 3,4

Н контр	Ивянский		
Нач ОИС	Постовой		
Глав спец	Ивянский		
ГИП	Марк		
Рук бриг	Сто		
Ст. инж.	Чупр		
Инженер	Горо		

3.503.1-81.2-1-5

Блок тротуарный
Т 150.35

Стадия	Лист	Листов
Р	1	4

СОЮЗДОРПРОЕКТ

Формат А3

1318/5 | 23

Рис. 2

остальное см. рис. 1

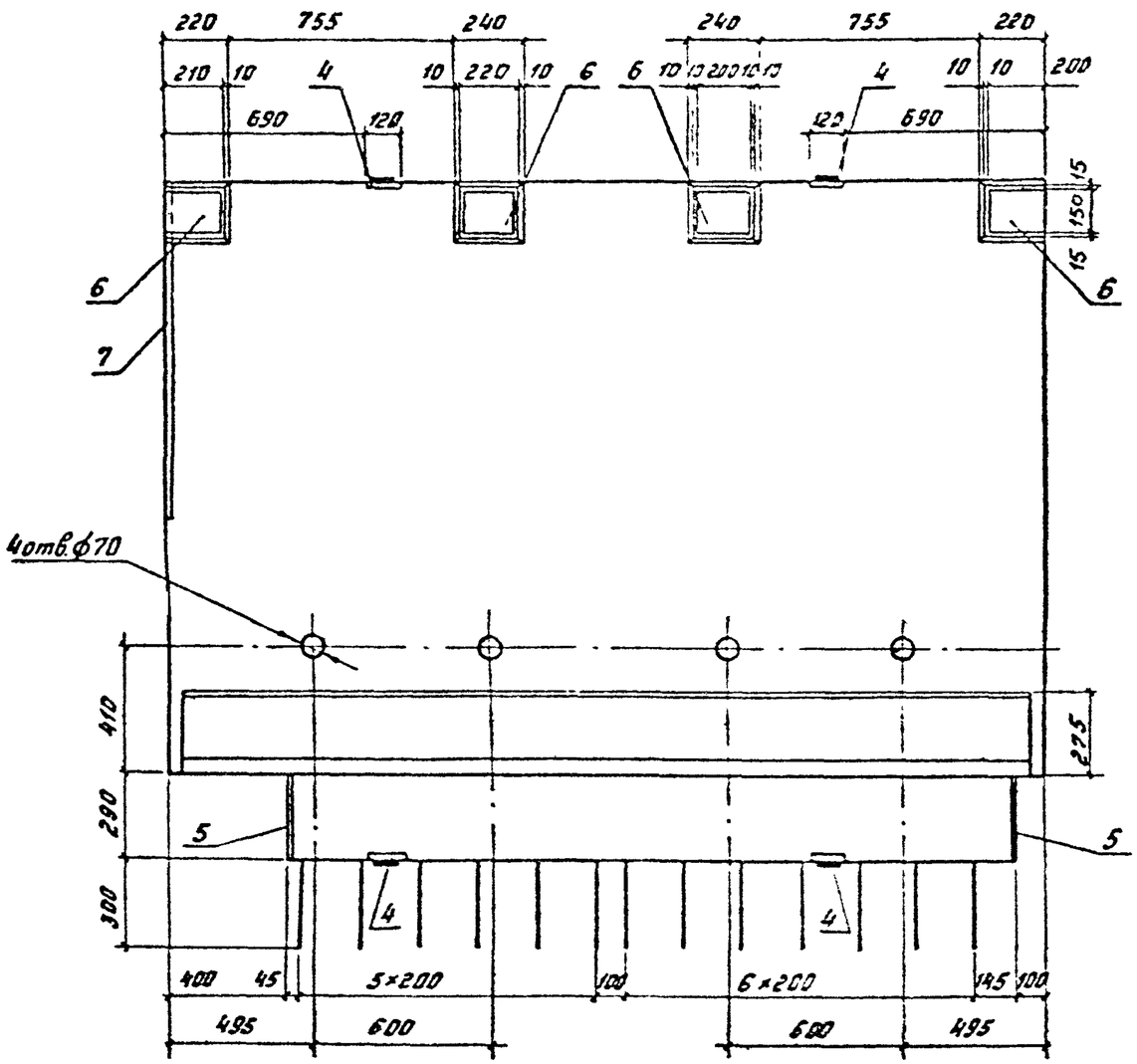

Рис. 3

остальное см. рис. 1

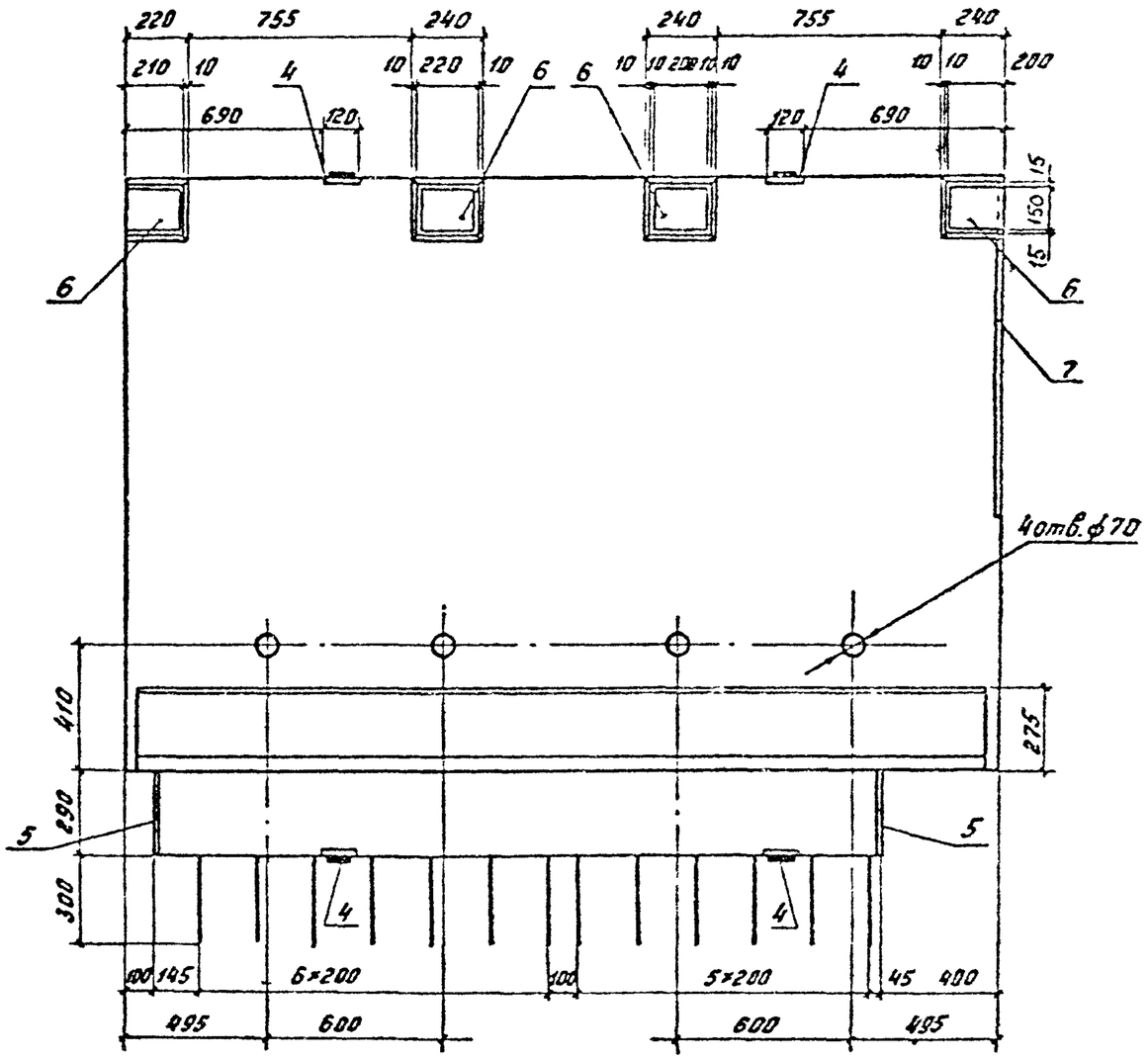

3.503.1-81.2-1-5	Лист 2

Формат А3

Схема армирования

А-А
Каркас ребра

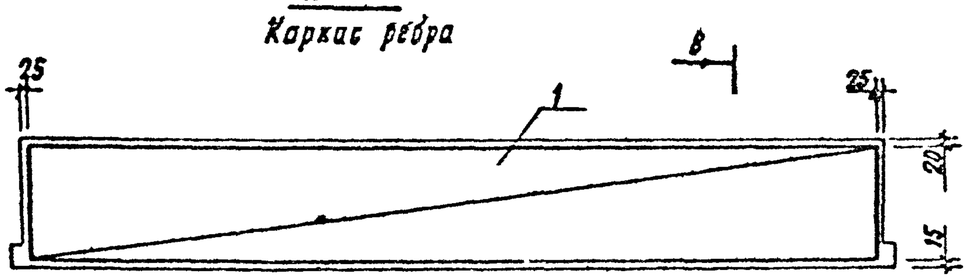

В-В

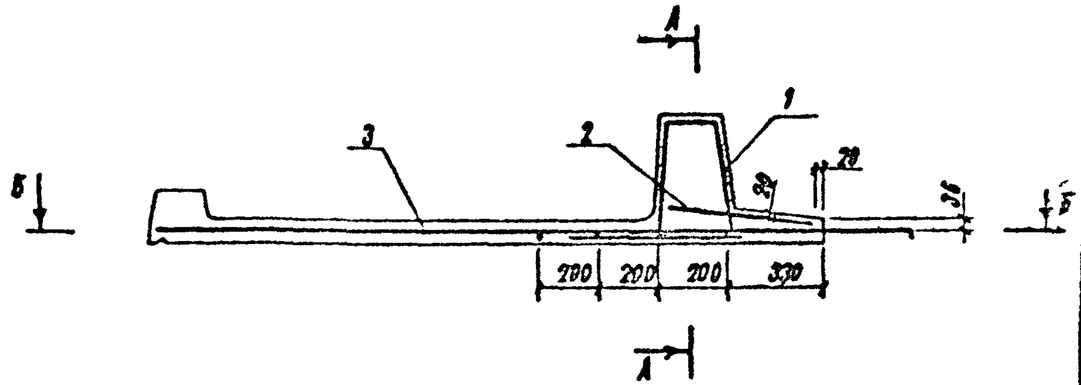

Б-Б
План сетки

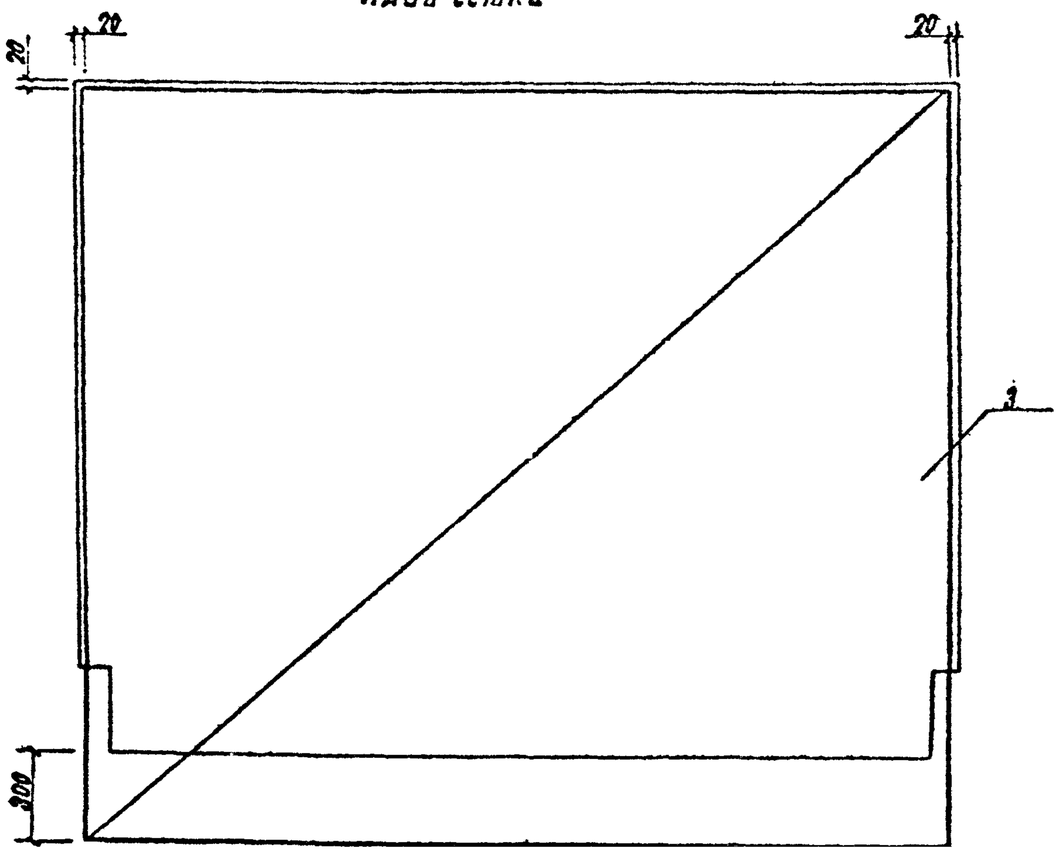

Марка	Поз.	Наименование	Кол.	Обозначение документа	Масса ед., кг.
Т150.35-ТАII-1	1	Каркас КП-ТАII-3	1	3.503.1-81.2-1-19	46,3
	2	Сетка С-ТАII-1	1	—28	11,8
	3	С-ТАII-18	1	—44	59,9
	4	Изделие закладное МН-ТАII-1	4	—51	1,4
	5	МН-ТАII-2	2	—52	1,7
	6	МН-ТАII-3	4	—53	3,3
	7	ф 10 AII, ℓ=2950	4	без черт.	1,8
		бетон класса В35, м³	0,80		
Т150.35-ТАIII-1	1	Каркас КП-ТАIII-3	1	3.503.1-81.2-1—19	46,3
	2	Сетка С-ТА-III-1	1	—28	11,8
	3	С-ТА III-18	1	—44	59,9
	4	Изделие закладное МН-ТАIII-1	4	—51	1,4
	5	МН-ТАIII-2	2	—52	1,7
	6	МН-ТАIII-3	4	—53	3,3
	7	ф 10 AIII, ℓ= 2950	4	Без черт.	1,8
		Бетон класса В35, м³	0,80		

МАРКА	ПОЗ.	НАИМЕНОВАНИЕ	КОЛ.	ОБОЗНАЧЕНИЕ ДОКУМЕНТА	МАССА ЕД., КГ
Т150.35-ТАII-2	1	КАРКАС КП-ТАII-3	1	3.503.1-81.2-1-19	46.3
	2	СЕТКА С-ТАII-2	1	-28	10.5
	3	С-ТАII-19	1	-44	58.8
	4	ИЗДЕЛИЕ ЗАКЛАДНОЕ МН-ТАII-1	4	-51	1.4
	5	МН-ТАII-2	2	-52	1.7
	6	МН-ТАII-3	4	-53	3.3
	7	МН-ТАII-7	1	-56	6.5
	8	⌀10 А II, ℓ=2950	4	БЕЗ ЧЕРТ	1.8
		БЕТОН КЛАССА В35, М³	0.79		
Т150.35-ТАIII-2	1	КАРКАС КП-ТАIII-3	1	3.503.1-81.2-1-19	46.3
	2	СЕТКА С-ТАIII-2	1	-28	10.5
	3	С-ТАIII-19	1	-44	58.8
	4	ИЗДЕЛИЕ ЗАКЛАДНОЕ МН-ТАIII-1	4	-51	1.4
	5	МН-ТАIII-2	2	-52	1.7
	6	МН-ТАIII-3	4	-53	3.3
	7	МН-ТАIII-7	1	-56	6.5
	8	⌀10 А III, ℓ=2950	4	БЕЗ ЧЕРТ	1.8
		БЕТОН КЛАССА В35, М³	0.79		

МАРКА	ПОЗ	НАИМЕНОВАНИЕ	КОЛ	ОБОЗНАЧЕНИЕ ДОКУМЕНТА	МАССА ЕД., КГ
Т150.35-ТАII-3	1	КАРКАС КП-ТАII-3	1	3.503.1-81.2-1-19	46.3
	2	СЕТКА С-ТАII-2	1	-28	10.5
	3	С-ТАII-20	1	-45	58.8
	4	ИЗДЕЛИЕ ЗАКЛАДНОЕ МН-ТАII-1	4	-51	1.4
	5	МН-ТАII-2	2	-52	1.7
	6	МН-ТАII-3	4	-53	3.3
	7	МН-ТАII-7	1	-56	6.5
	8	⌀10 А II, ℓ=2950	4	БЕЗ ЧЕРТ.	1.8
		БЕТОН КЛАССА В35, М³	0.79		
Т150.35-ТАIII-3	1	КАРКАС КП-ТАIII-3	1	3.503.1-81.2-1-19	46.3
	2	СЕТКА С-ТАIII-2	1	-28	10.5
	3	С-ТАIII-20	1	-45	58.8
	4	ИЗДЕЛИЕ ЗАКЛАДНОЕ МН-ТАIII-1	4	-51	1.4
	5	МН-ТАIII-2	2	-52	1.7
	6	МН-ТАIII-3	4	-53	3.3
	7	МН-ТАIII-7	1	-56	6.5
	8	⌀10 А III, ℓ=2950	4	БЕЗ ЧЕРТ	1.8
		БЕТОН КЛАССА В35, М³	0.79		

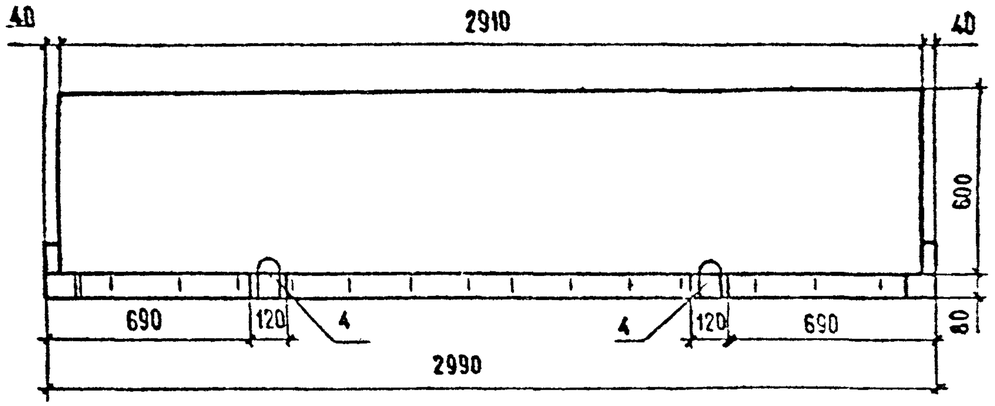

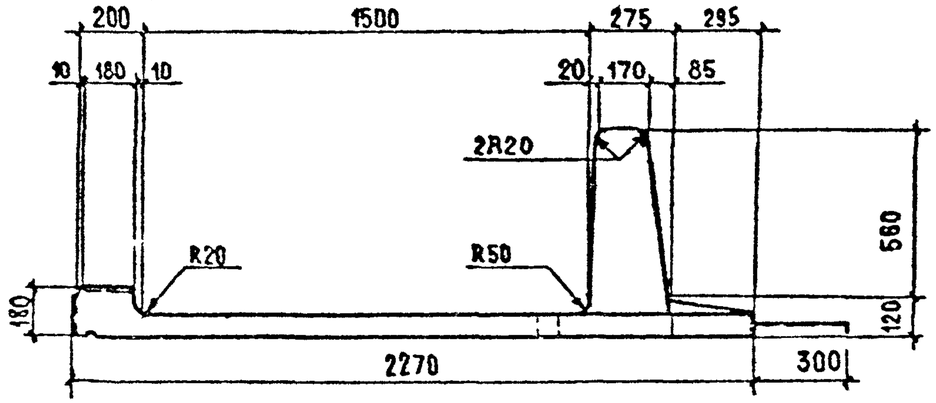

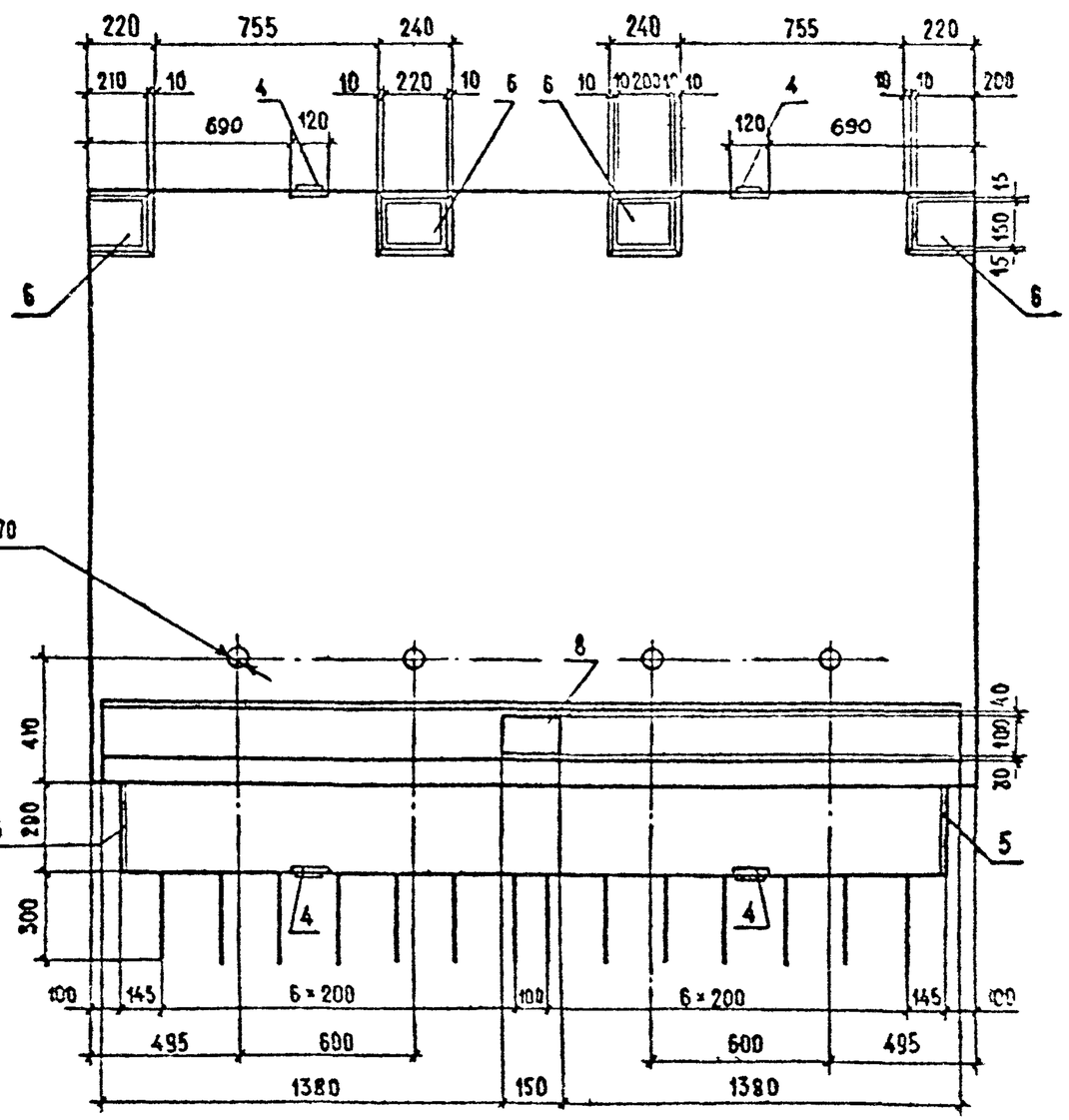

Марка блока	Номер температурной зоны	Рис.	Класс бетона по прочности на сжатие	Марка бетона по морозостойкости	Марка бетона по водонепроницаемости	Масса, т
Т150.60-ТА II-1	9	1	В35	F200	W6	2,5
	10			F300		
Т150.60-ТА III-1	11					
	12					
Т150.60-ТА II-2	9	2		F200		2,5
	10			F300		
Т150.60-ТА III-2	11					
	12					
Т150.60-ТА II-3	9	3		F200		
	10			F300		
Т150.60-ТА III-3	11					
	12					

Технические требования см. 3.503.1-81.2-1-ТТ

Спецификацию см. лист 3.4

Н. контр.	Ивянский		1.05.91
Нач ОИС	Постовой		1.05.91
Гл спец.	Ивянский		1.05.91
ГИП	Маркин		1.05.91
Рук бриг.	Старова		1.05.91
Ст. инж.	Чуприна		1.05.91
Инженер	Сорокин		1.05.91

3.503.1-81.2-1-6

Блок тротуарный Т 150.60

Стадия	Лист	Листов
Р	1	4

СОЮЗДОРПРОЕКТ

Формат А3

Рис.2

остальное см. рис. 1

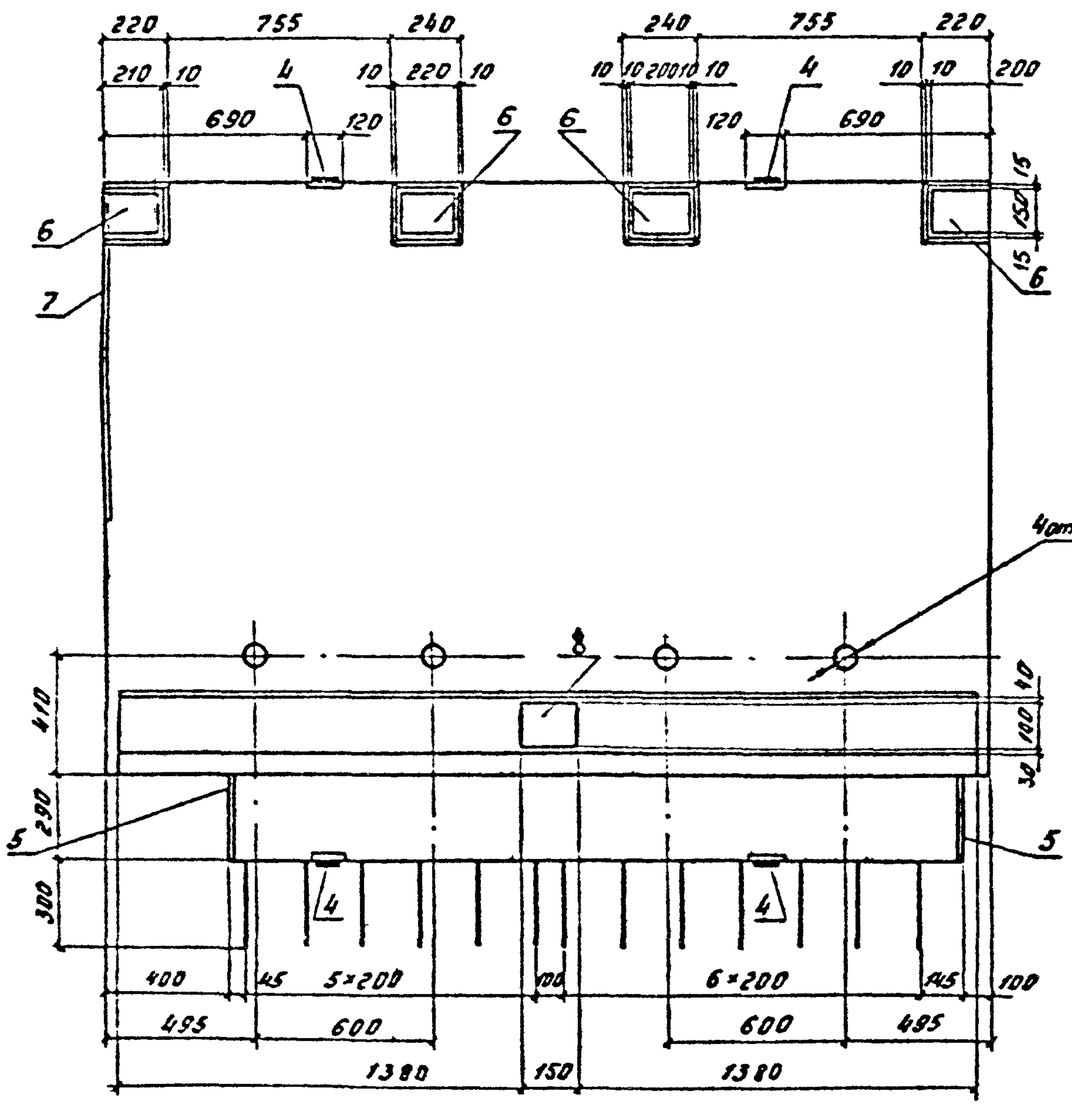

Рис.3

остальное см. рис. 1

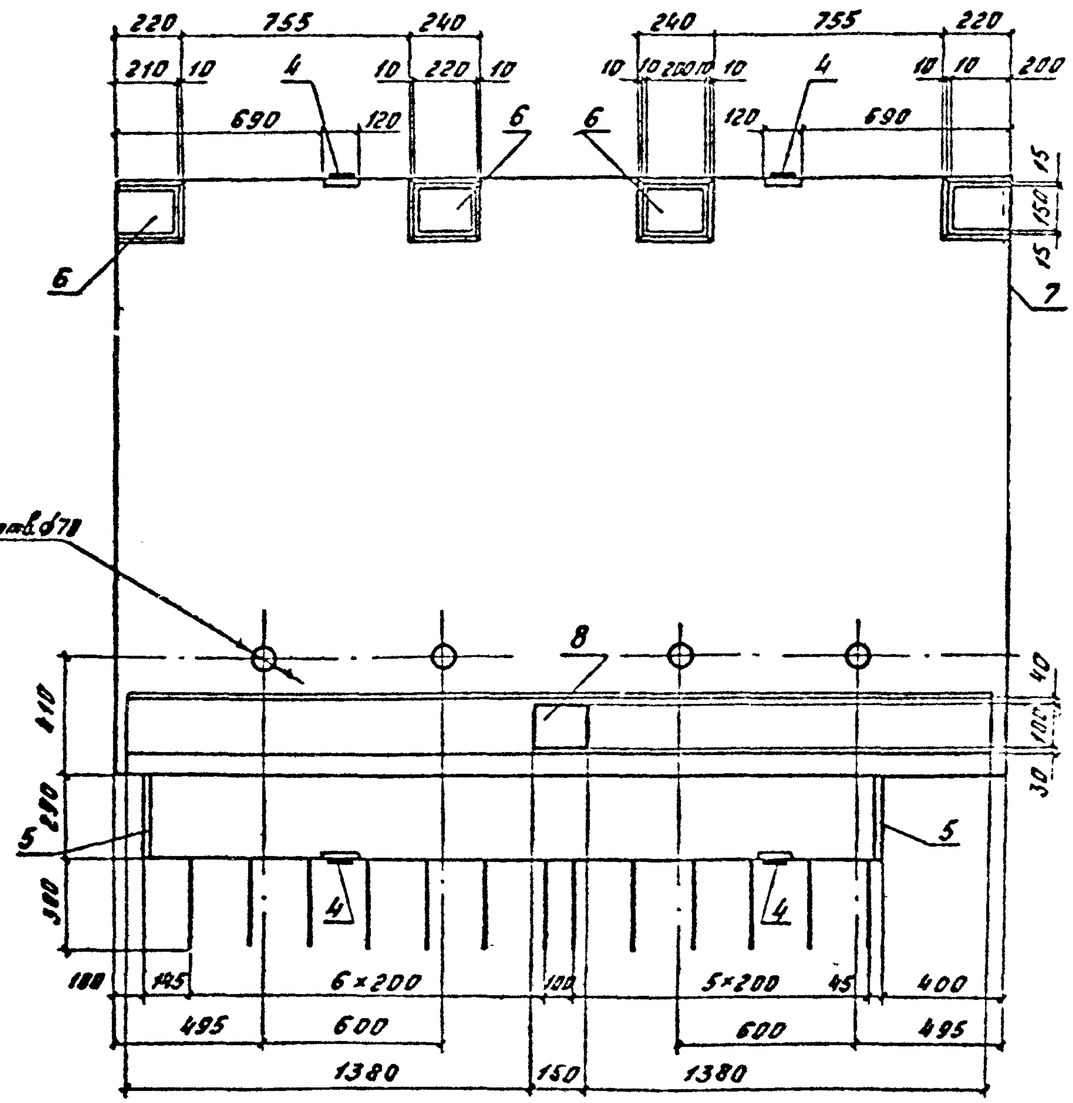

3.503.1-81.2-1-6	Лист 2

Формат А3

Схема армирования

А-А
Каркас ребра

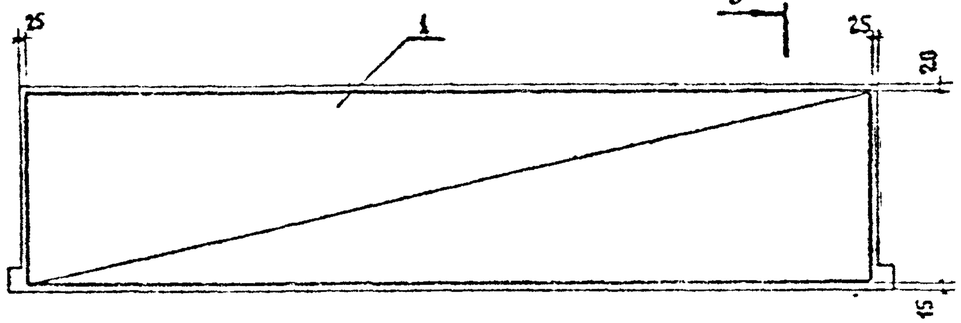

В-В

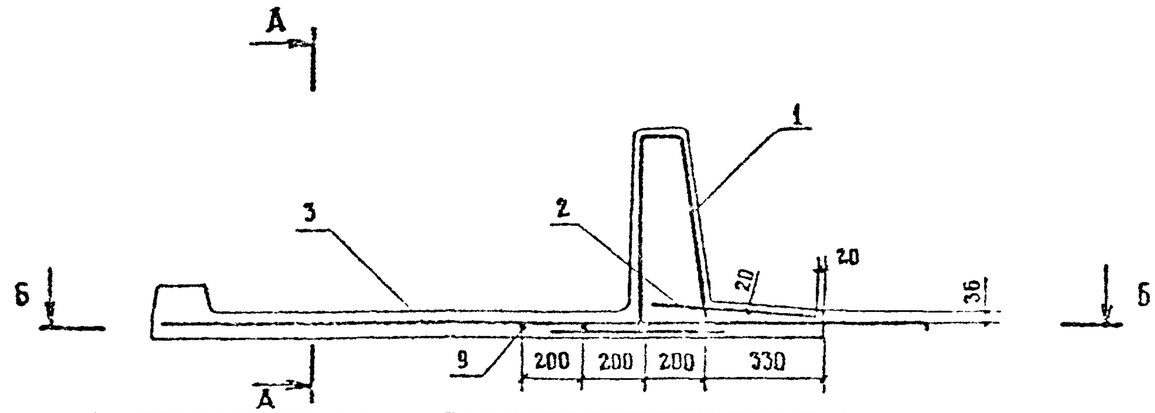

Б-Б
План сетки

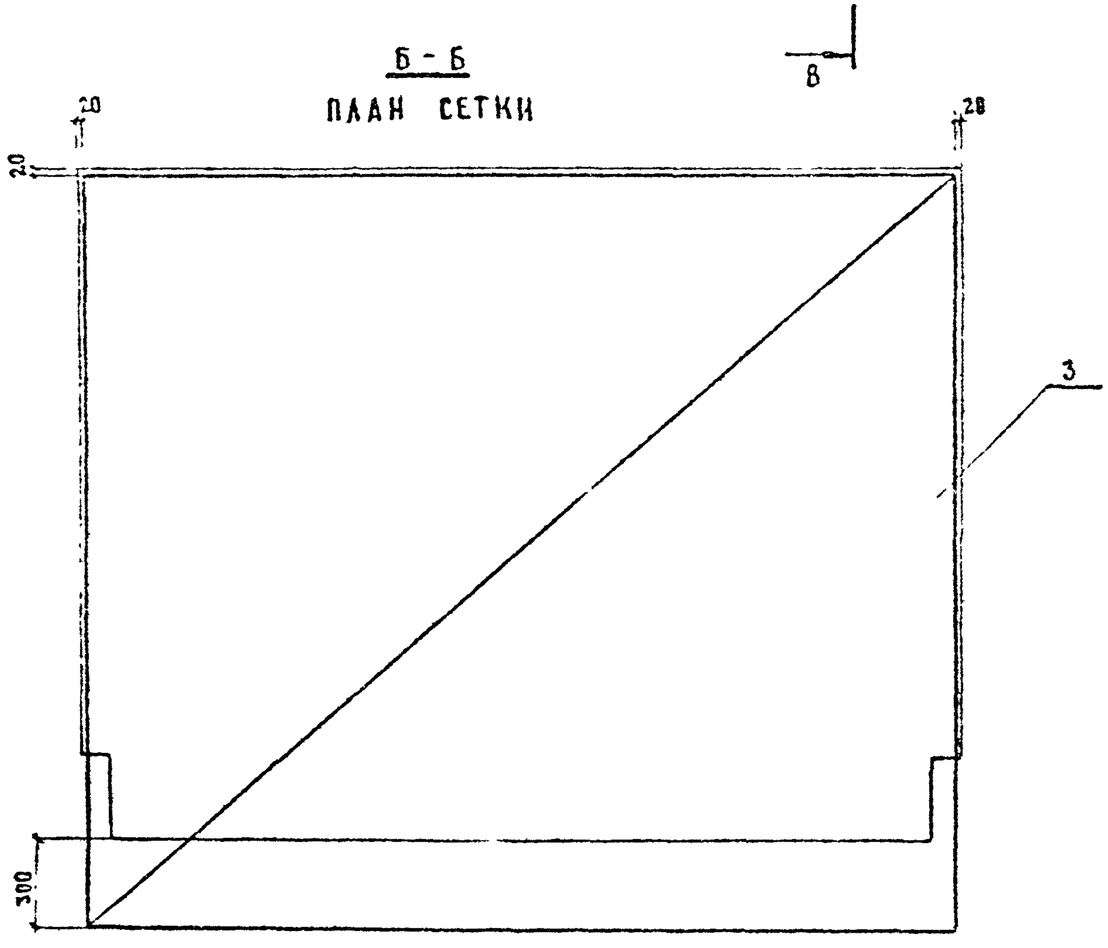

Марка	Поз.	Наименование	Кол	Обозначение документа	Масса ед., кг.
Т150.60-ТАII-1	1	Каркас КП-ТАII-4	1	3.503.1-81.2-1-20	62.2
	2	Сетка С-ТАII-1	1	-28	11.8
	3	С-ТАII-18	1	-44	59.9
	4	Изделие закладное МН-ТАII-1	4	-51	1.4
	5	МН-ТАII-2	2	-52	1.7
	6	МН-ТАII-3	4	-53	3.3
	8	МН-ТАII-8	1	-57	2.0
	9	Ø 10 AII, ℓ=2950	4	Без черт.	1.8
		Бетон класса В35, м³	0.97		
Т150.60-ТАIII-1	1	Каркас КП-ТАIII-4	1	3.503.1-81.2-1-20	62.2
	2	Сетка С-ТАIII-1	1	-28	11.8
	3	С-ТАIII-18	1	-44	59.9
	4	Изделие закладное МН-ТАIII-1	4	-51	1.4
	5	МН-ТАIII-2	2	-52	1.7
	6	МН-ТАIII-3	4	-53	3.3
	8	МН-ТАIII-8	1	-57	2.0
	9	Ø 10 AIII, ℓ=2950	4	Без черт.	1.8
		Бетон класса В35, м³	0.97		

3.503.1-81.2-1-6

Лист 3

Марка	Поз.	Наименование	Кол.	Обозначение документа	Масса ед., кг
Т150.60-ТАII-2	1	Каркас КП-ТАII-4	1	3.503.1-81.2-1-20	62,2
	2	Сетка С-ТАII-2	1	-28	10,5
	3	С-ТАII-19	1	-45	58,8
	4	Изделие закладное МН-ТАII-1	4	-51	1,4
	5	МН-ТАII-2	2	-52	1,7
	6	МН-ТАII-3	4	-53	3,3
	7	МН-ТАII-7	1	-56	6,5
	8	МН-ТАII-8	1	-57	2,0
	9	ф10АII, ℓ=2950	4	Без черт.	1,8
		Бетон класса В35, $м^3$	0,96		
Т150.60-ТАIII-2	1	Каркас КП-ТАIII-4	1	3.503.1-81.2-1-20	62,2
	2	Сетка С-ТАIII-2	1	-28	10,5
	3	С-ТАIII-19	1	-45	58,8
	4	Изделие закладное МН-ТАIII-1	4	-51	1,4
	5	МН-ТАIII-2	2	-52	1,7
	6	МН-ТАIII-3	4	-53	3,3
	7	МН-ТАIII-7	1	-56	6,5
	8	МН-ТАIII-8	1	-57	2,0
	9	ф10АIII, ℓ=2950	4	Без черт.	1,8
		Бетон класса В35, $м^3$	0,95		

Марка	Поз.	Наименование	Кол.	Обозначение документа	Масса ед., кг
Т150.60-ТАII-3	1	Каркас КП-ТАII-4	1	3.503.1-81.2-1-20	62,2
	2	Сетка С-ТАII-2	1	-28	10,5
	3	С-ТАII-20	1	-46	58,8
	4	Изделие закладное МН-ТАII-1	4	-51	1,4
	5	МН-ТАII-2	2	-52	1,7
	6	МН-ТАII-3	4	-53	3,3
	7	МН-ТАII-7	1	-56	6,5
	8	МН-ТАII-8	1	-57	2,0
	9	ф10АII, ℓ=2950	4	Без черт.	1,8
		Бетон класса В35, $м^3$	0,96		
Т150.60-ТАIII-3	1	Каркас КП-ТАIII-4	1	3.503.1-81.2-1-20	62,2
	2	Сетка С-ТАIII-2	1	-28	10,5
	3	С-ТАIII-20	1	-46	58,8
	4	Изделие закладное МН-ТАIII-1	4	-51	1,4
	5	МН-ТАIII-2	2	-52	1,7
	6	МН-ТАIII-3	4	-53	3,3
	7	МН-ТАIII-7	1	-56	6,5
	8	МН-ТАIII-8	1	-57	2,0
	9	ф10АIII, ℓ=2950	4	Без черт.	1,8
		Бетон класса В35, $м^3$	0,96		

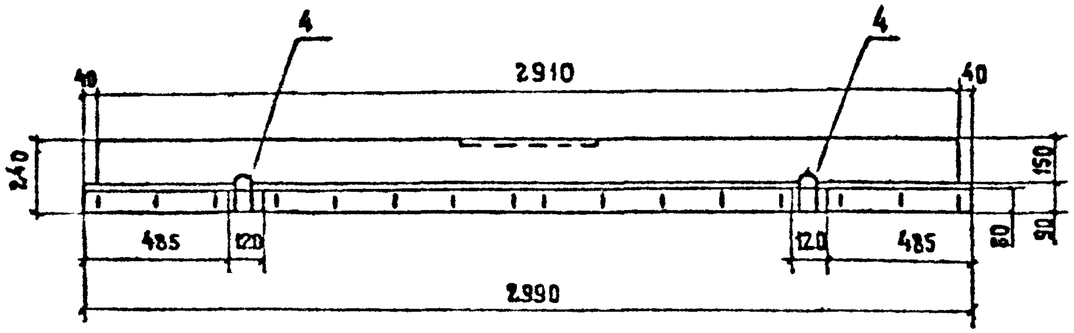

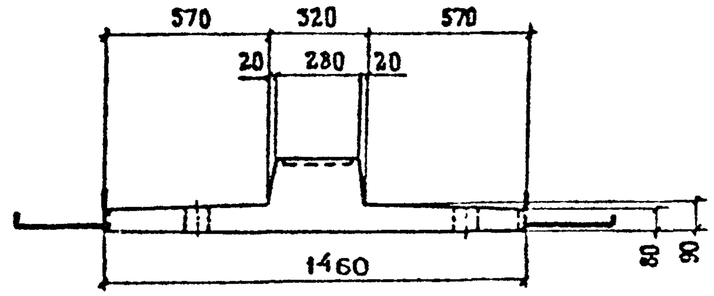

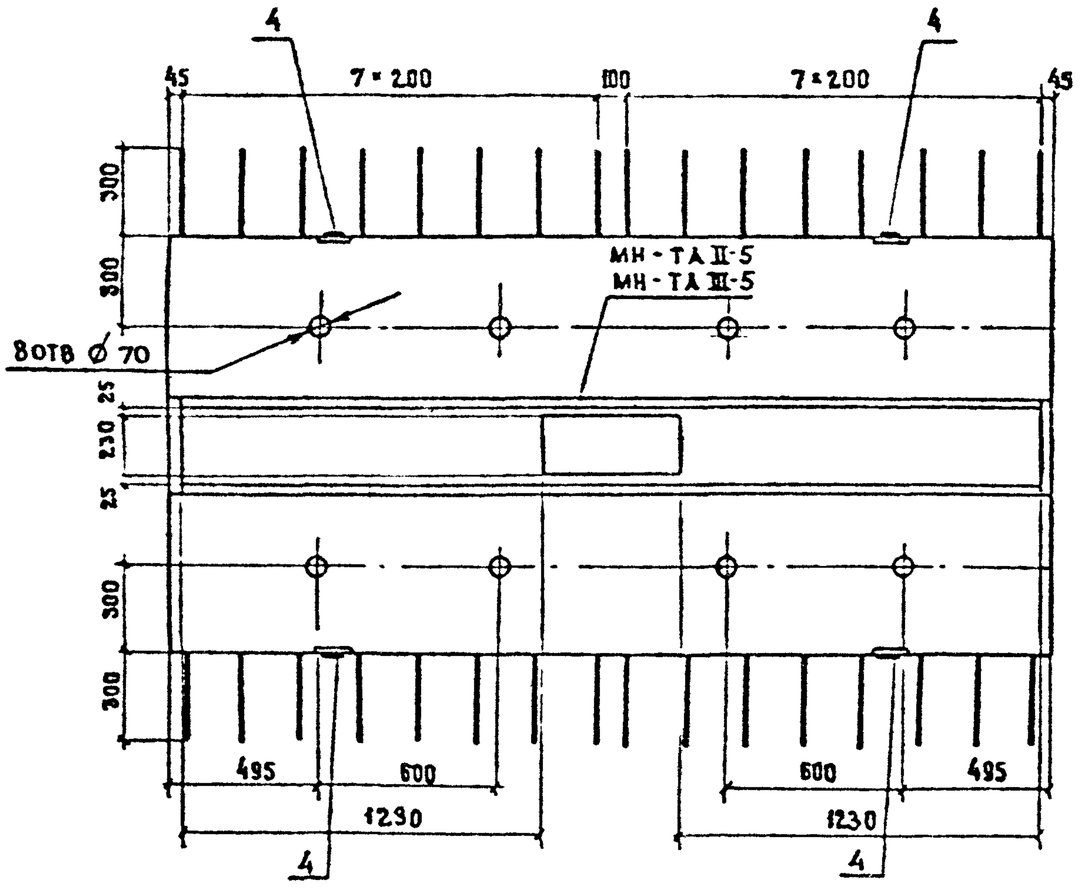

МАРКА БЛОКА	Т. НОМЕР ТЕМПЕРАТУРНОЙ ЗОНЫ	КЛАСС БЕТОНА ПО ПРОЧНОСТИ НА СЖАТИЕ	МАРКА БЕТОНА ПО МОРОЗОСТОЙКОСТИ	МАРКА БЕТОНА ПО ВОДОНЕПРОНИЦАЕМОСТИ	МАССА БЛОКА, т
РП 15-ТА II-1 РП 15-ТА III-1	9	В 35	F 200	W 6	1,30
	10		F 300		
	11				
	12				

Технические требования см. 3.503.1-81.2-1-ТТ
Спецификацию см. лист 2

Н контр.	Ивянский		
Нач.отд	Постовой		
Гл. спец	Ивянский		
ГИП	Маркин		
Рук. бриг	Старова		
Ст. инж.	Чуприна		
Инженер	Сорокин		

3.503.1-81.2-1-7

Блок разделительной полосы
РП 15 — ТА II-1
РП 15 — ТА III-1

Стадия	Лист	Листов
Р	1	2

Союздорпроект

Формат А3

Схема армирования

А-А

Каркас ребра

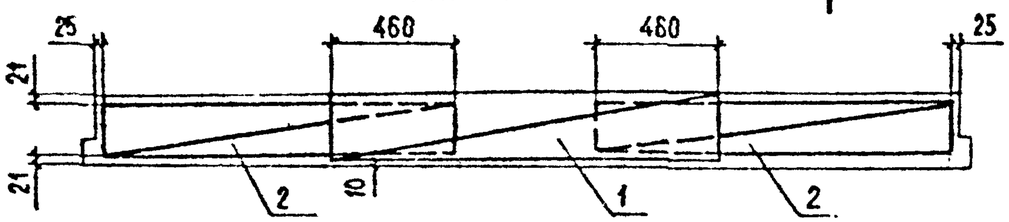

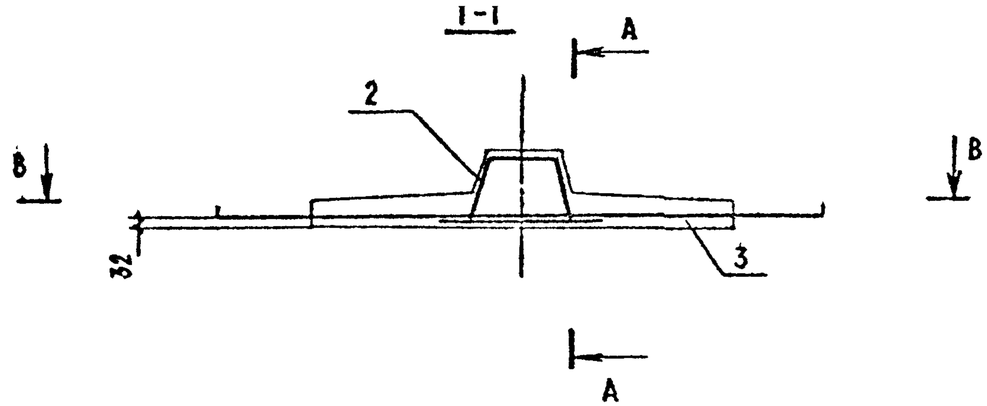

В-В

План сетки

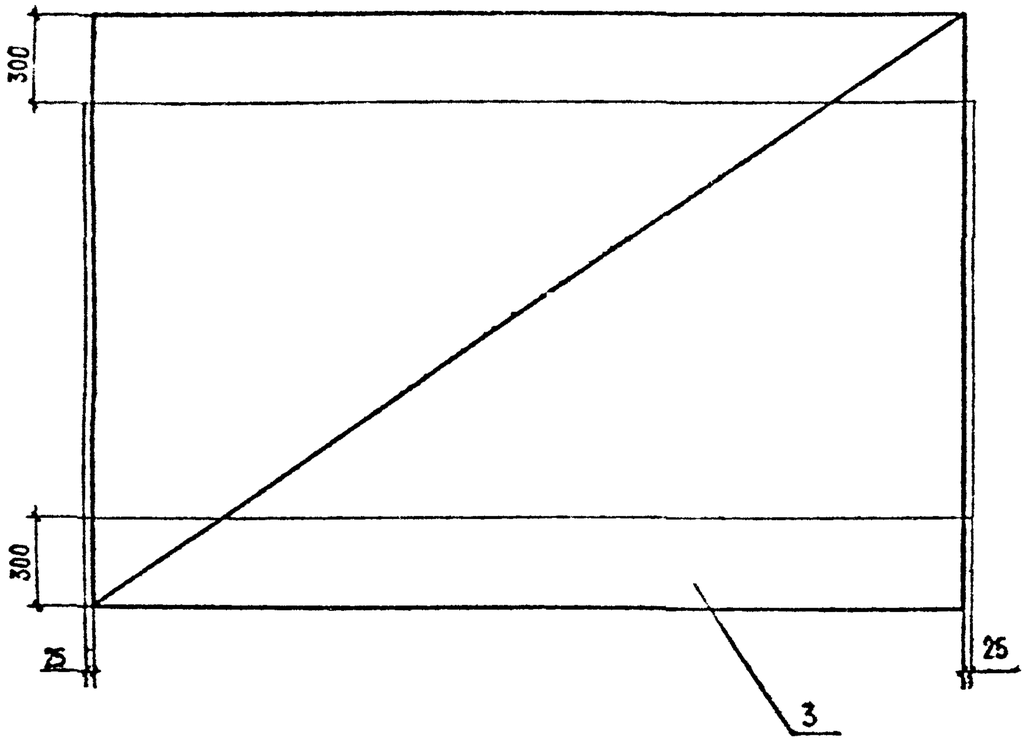

Марка	Поз.	Наименование	Кол.	Обозначение документа	Масса ед.кг
РП15-ТАII-1	1	Каркас КП-ТАII-5	1	3.503.1-81.2-1-21	26,0
	2	КП-ТАII-6	2	-22	13,6
	3	Сетка С-ТАII-23	1	-49	33,2
	4	Изделие закладное МН-ТАII-1	4	-51	1,4
		Бетон класса В35, м³	0,52		
РП15-ТАIII-1	1	Каркас КП-ТАIII-5	1	3.503.1-81.2-1-21	26,0
	2	КП-ТАIII-6	2	-22	13,6
	3	Сетка С-ТА III-23	1	-49	33,2
	4	Изделие закладное МН-ТА-III-1	4	-51	1,4
		Бетон класса В35, м³	0,52		

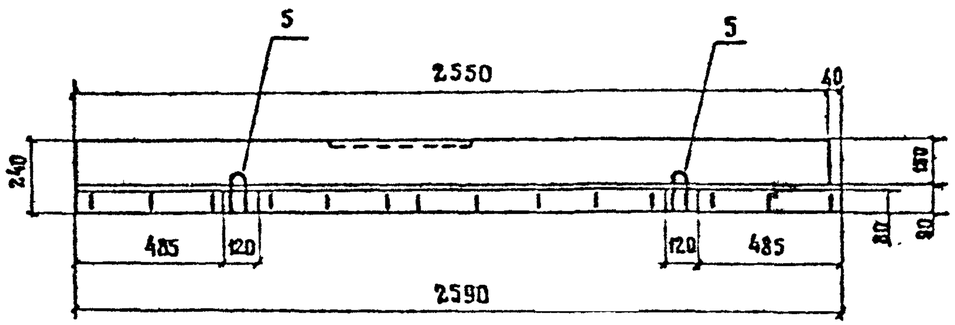

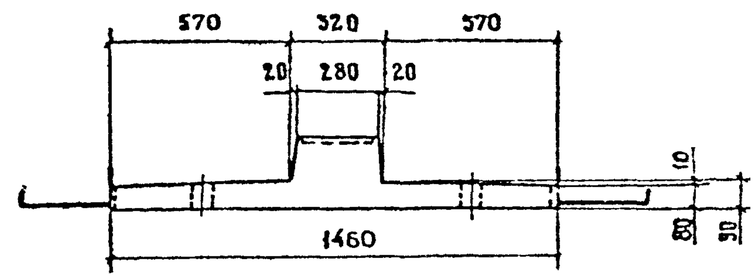

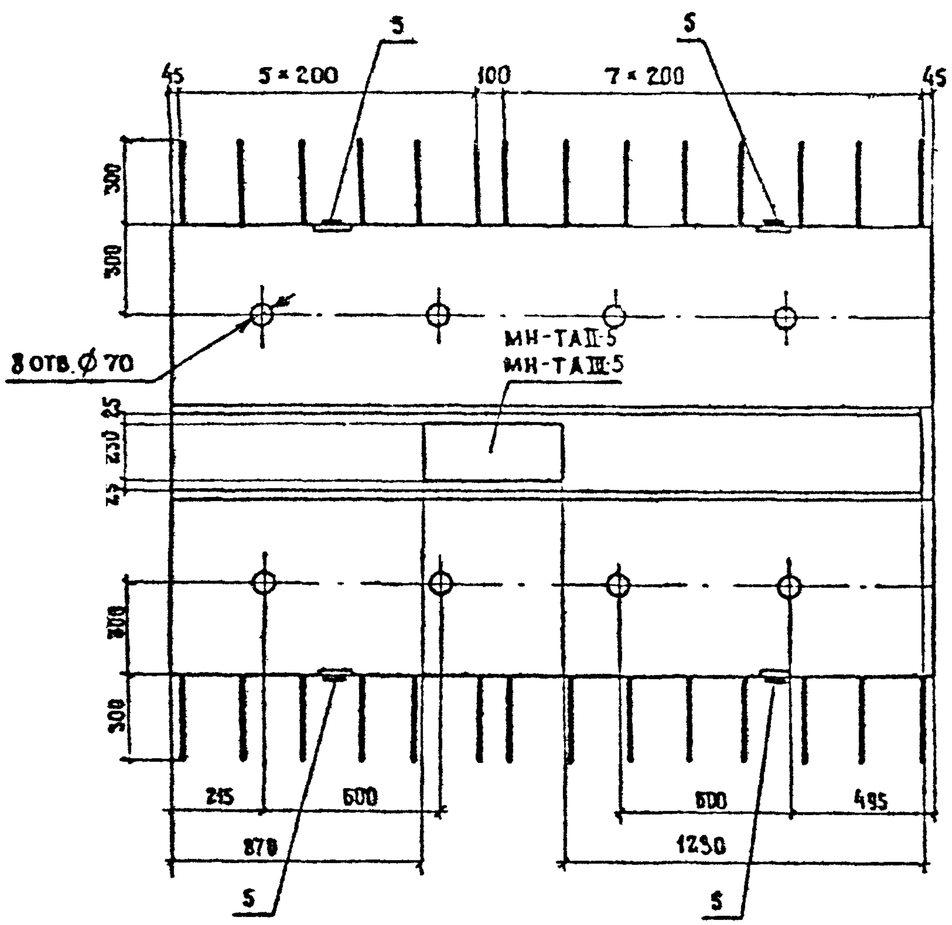

Марка блока	Т номер температурной зоны	Класс бетона по прочности на сжатие	Марка бетона по морозостойкости	Марка бетона по водонепроницаемости	Масса блока, т
РП 15-ТА II-2 РП 15-ТА III-2	9	В 35	F 200	W 6	1,14
	10		F 300		
	11				
	12				

Технические требования см. 3.503.1-81.2-1-ТТ.
Спецификацию см. лист 2.

Н. контр.	Ивянский		27.03.89	3.503.1-81.2-1-8		
Нач. ОИС	Постовой		27.03.89			
Гл. спец.	Ивянский		27.03.89	Блок разделительной полосы РП 15-ТА II-2 РП 15-ТА III-2	Стадия	Лист	Листов
ГИП	Маркин		27.03.89		Р	1	2
Рук. бриг.	Старова		27.03.89		Союздорпроект		
Ст. инж.	Чуприна		27.03.89				
Инженер	Сорокин		27.03.89				

Формат А3

Схема армирования

А-А

Каркасы ребра

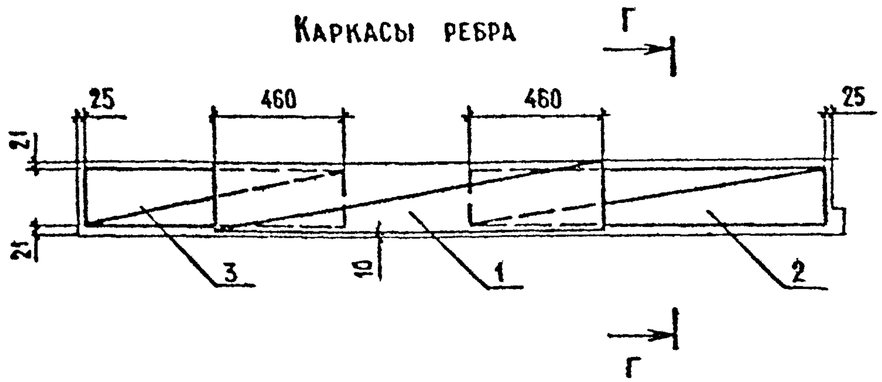

Г-Г

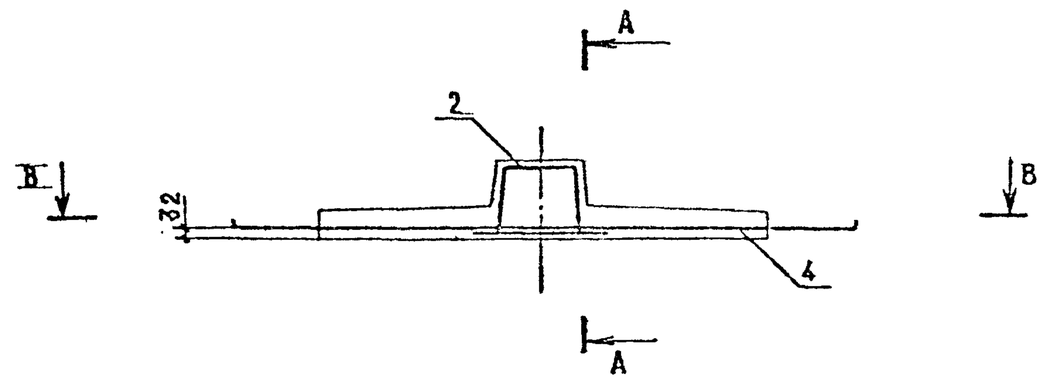

В-В

План сетки

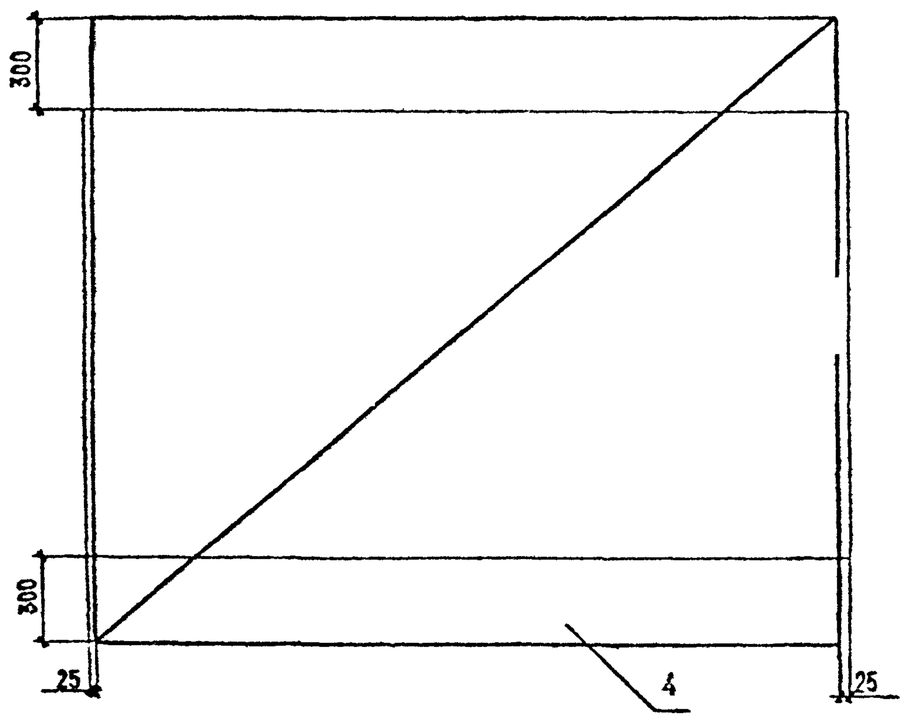

Марка	Поз.	Наименование	Кол.	Обозначение документа	Масса ед., кг
РП15-АII-2	1	Каркас КП-ТАII-5	1	3.503.1-81.2-1-21	26,0
	2	КП-ТАII-6	1	-22	13,6
	3	КП-ТАII-7	1	-23	9,6
	4	Сетка С-ТАII-24	1	-50	29,2
	5	Изделие закладное МН-ТАII-1	4	-51	1,4
		Бетон класса В35, м³	0,46		
РП15-АIII-2	1	Каркас КП-ТАIII-5	1	3.503.1-81.2-1- 21	26,0
	2	КП-ТАIII-6	1	-22	13,6
	3	КП-ТАIII-7	1	-23	9,6
	4	Сетка С-ТАIII-24	1	-50	29,2
	5	Изделие закладное МН-ТАIII-1	4	-51	1,4
		Бетон класса В35, м³	0,46		

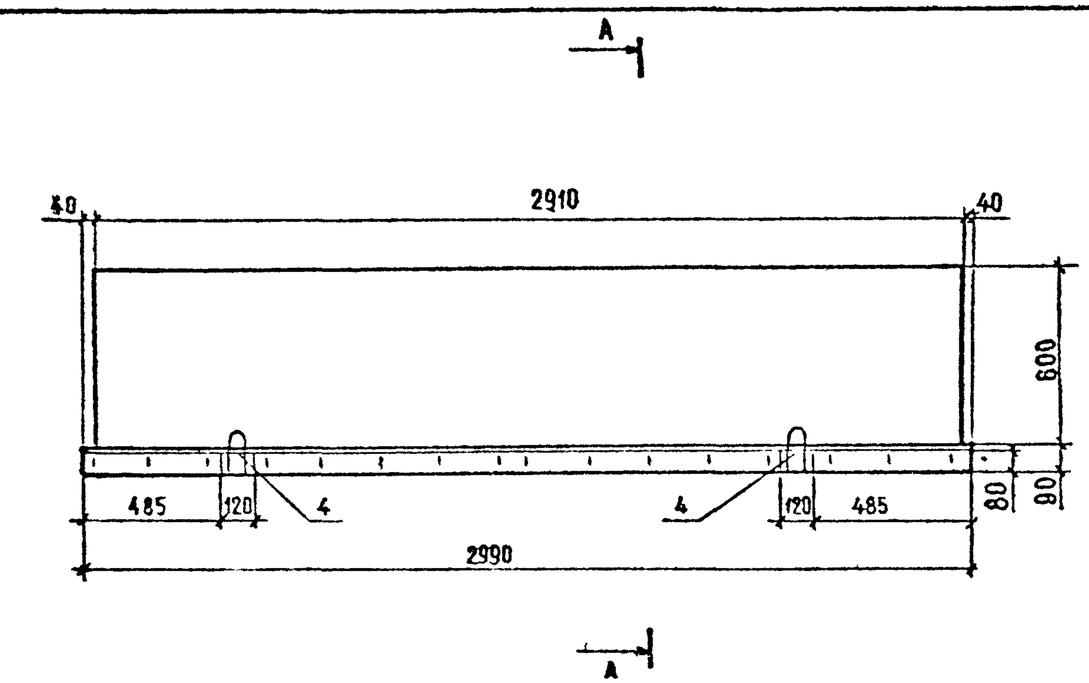

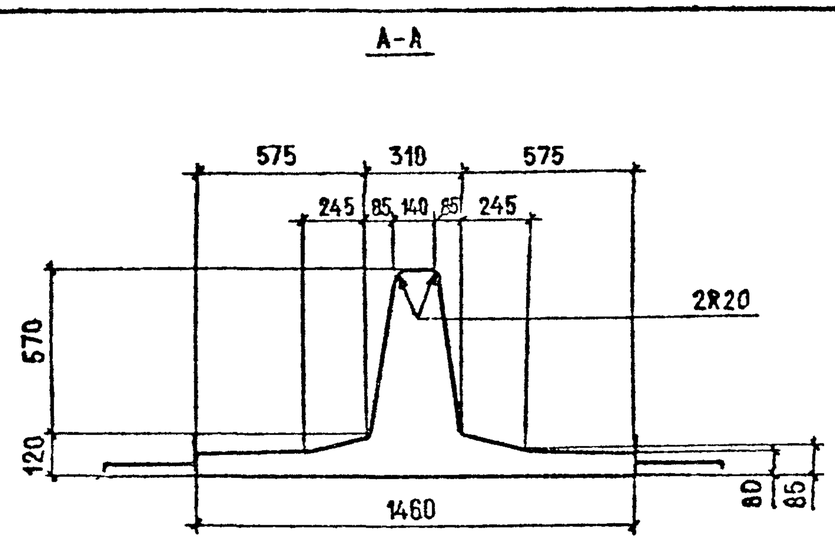

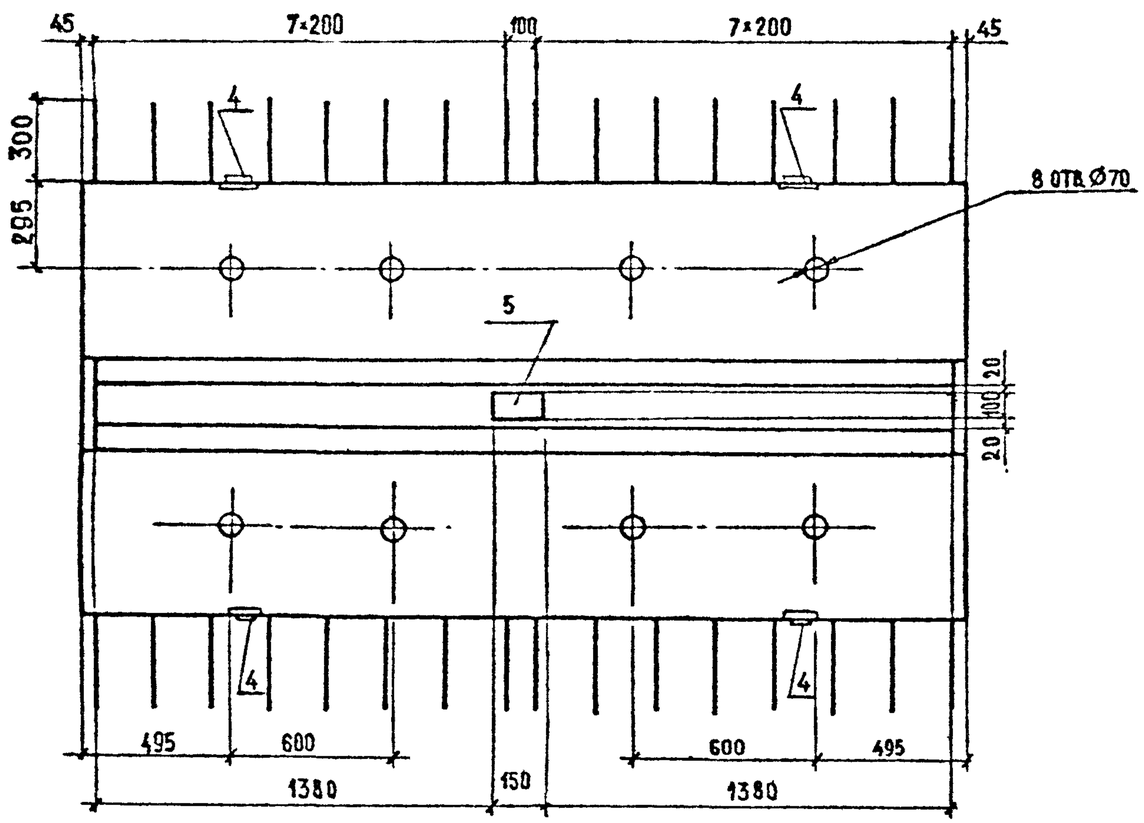

Марка блока	Т, номер температурной зоны	Класс бетона по прочности на сжатие	Марка бетона по морозостойкости	Марка бетона по водонепроницаемости	Масса блока, т
РП60-ТАII-1 РП60-ТАIII-1	9	В35	F200	W6	2,1
	10		F300		
	11				
	12				

Технические требования см. 3.503.1-81.2-1-ТТ

Спецификацию см. лист 2

Н. контр.	Ивянский		15.03.91	3.503.1-81.2-1-9
Нач. ОИС	Постовой		15.03.91	
Гл. спец.	Ивянский		15.03.91	Блок разделительной полосы РП60-ТАII-1 РП80-АIII-1
ГИП	Маркин		15.03.91	
Рук. бриг.	Старова		15.03.91	
Ст. инж.	Чуприна		15.03.91	
Инженер	Сорокин		15.03.91	

Стадия	Лист	Листов
Р	1	2

СОЮЗДОРПРОЕКТ

Формат А3

СХЕМА АРМИРОВАНИЯ

А-А
Каркас ребра

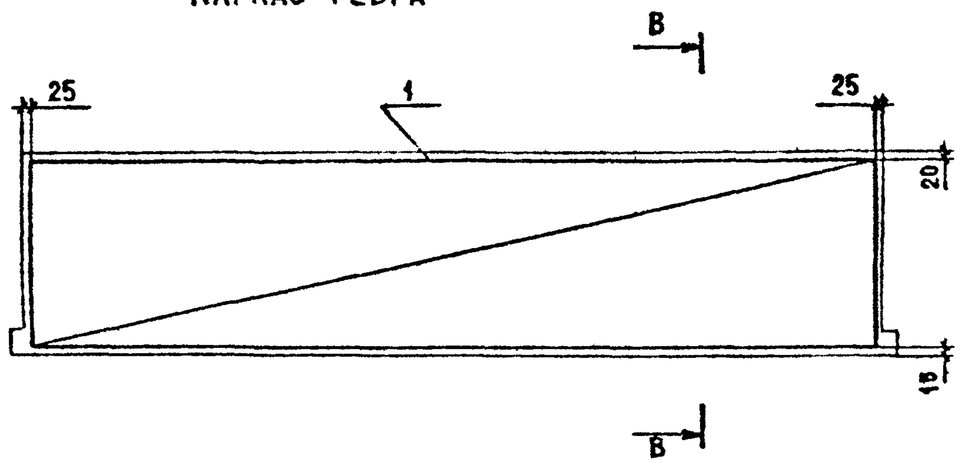

В-В

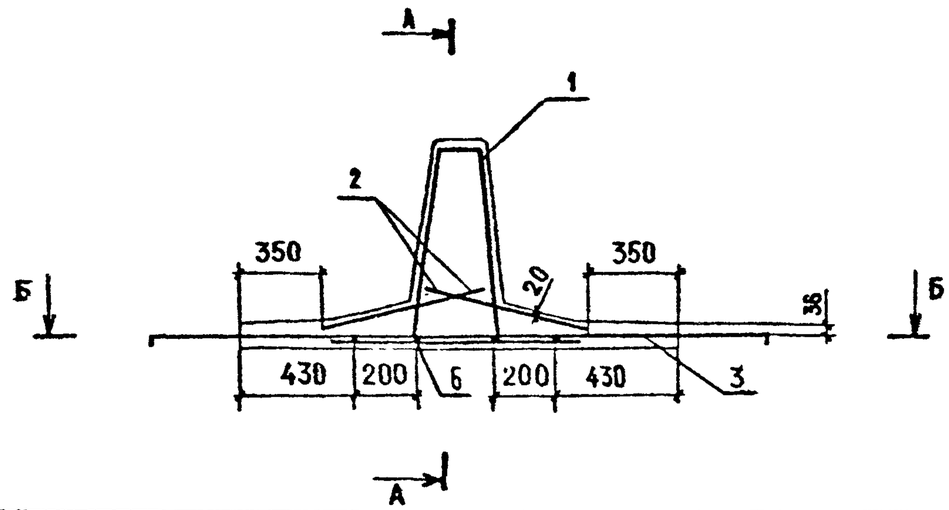

Б-Б
План сетки

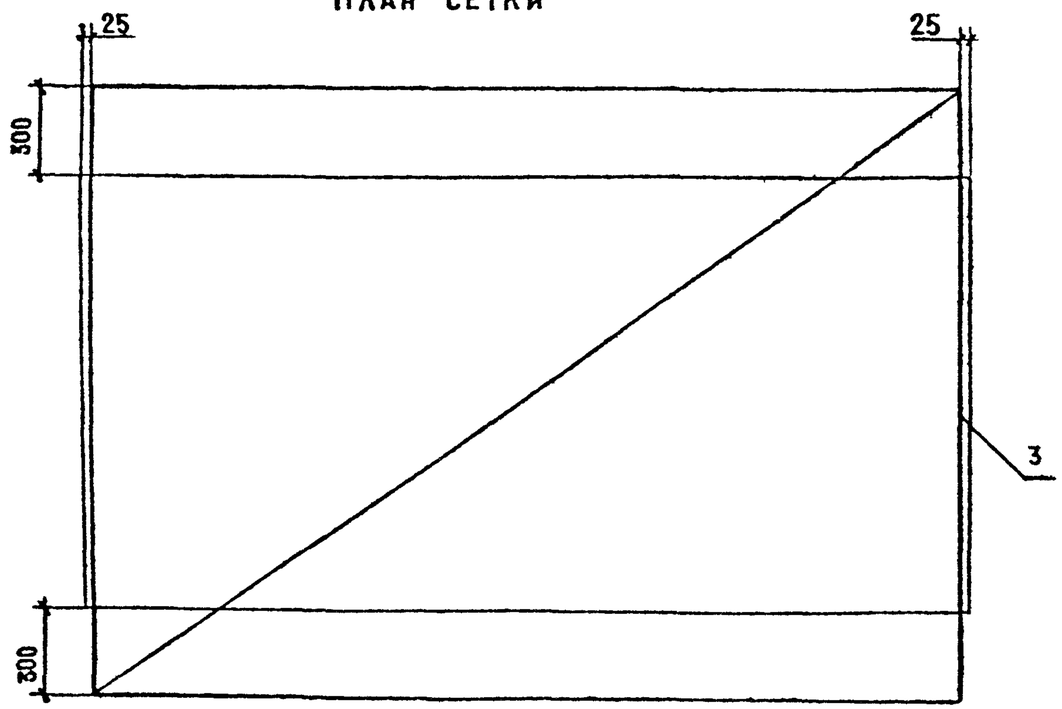

Марка	Поз.	Наименование	Кол.	Обозначение документа	Масса ед., кг
РП60-АII-1	1	Каркас КП-ТАII-8	1	3.503.1-81.2-1-24	68,0
	2	Сетка С-ТАII-1	2	-28	11,8
	3	С-ТАII-21	1	-47	29,6
	4	Изделие закладное МН-ТАII-1	4	-51	1,4
	5	МН-ТАII-8	1	-57	2,0
	6	⌀10 АII, ℓ=2940	4	БЕЗ ЧЕРТ.	1,8
		Бетон класса В35, м³	0,82		
РП60-АIII-1	1	Каркас КП-ТАIII-8	1	3.503.1-81.2-1-24	68,0
	2	Сетка С-ТАIII-1	2	-28	11,8
	3	С-ТАIII-21	1	-47	29,6
	4	Изделие закладное МН-ТАIII-1	4	-51	1,4
	5	МН-ТАIII-8	1	-57	2,0
	6	⌀10 АIII, ℓ=2940	4	БЕЗ ЧЕРТ.	1,8
		Бетон класса В35, м³	0,82		

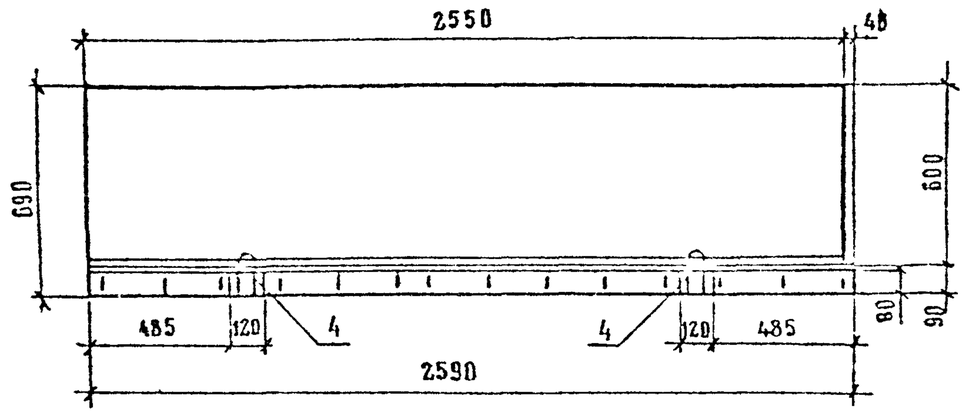

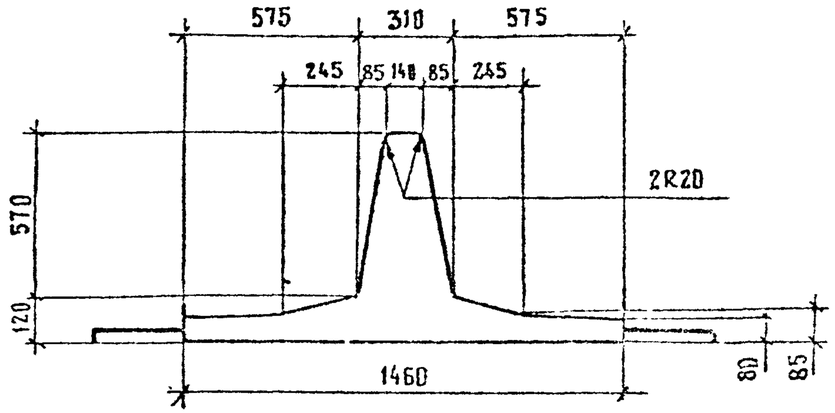

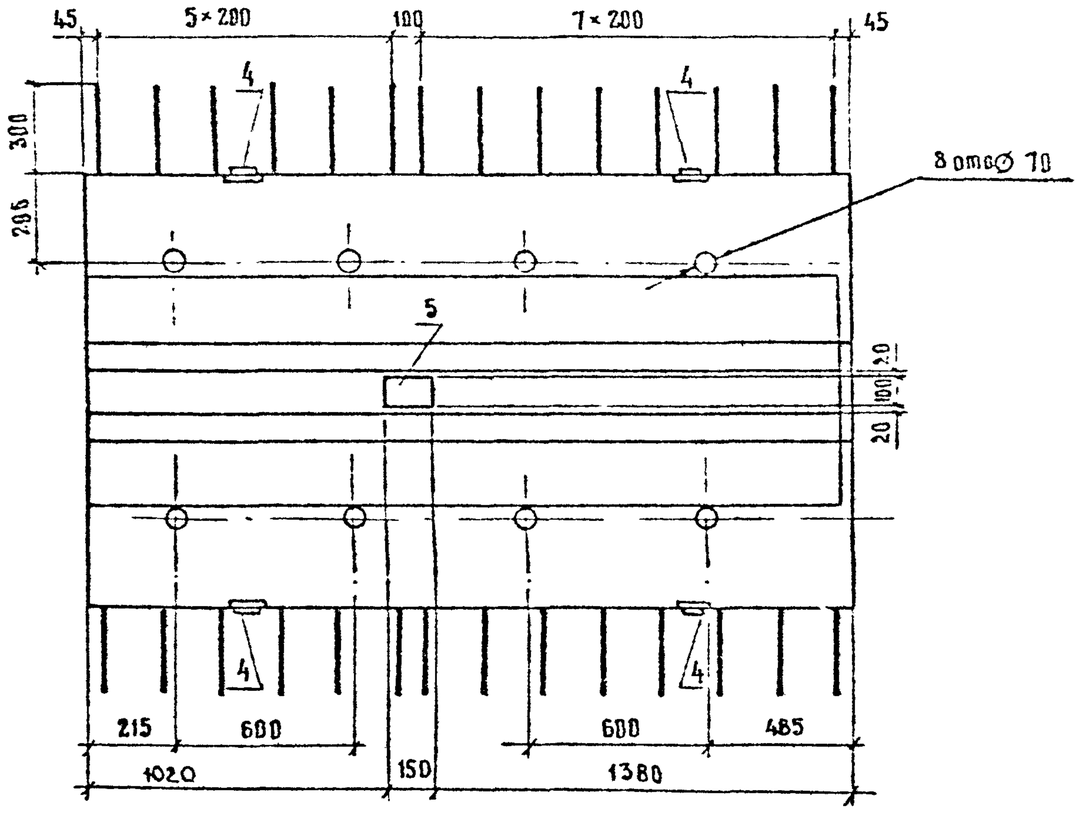

Марка блока	Т, номер температурной зоны	Класс бетона по прочности на сжатие	Марка бетона по морозостойкости	Марка бетона по водонепроницаемости	Масса блока, т
РП 60-ТАII-2 РП 60-ТАIII-2	9	В35	F 200	W 6	1.8
	10		F 300		
	11				
	12				

Технические требования см. 3.503.1-81.2-1-ТТ

Спецификацию см. лист 2

Н.контр	Ивянский			3.503.1-81.2-1-10			
Нач ОИС	Постовой						
Гл спец	Ивянский			Блок разделительной полосы РП 60-ТАII-2 РП 60-ТАIII-2	Стадия	Лист	Листов
ГИП	Маркин				Р	1	2
Рук бриг	Старова				Союздорпроект		
Ст инж	Чуприна						
Инженер	Сорокин						

Формат А3

СХЕМА АРМИРОВАНИЯ

А-А

Каркас ребра

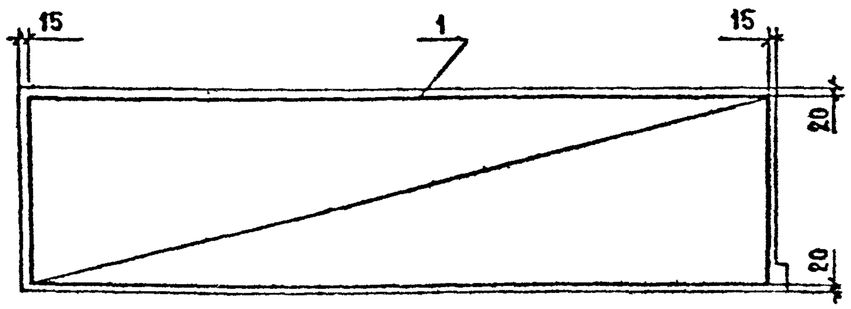

Б-Б

Сетка плиты

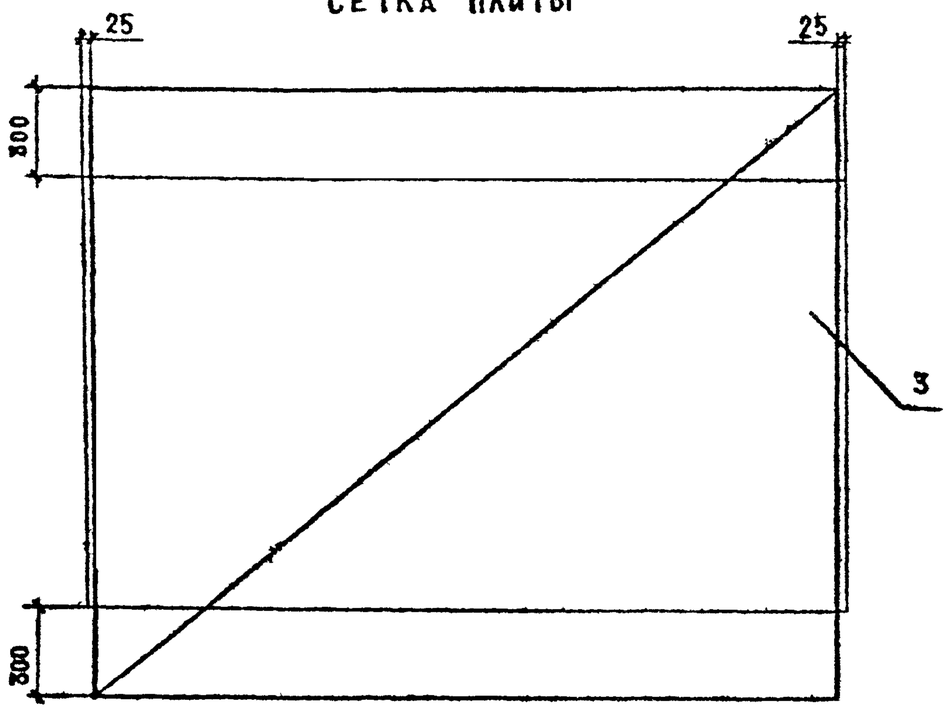

В-В

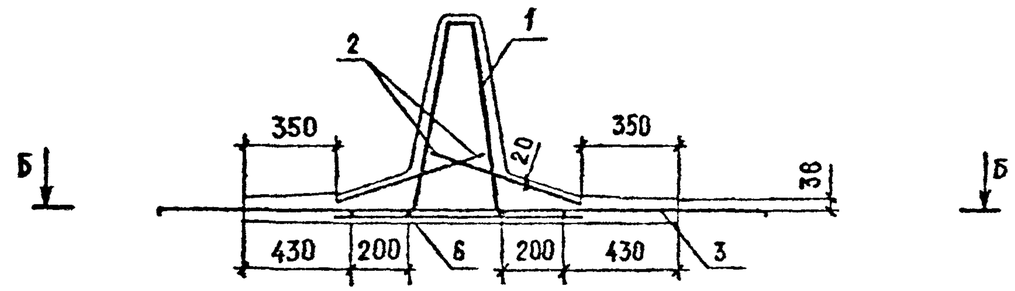

Марка	Поз.	Наименование	Кол.	Обозначение документа	Масса ед., кг
РП60-ТАII-2	1	Каркас КП-ТАII-9	1	3.503.1-81.2-1-24	60,8
	2	Сетка С-ТАII-2	2	-28	10,5
	3	С-ТАII-22	1	-48	26,0
	4	Изделие закладное МН-ТАII-1	4	-51	1,4
	5	МН-ТАII-8	1	-57	2,0
	6	Ø10 AII, ℓ=2550	4	без черт.	1,6
		Бетон класса В35, м³	0,71		
РП60-ТАIII-2	1	Каркас КП-ТАIII-9	1	3.503.1-81.2-1-24	60,8
	2	Сетка С-ТАIII-2	2	-28	10,5
	3	С-ТАIII-22	1	-48	26,0
	4	Изделие закладное МН-ТАIII-1	4	-51	1,4
	5	МН-ТАIII-8	1	-57	2,0
	6	Ø10 AIII, ℓ=2550	4	без черт.	1,6
		Бетон класса В35, м³	0,71		

Рис. 1

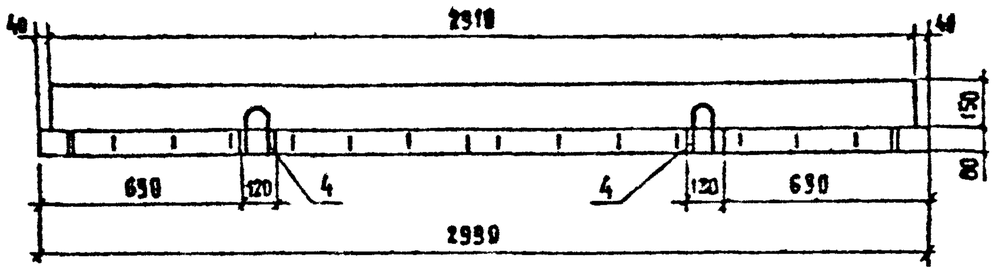

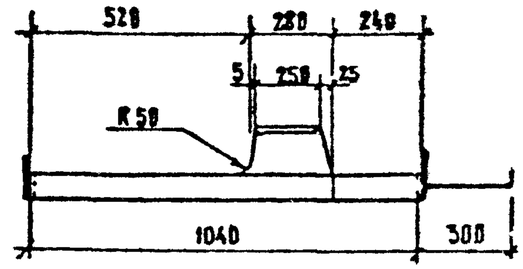

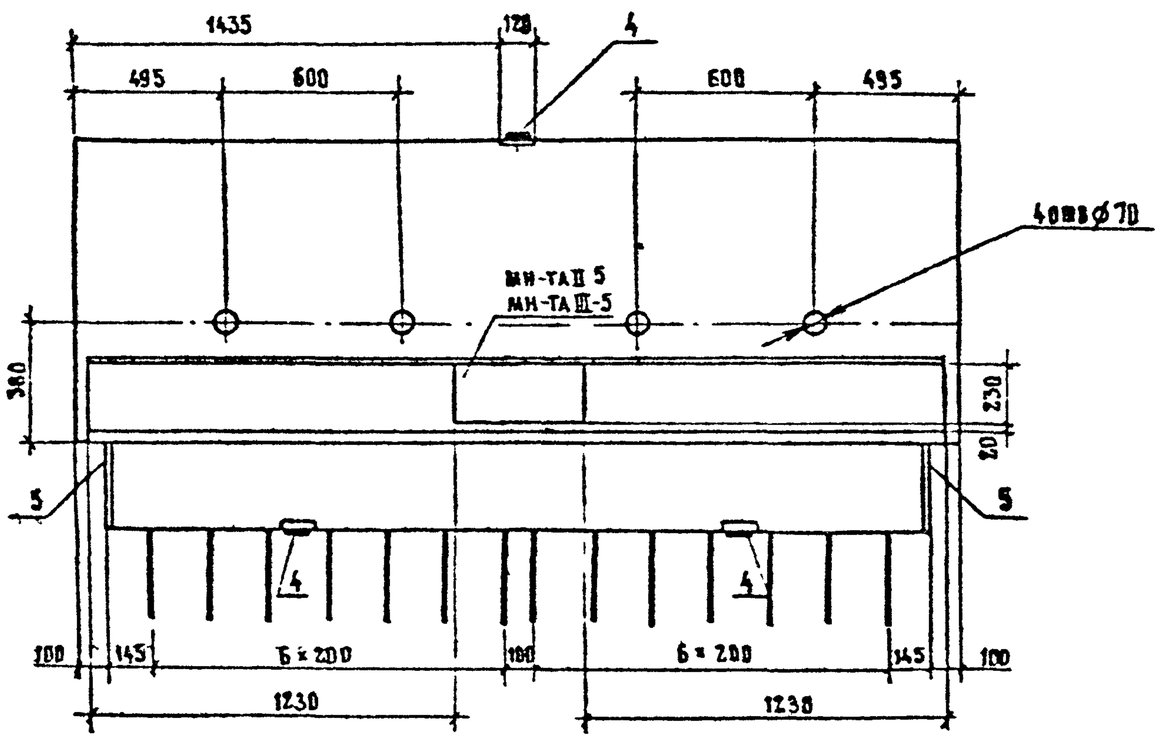

Марка блока	Т, номер температурной зоны	Рис	Класс бетона по прочности на сжатие	Марка бетона по морозостойкости	Марка бетона по водонепроницаемости	Масса, т
0Б15-ТАII-1 0Б15-ТАIII-1	9	1	В35	F200	W6	0,9
	10			F300		
	11					
	12					
0Б15-ТАII-2 0Б15-ТАIII-2	9	2		F200		0,9
	10			F300		
	11					
	12					
0Б15-ТАII-3 0Б15-ТАIII-3	9	3		F200		
	10			F300		
	11					
	12					

Технические требования см. 3.503.1-81.2-1-ТТ

Спецификацию см. лист 3.4.

Н.контр.	Ивянский		29.03.88	3.503.1-81.2-1-11
Нач.отд.	Постовой		29.03.88	
Гл.спец.	Ивянский		29.03.88	Блок ограждающий 0Б15-ТАII(AIII)-1, 0Б15-ТАII(AIII)-2 0Б15-ТАII(AIII)-3
ГИП	Маркин		29.03.88	
Рук.бриг.	Старова		29.03.88	
Ст.инж.	Чуприна		29.03.88	
Инженер	Сорокин		29.03.88	

Стадия	Лист	Листов
Р	1	4

Союзгипродорнии

Формат А3

Рис. 2

остальное см. рис. 1

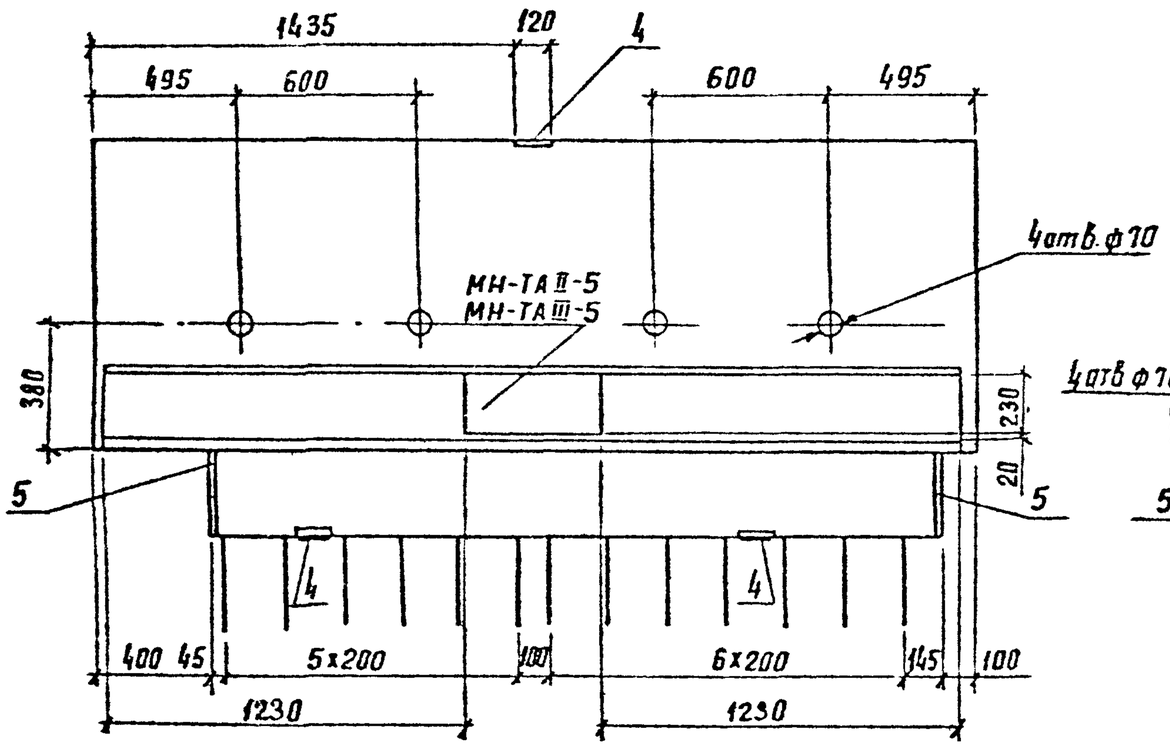

Рис. 3

остальное см. рис. 1

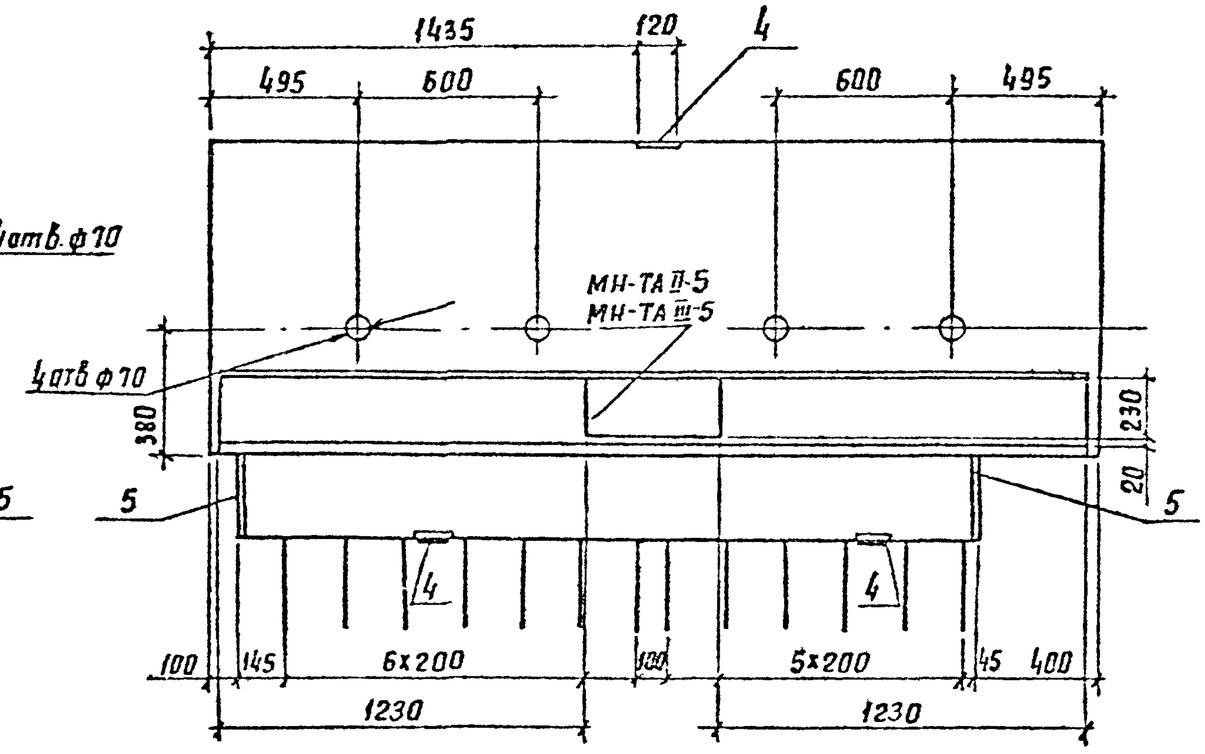

Схема армирования

А-А

Каркаси ребра

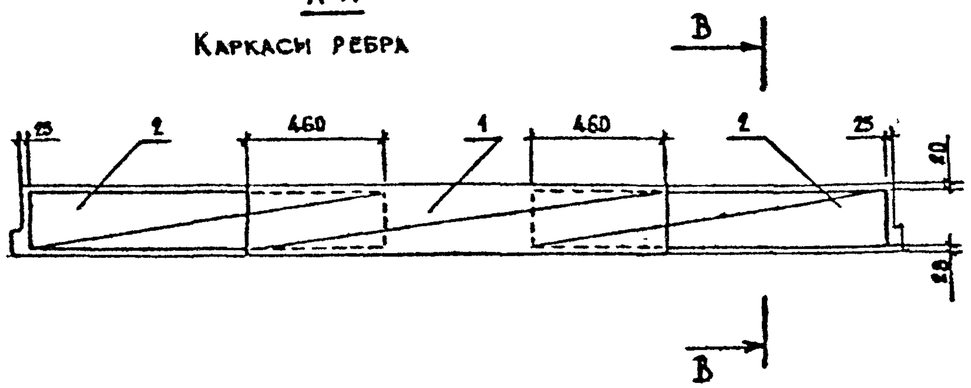

В-В

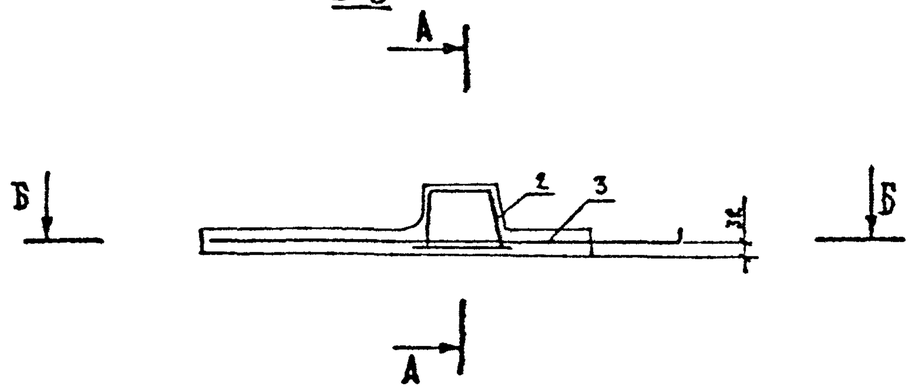

Б-Б

План сетки

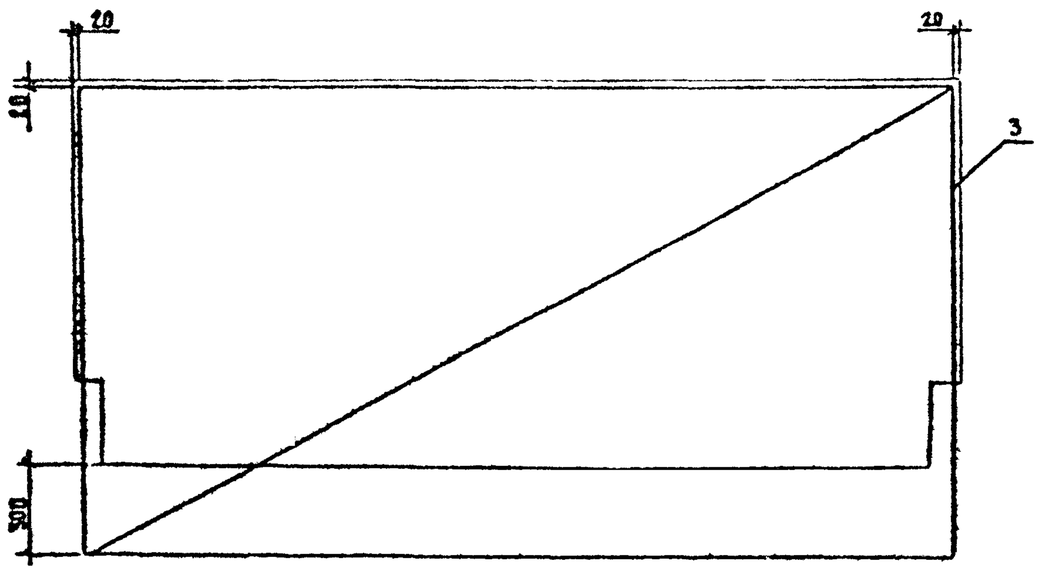

Марка	Поз.	Наименование	Кол.	Обозначение документа	Масса ед., кг
0Б15-АII-1	1	Каркас КП-ТАII-1	1	3.503.1-81.2-1-17	25,9
	2	КП-ТАII-2	2	-18	12,9
	3	Сетка С-ТАII-3	1	-29	29,5
	4	Изделие закладное МН-ТАII-1	3	-51	1,4
	5	МН-ТАII-2	2	-52	1,7
		Бетон класса В 35, $м^3$	0,36		
0Б15-АIII-1	1	Каркас КП-ТАIII-1	1	3.503.1-81.2-1-17	25,9
	2	КП-ТАIII-2	2	-18	12,1
	3	Сетка С-ТАIII-3	1	-29	29,5
	4	Изделие закладное МН-ТАIII-1	3	-51	1,4
	5	МН-ТАIII-2	2	-52	1,7
		Бетон класса В 35, $м^3$	0,36		

3.503.1-81.2-1-11 Лист 3

Формат А3

МАРКА	ПОЗ.	НАИМЕНОВАНИЕ	КОЛ	ОБОЗНАЧЕНИЕ ДОКУМЕНТА	МАССА ЕД., КГ
ОБ 15-АII-2	1	КАРКАС КП-АII-1	1	3 503.1-81.2-1-17	25,9
	2	КП-АII-2	2	-18	12,9
	3	СЕТКА С-АII-3	1	-30	27,9
	4	ИЗДЕЛИЕ ЗАКЛАДНОЕ МН-АII-1	3	-51	1,4
	5	МН-АII-2	2	-52	1,7
		БЕТОН КЛАССА В35, м³	0,35		
ОБ15-АIII-2	1	КАРКАС КП-АIII-1	1	3.503.1-81 2-1-17	25,9
	2	КП-АIII-2	2	-18	12.9
	3	СЕТКА С-АIII-3	1	-30	27.9
	4	ИЗДЕЛИЕ ЗАКЛАДНОЕ МН-АIII1	3	-51	1.4
	5	МН-АIII2	2	-52	1.7
		БЕТОН КЛАССА В35, м³	0,35		

МАРКА	ПОЗ	НАИМЕНОВАНИЕ	КОЛ	ОБОЗНАЧЕНИЕ ДОКУМЕНТА	МАССА ЕД., КГ.
ОБ 15-АII-3	1	КАРКАС КП-АII-1	1	3.503.1-81.2-1-17	25.9
	2	КП-АII-2	2	-18	12.9
	3	СЕТКА С-АII-4	1	-31	27.9
	4	ИЗДЕЛИЕ ЗАКЛАДНОЕ МН-АII1	3	-51	1.4
	5	МН-АII-2	2	-52	1.7
		БЕТОН КЛАССА В35 м³	0,35		
ОБ15-АIII-3	1	КАРКАС КП-АIII-1	1	3.503.1-81.2-1-17	25.9
	2	КП-АIII-2	2	-18	12,9
	3	СЕТКА С-АIII-4	1	-31	27.9
	4	ИЗДЕЛИЕ ЗАКЛАДНОЕ МН-АIII1	3	-51	1.4
	5	МН-АIII2	2	-52	1.7
		БЕТОН КЛАССА В35, м³	0,35		

Рис. 1

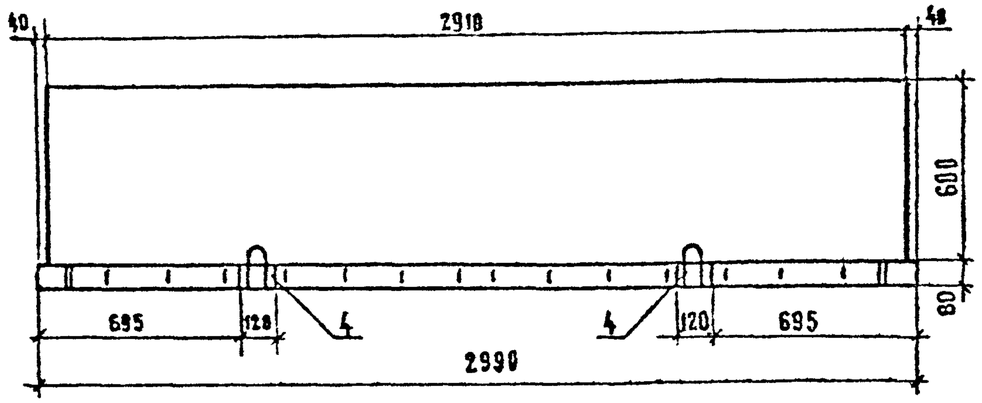

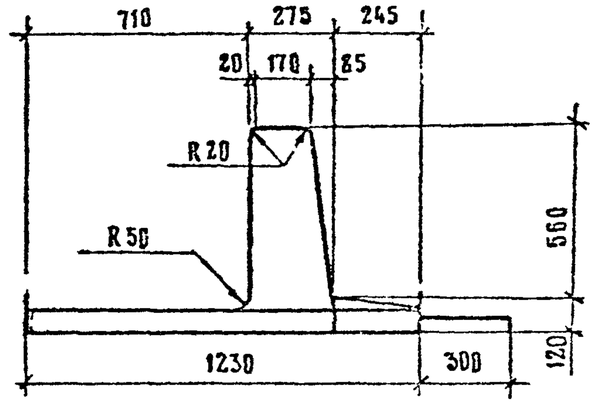

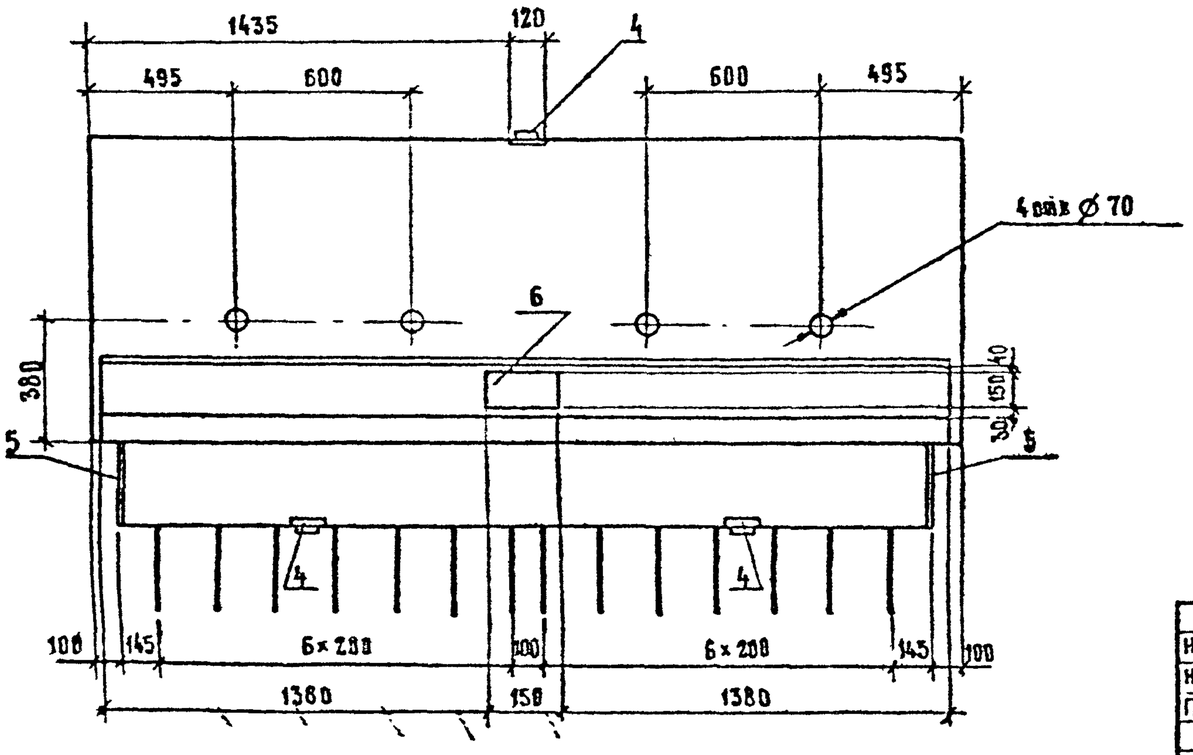

Марка блока	Т, номер температурной зоны	Рис.	Класс бетона по прочности на сжатие	Марка бетона по морозостойкости	Марка бетона по водонепроницаемости	Масса, т
0Б60-ТАII-1	9	1	В35	F 200	W6	1,8
	10			F 300		
0Б60-ТАIII-1	11					
	12					
0Б60-ТАII-2	9	2		F 200		1,8
	10			F 300		
0Б60-ТАIII-2	11					
	12					
0Б60-ТАII-3	9	3		F 200		
	10			F 300		
0Б60-ТАIII-3	11					
	12					

Технические требования см. 3.503.1-81.2-1-ТТ
Спецификацию см. лист 34

Н контр	Ивянский		18.05.88	3.503-81.2-1-12
Нач ОИС	Постовой		18.05.88	
Гл спец	Ивянский		18.05.88	Блок ограждающий 0Б60-ТАII(AIII)-1 0Б60-ТАII(AIII)-2 0Б60-ТАII(AIII)-3
ГИП	Маркин		18.05.88	
Рук бриг	Старова		18.05.88	
Стинж	Чуприна		18.05.88	
Инженер	Сорокин		18.05.88	

Стадия	Лист	Листов
Р	1	4

СОЮЗДОРПРОЕКТ

Формат А3

Рис. 2

остальное см. Рис.1

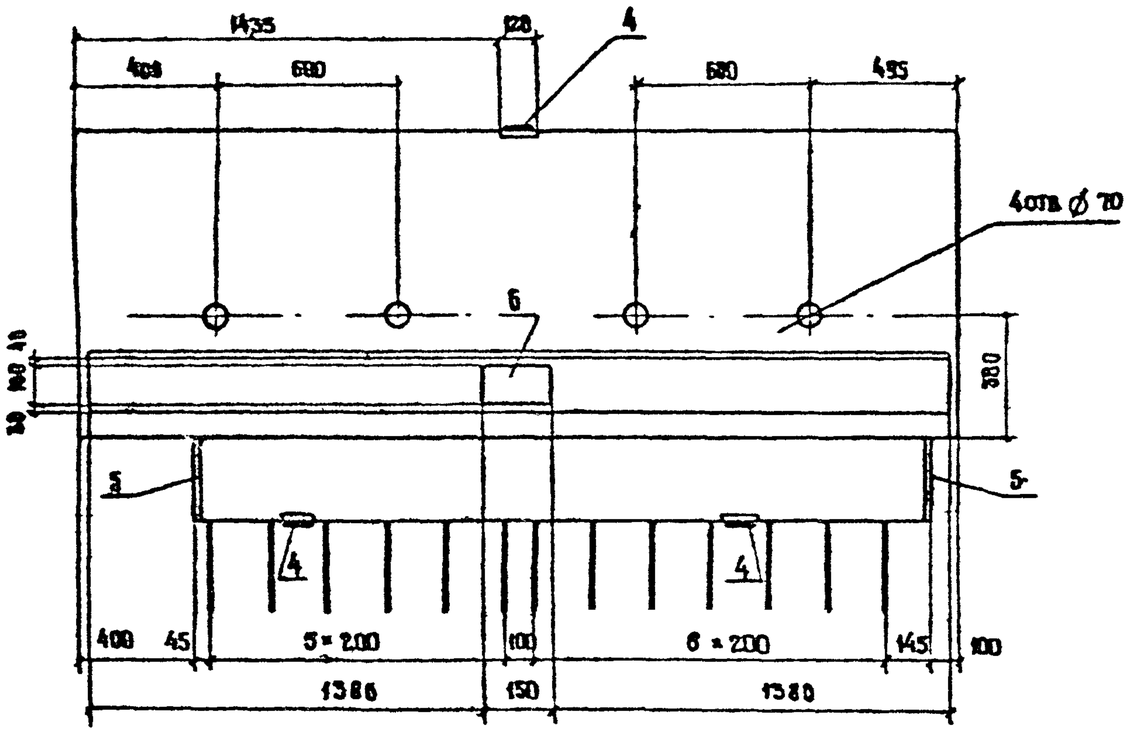

Рис. 3

остальное см. Рис.1

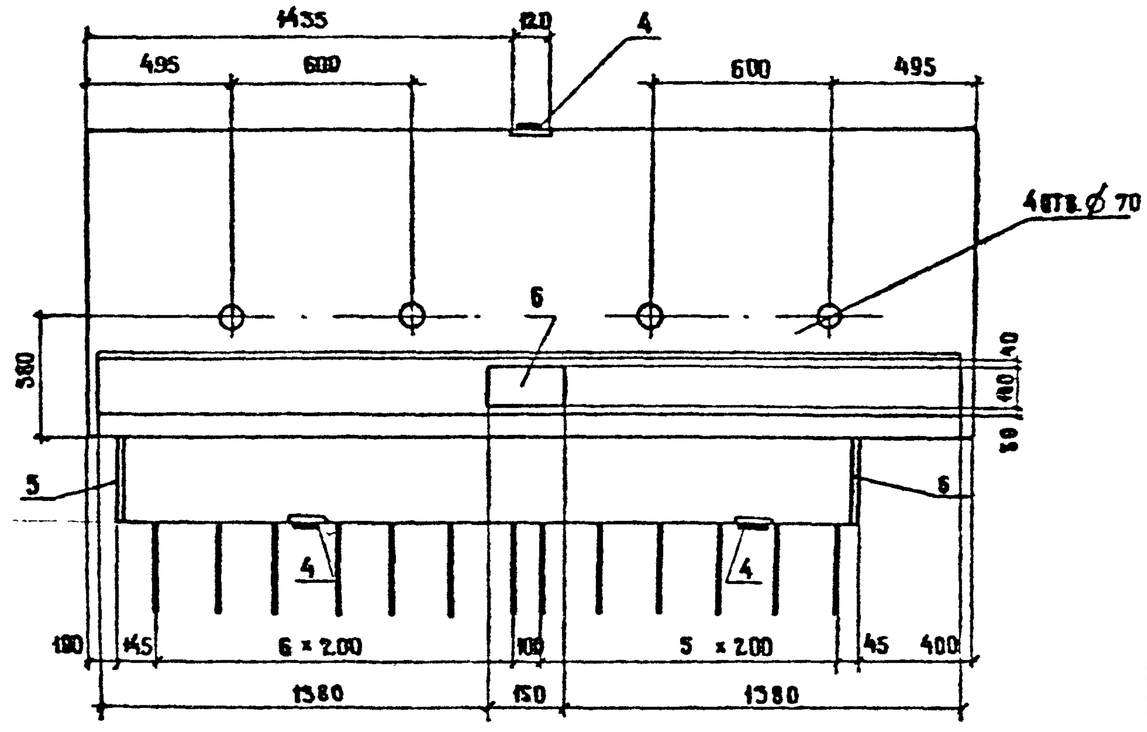

СХЕМА АРМИРОВАНИЯ

А-А

Каркас ребра

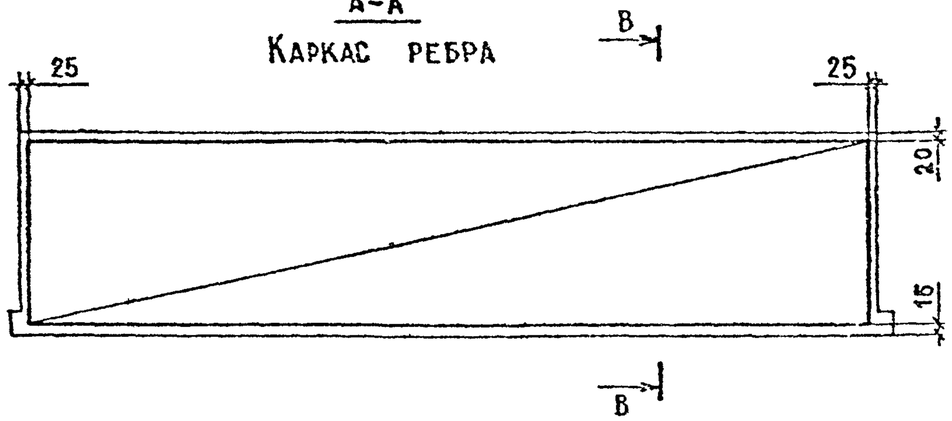

А-А

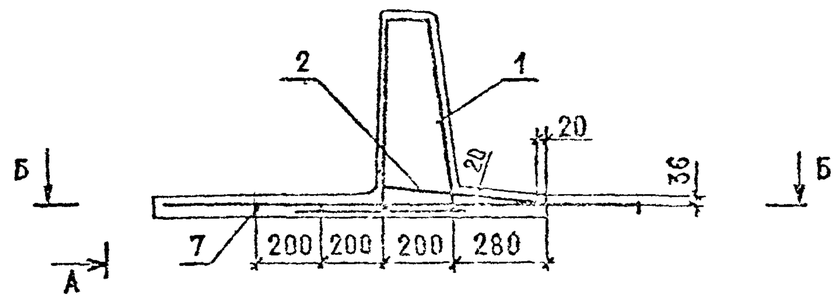

Б-Б

План сетки

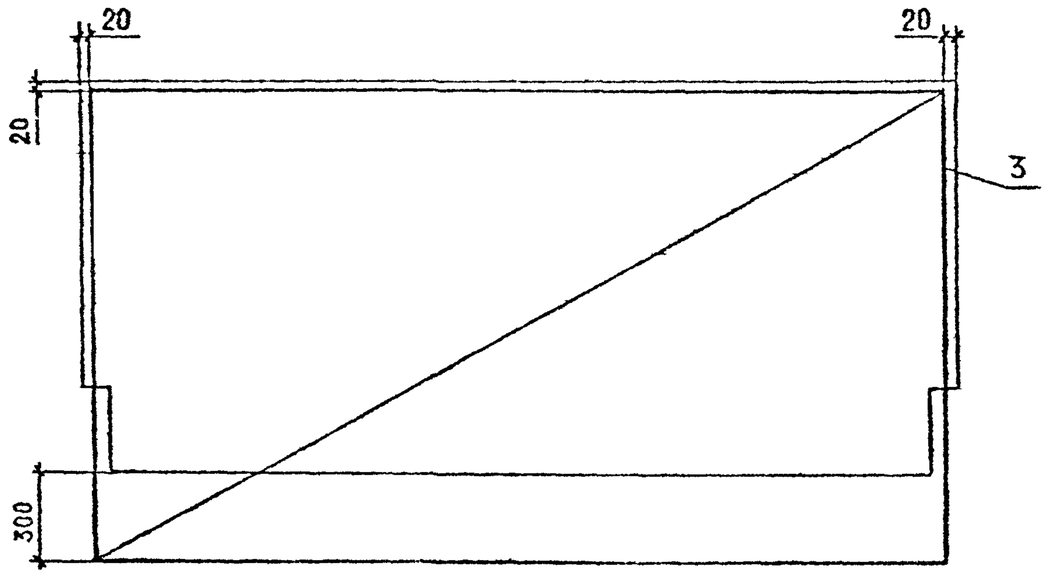

Марка	Поз.	Наименование	Кол.	Обозначение документа	Масса ед., кг
0660-АII-1	1	Каркас КП-ТАII-4	1	3.503.1-81.2-1-20	62,2
	2	Сетка С-ТАII-1	1	-28	11,8
	3	С-ТАII-6	1	-32	32,0
	4	Изделие закладное МН-ТАII-1	4	-51	1,4
	5	МН-ТАII-2	2	-52	1,7
	6	МН-ТАII-8	1	-57	2,0
	7	⌀10 АII, ℓ=2950	4	БЕЗ ЧЕРТ.	1,8
		Бетон класса В35 м³	0,72		
0660-АIII-1	1	Каркас КП-ТАIII-4	1	3.503.1-81.2-1-20	62,2
	2	Сетка С-ТАIII-1	1	-28	11,8
	3	С-ТАIII-6	1	-32	32,0
	4	Изделие закладное МН-ТАIII-1	4	-51	1,4
	5	МН-ТАIII-2	2	-52	1,7
	6	МН-ТАIII-8	1	-57	2,0
	7	⌀10АIII, ℓ=2950	4	БЕЗ ЧЕРТ.	1,8
		Бетон класса В35, м³	0,72		

Марка	Поз.	Наименование	Кол.	Обозначение документа	Масса ед., кг
0660-АII-2	1	Каркас КП-ТАII-4	1	3.503.1-81.2-1-20	62.2
	2	Сетка С-ТАII-2	1	— 28	10.5
	3	С-ТАII-7	1	— 33	30,5
	4	Изделие закладное МН-ТАII-1	4	— 51	1.4
	5	МН-ТАII-2	2	— 52	1.7
	6	МН-ТАII-8	1	— 57	2.0
	7	⌀10 АII, ℓ= 2950	4	без черт.	1.8
		Бетон класса В35 М	0,71		
0660-АIII-2	1	Каркас КП-ТАIII-4	1	3.503.1-81.2-1-20	62.2
	2	Сетка С-ТАIII-2	1	— 28	10,5
	3	С-ТАIII-7	1	— 33	30,5
	4	Изделие закладное МН-ТАIII-1	4	— 51	1.4
	5	МН-ТАIII-2	2	— 52	1.7
	6	МН-ТАIII-8	1	— 57	2.0
	7	⌀10 АIII, ℓ= 2950	4	без черт.	1.8
		Бетон класса В35, м³	0,71		

Марка	Поз.	Наименование	Кол.	Обозначение документа	Масса ед., кг
0660-АII-3	1	Каркас КП-ТАII-4	1	3.503.1-81.2-1-20	62.2
	2	Сетка С-ТАII-2	1	—28	10,5
	3	С-ТАII-8	1	—34	30,5
	4	Изделие закладное МН-ТАII-1	4	—51	1,4
	5	МН-ТАII-2	2	—52	1.7
	6	МН-ТАII-8	1	—57	2.0
	7	⌀ 10 АII, ℓ = 2950	4	без черт.	1,8
		Бетон класса В35 М	0.71		
0660-АIII-3	1	Каркас КП-ТАIII-4	1	3.503.1-81.2-1-20	62,2
	2	Сетка С-ТАIII-2	1	—28	10,5
	3	С-ТАIII-8	1	—34	30.5
	4	Изделие закладное МН-ТАIII-1	4	—51	1.4
	5	МН-ТАIII-2	2	—52	1.7
	6	МН-ТАIII-8	1	—57	2.0
	7	⌀ 10 АIII, ℓ = 2950	4	без черт.	1.8
		Бетон класса В35, м³	0,71		

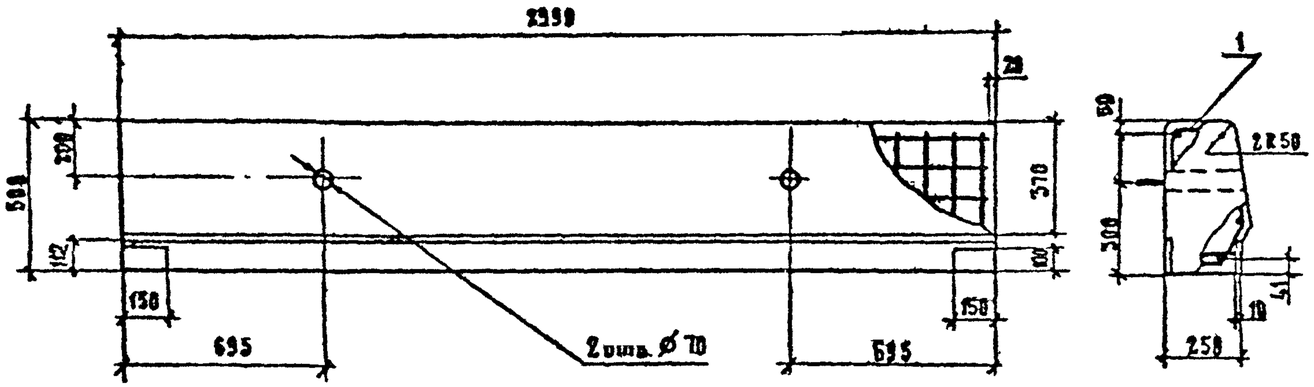

Марка блока	Т, номер температурной зоны	Класс бетона по прочности на сжатие	Марка бетона по морозостойкости	Марка бетона по водонепроницаемости	Масса блока, т
ББ 35-ТАII-1	9	В27,5	F 200	W5	0,96
ББ 35-ТАIII-1	10		F 300		
	11				
	12				

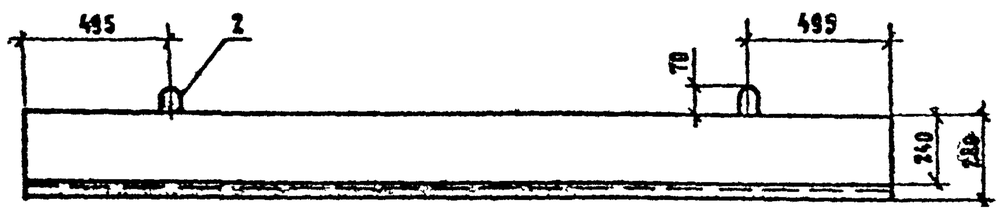

Марка	Поз.	Наименование	Кол.	Обозначение документа	Масса, ед., кг
ББ35-ТАII-1	1	Каркас КП-ТАII-10	1	3.503.1-81. 2-1 — 25	79,6
	2	Петли строповочные Ø 10АI	2	— 13	0,5
		Бетон класса В 27,5, м³	0,38		
ББ35-ТАIII-1	1	Каркас КП-ТАIII,	1	3.503.1-81. 2-1 — 25	68,6
	2	Петли строповочные Ø 10АI	2	— 13	0,5
		Бетон класса В 27,5, м³	0,38		

Поз. 2

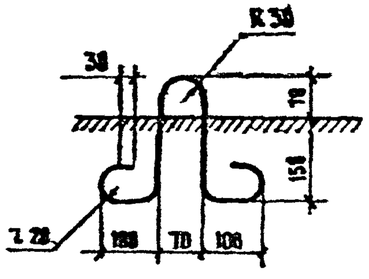

Технические требования см. 3.503.1-81. 2-1-ТТ

Н.контр.	Ивянский		28.03.89	3.503.1-81. 2-1-13
Нач.ОИС	Постовой		28.03.89	
Гл.спец.	Ивянский		28.03.89	Блок бордюрный ББ 35-ТАII-1; ББ35-ТАIII-1
ГИП	Маркин		28.03.89	
Рук.бриг.	Старова		28.03.89	
Ст.инж.	Чуприна		28.03.89	
Инженер	Сорокин		28.03.89	

Стадия	Лист	Листов
Р		1

СОЮЗДОРПРОЕКТ

Формат А3

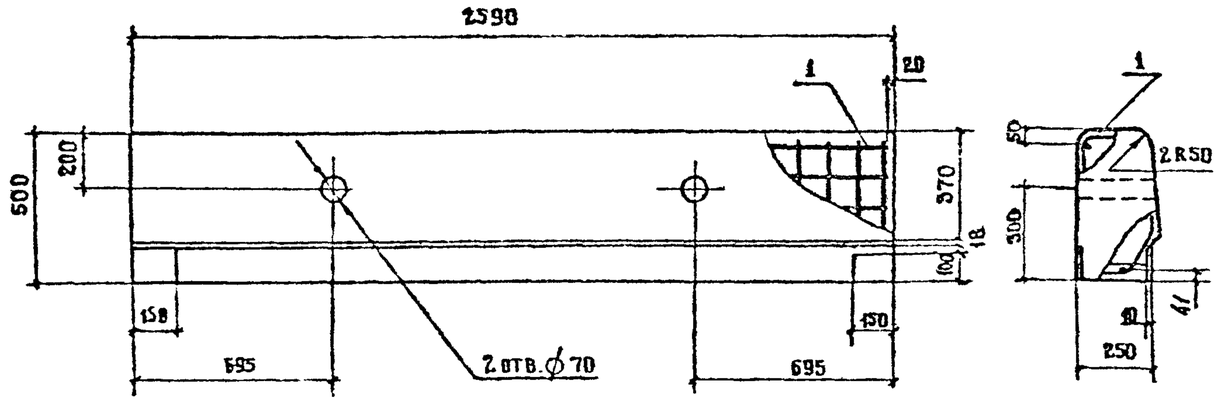

Марка блока	Т. номер температурной зоны	Класс бетона по прочности на сжатие	Марка бетона по морозостойкости	Марка бетона по водонепроницаемости	Масса блока, т
ББ 35-ТА II-2	9	В 27.5	F 200	W 6	0.85
	10		F 300		
ББ 35-ТА III-2	11				
	12				

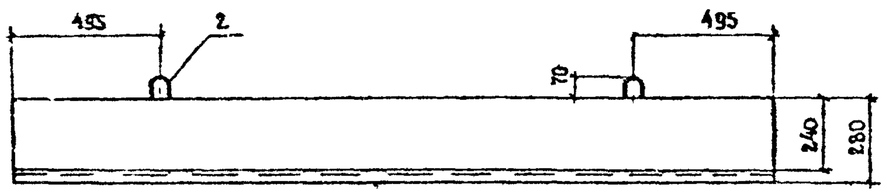

Поз. 2

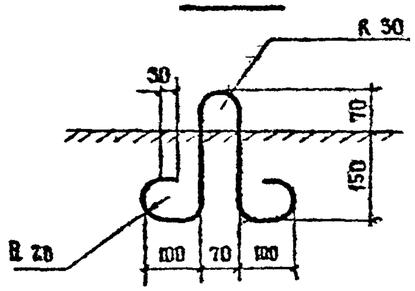

Марка	Поз.	Наименование	Кол	Обозначение документа	Масса ед., кг
ББ 35-ТА II-2	1	Каркас КП-ТА II-11	1	3.503.1-81.2-1-25	69.0
	2	Петли строповочные ⌀10 АI	2	-14	0.5
		Бетон класса В 27.5, м³	0.34		
ББ 35-ТА III-2	1	Каркас КП-ТА III-11	1	3.503.1-81.2-1-25	60.0
	2	Петли строповочные ⌀10 АI	2	-14	0.5
		Бетон класса В 27.5, м³	0.34		

Технические требования см. 3.503.1-81.2-1-ТТ

Н. контр.	Ивянский		
Нач. ОИС	Ростовой		
Гл. спец.	Ивянский		
ГИП	Маркин		
Рук. бриг.	Старова		
Ст. инж.	Чуприна		
Инженер	Сорокин		

3.503.1-81.2-1-14

Блок бордюрный
ББ 35-ТА II-2, БББ 35-ТА III-2

Стадия	Лист	Листов
Р		1

СОЮЗДОРПРОЕКТ

Формат А3

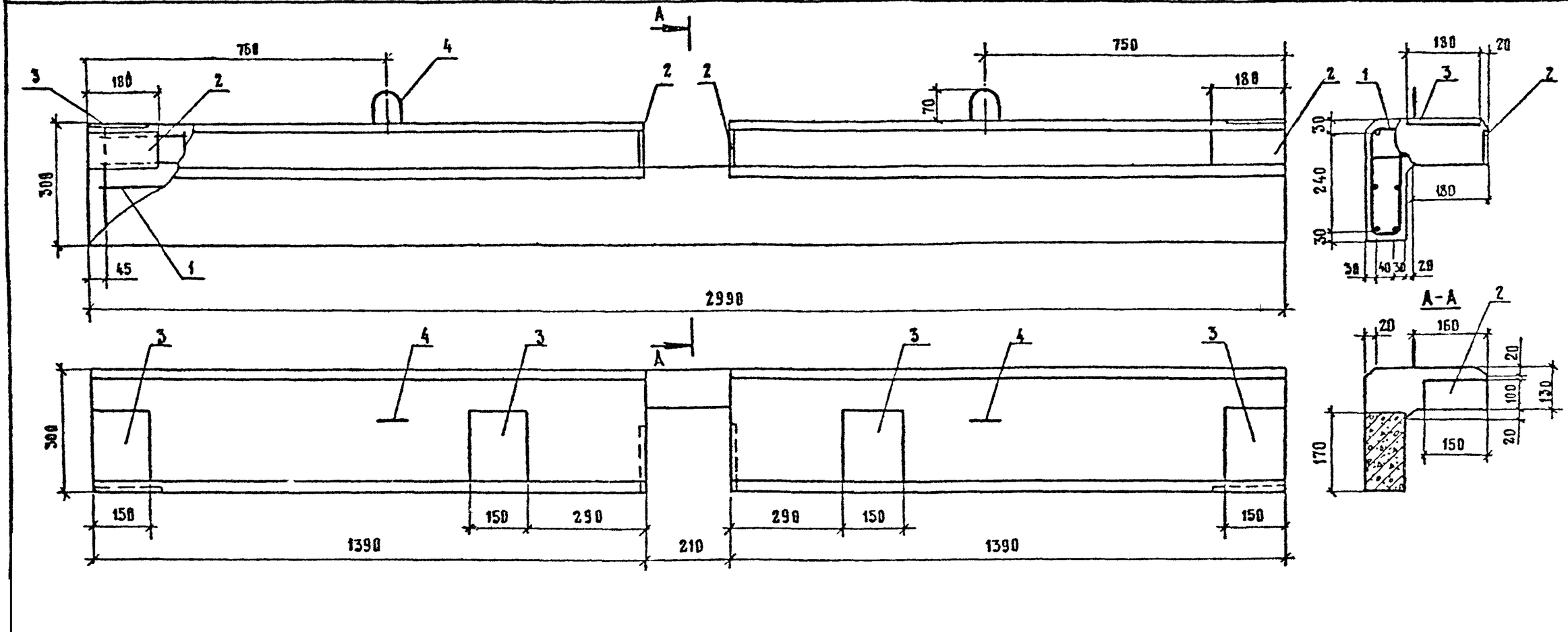

Поз.	Наименование	Кол	Обозначение документа	Масса ед., кг
1	Каркас КП-ТАI-12	1	3.503.1-81.2-1-26	17,0
2	Изделие закладное МН-ТАII(АIII)-8	4	—57	2,0
3	МН-ТАII(АIII)-9	4	—58	2,7
4	Петли строповочные ⌀10АI	2	—15	0,5
	Бетон класса В 30, м³	0,16		

Tₙ номер температурной зоны	Класс бетона по прочности на сжатие	Марка бетона по морозостойкости	Марка бетона по водонепроницаемости	Масса блока, т
9	В 30	F 200	W6	0,4
10		F 300		
11				
12				

Технические требования см. 3.503.1-81.2-1-ТТ

Поз. 4

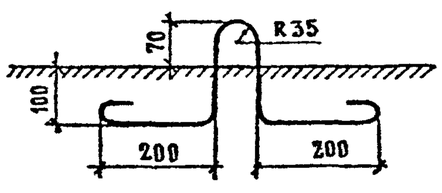

Н.контр.	Ивянский		28.03.88
Нач.ВИС	Постовой		28.03.88
Гл.спец.	Ивянский		28.03.88
ГИП	Маркин		28.03.88
Рук.бриг.	Старова		28.03.88
Ст.инж.	Чуприна		28.03.88
Инженер	Сорокин		28.03.88

3.503.1-81.2-1-15

Блок карнизный

К-ТАI-1, К-ТАIII-1

Стадия	Лист	Листов
Р	1	1

СОЮЗДОРПРОЕКТ

Формат А3

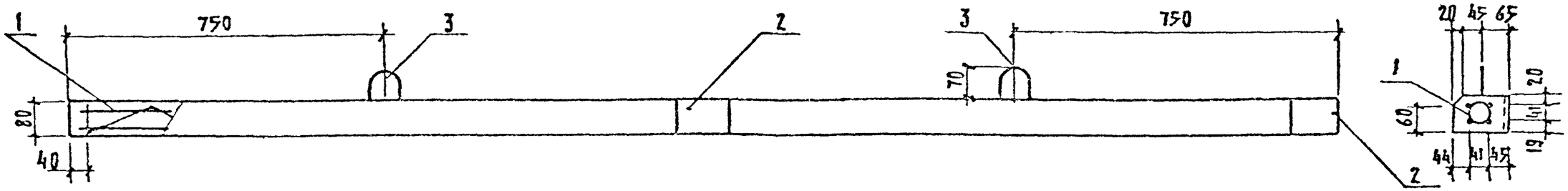

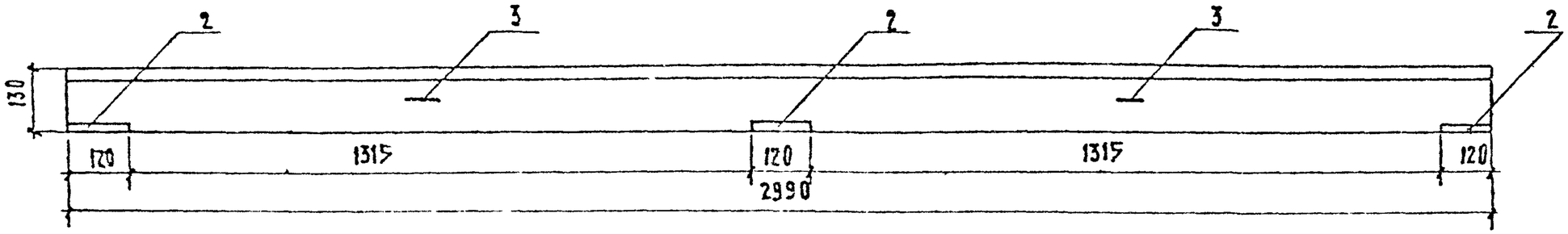

Поз.	Наименование	Кол.	Обозначение документа	Масса ед., кг
1	Каркас КП-ТАI-13	1	3.503.1-81.2-1-27	6,5
2	Изделие закладное МН-ТАII (AIII)-10	3	-59	1,0
3	Петли строповочные ф10 AI	2	-16	0,5
	Бетон класса В 30, $м^3$	0,03		

Т, номер температурной зоны	Класс бетона по прочности на сжатие	Марка бетона по морозостойкости	Марка бетона по водонепроницаемости	Масса блока, Т
9	В30	F200	W6	0,1
10		F300		
11				
12				

Технические требования см. 3.503.1-81.2-1-ТТ

Поз. 3

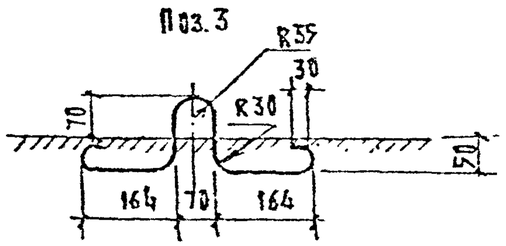

Н. контр.	Обянский		
Нач. отд.	Пестобов		
Гл. спец.	Обянский		
ГИП	Меркин		
Рук. бриг.	Старова		
Ст. инж.	Чуприна		
Инженер	Сорокин		

3.503.1-81.2-1-16

Блок карнизный

К-ТАII-2; К-ТАIII-2

Стадия	Лист	Листов
Р		1

СОЮЗДОРПРОЕКТ

Формат А3

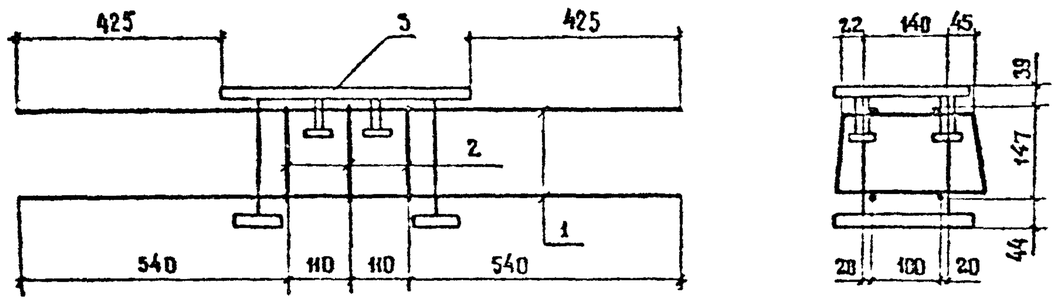

ПОЗ. 3 НЕ ПОКАЗАНА

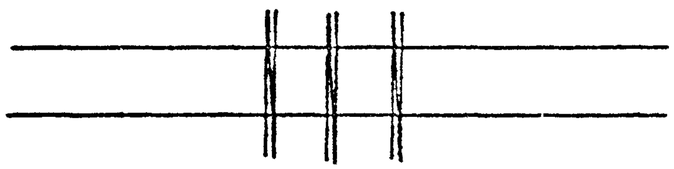

ПОЗ 2

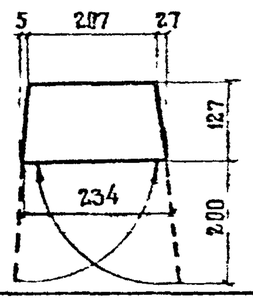

ГОСТ НА СОРТАМЕНТ И МАРКИ СТАЛИ СМ

Технические требования 3.503.1-81.2-1-ТТ

МАРКА	ПОЗ	НАИМЕНОВАНИЕ	КОЛ	ОБОЗНАЧЕНИЕ ДОКУМЕНТА	МАССА КАРКАСА, КГ
КАРКАС КП-ТАII-1	1	⌀10 AI, ℓ=1300; 0.8 кг	4	БЕЗ ЧЕРТ	25.9
	2	10 AII, ℓ=860, 0.5 кг	3	БЕЗ ЧЕРТ	
	3	ИЗДЕЛИЕ ЗАКЛАДНОЕ МН-ТАII-5	1	3.503.1-81.2-1-43	
КАРКАС КП-ТАIII-1	1	⌀10 AI, ℓ=1300, 0.8 кг	4	БЕЗ ЧЕРТ.	25.9
	2	10 AIII, ℓ=860; 0.5 кг	3	БЕЗ ЧЕРТ.	
	3	ИЗДЕЛИЕ ЗАКЛАДНОЕ МН-ТАIII-5	1	3.503-1-81.2-1-43	

Н. КОНТР	ИВЯНСКИЙ			3.503.1-81.2-1-17		
НАЧ ОИС	ПОСТОВОЙ					
ГА СПЕЦ	ИВЯНСКИЙ			КАРКАС КП-ТАII-1 КП-ТАIII-1	СТАДИЯ	ЛИСТ	ЛИСТОВ
ГИП	МАРКИН				Р		1
РУК. БРИГ	СТАРОВА				СОЮЗДОРПРОЕКТ		
СТ ИНЖ	ЧУПРИНА						
ИНЖЕНЕР	СОРОКИН						

Формат А4

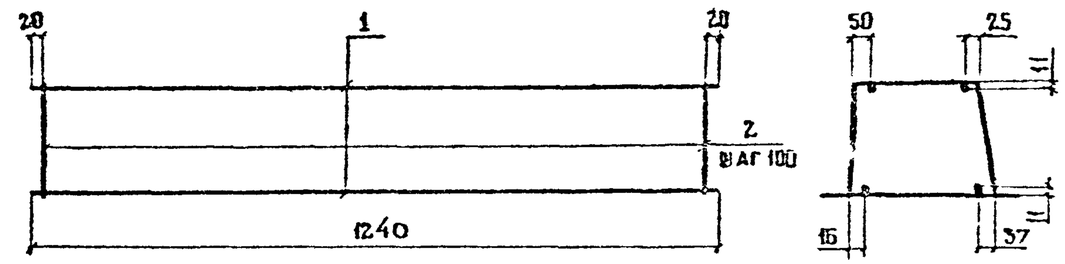

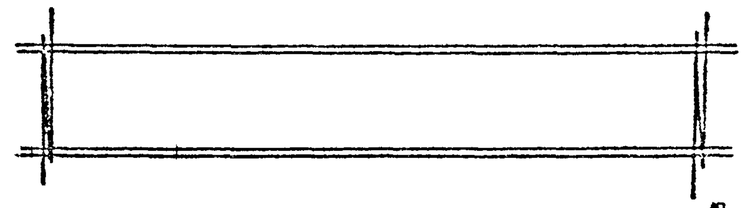

ПОЗ 2

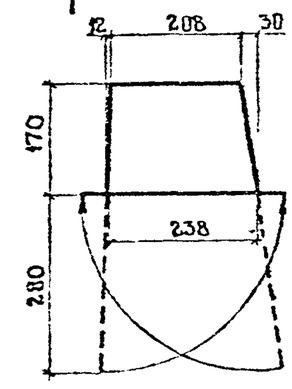

ГОСТ НА СОРТАМЕНТ И МАРКИ СТАЛИ СМ.

Технические требования 3.503.1-81.2-1-ТТ

МАРКА	ПОЗ.	НАИМЕНОВАНИЕ	КОЛ	МАССА ЕД., КГ	МАССА КАРКАС КГ
КАРКАС КП-ТАII-2	1	⌀ 10 AI ℓ=1240	4	1.0	12.9
	2	10 AII ℓ=1110	13	0.7	
КАРКАС КП-ТАIII-2	1	⌀ 10 AI ℓ=1240	4	1.0	12.9
	2	10 AIII ℓ=1110	13	0.7	

Н. КОНТР	ИВЯНСКИЙ			3.503.1-81.2-1-18		
НАЧ ОИС	ПОСТОВОЙ					
ГА СПЕЦ	ИВЯНСКИЙ			КАРКАС КП-ТАII-2 КП-ТАIII-2	СТАДИЯ	ЛИСТ	ЛИСТОВ
ГИП	МАРКИН				Р		1
РУК. БРИГ	СТАРОВА				СОЮЗДОРПРОЕКТ		
СТ ИНЖ	ЧУПРИНА						
ИНЖЕНЕР	СОРОКИН						

Формат А4

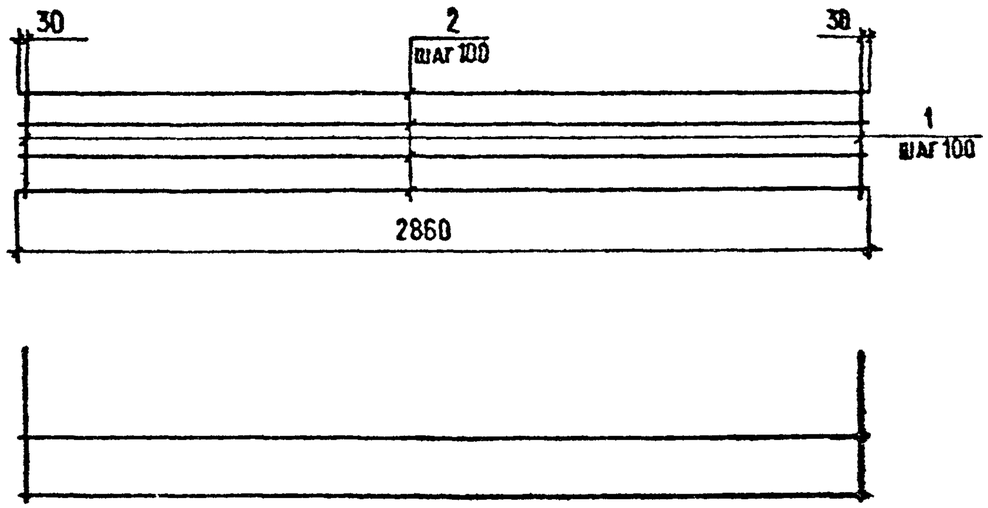

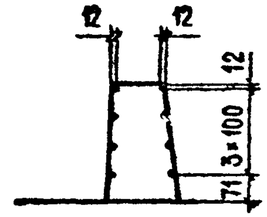

поз. 1

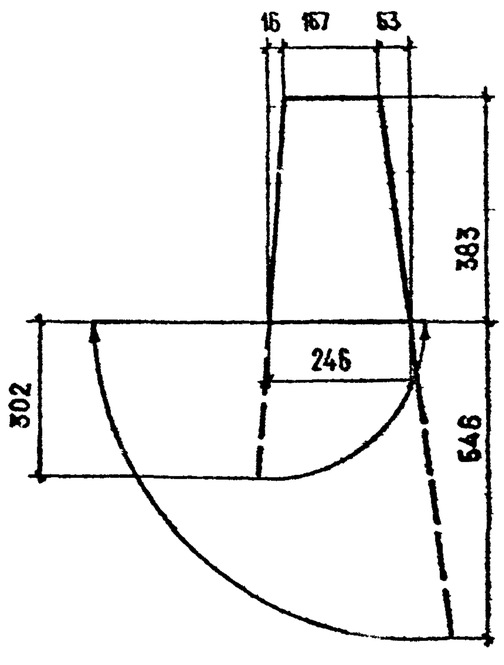

МАРКА	ПОЗ.	НАИМЕНОВАНИЕ	КОЛ.	МАССА ЕД., КГ	МАССА КАРКАСА, КГ
КАРКАС КП-ТАII-3	1	Ø10AII, ℓ=1781	29	1,1	46,3
	2	10AII, ℓ=2860	8	1,8	
КАРКАС КП-ТАIII-3	1	Ø10AIII, ℓ=1781	29	1,1	46,3
	2	10AIII, ℓ=2860	8	1,8	

ГОСТ на сортамент и марки стали см. Технические требования 3.503.1-81.2-1-ТТ

Н.контр.	Ивянский			3.503.1-81.2-1-19		
Нач. ОИС	Постовой					
Гл. спец.	Ивянский			КАРКАС КП-ТАII-3, КП-ТАIII-3	Стадия	Лист	Листов
ГИП	Маркин				Р		1
Рук. бриг.	Старова				СОЮЗДОРПРОЕКТ		
Ст. инж.	Чуприна						
Инженер	Сорокин						

Формат А3

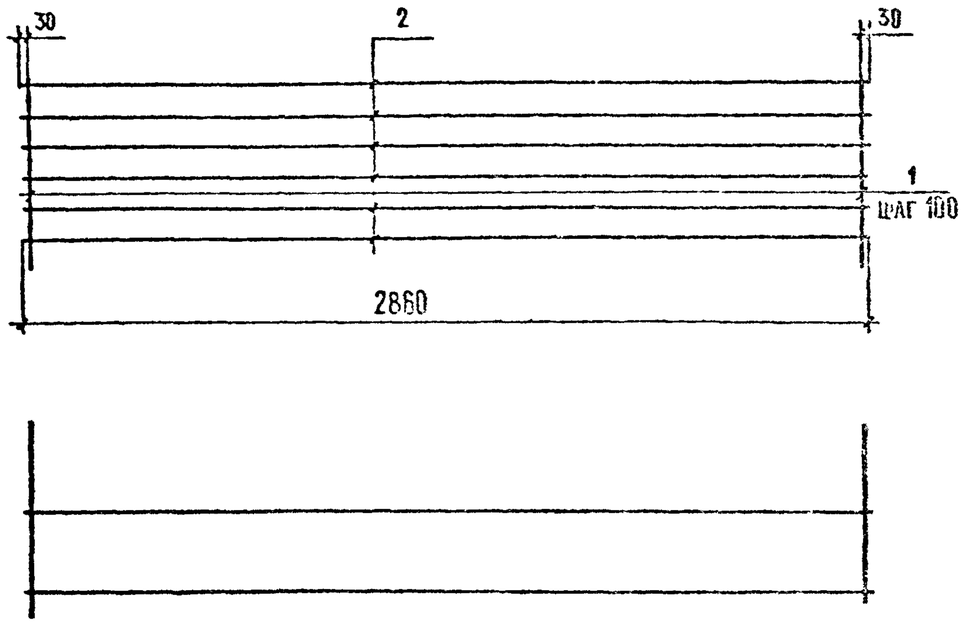

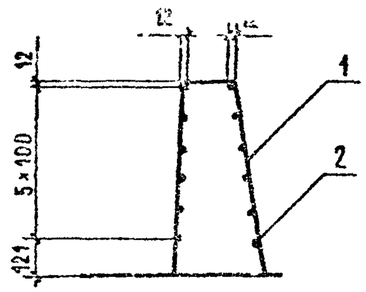

Поз.1

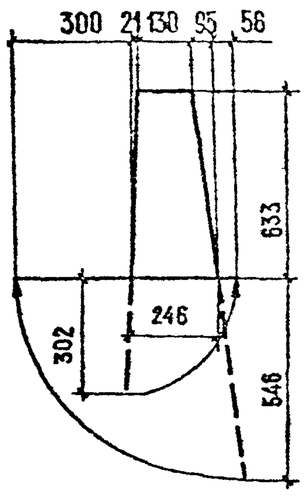

МАРКА	ПОЗ.	НАИМЕНОВАНИЕ	КОЛ.	МАССА, Е.Д., КГ	МАССА КАРКАСА, КГ
КАРКАС КП-ТАII-4	1	⌀10AII, ℓ=2245	29	1,4	62,2
	2	10AII, ℓ=2860	12	1,8	
КАРКАС КП-ТАIII-4	1	⌀10AIII, ℓ=2245	29	1,4	62,2
	2	10AIII, ℓ=2860	12	1,8	

ГОСТ на сортамент и марки стали см. Технические требования 3.503.1-81.2-1-ТТ

Н.контр.	Ивянский		24.03.87	3.503.1-81.2-1-20
Нач ОИС	Постовой		24.03.87	
Гл.спец.	Ивянский		24.03.87	КАРКАС КП-ТАII-4, КП-ТАIII-4
ГИП	Маркин		24.03.87	
Рук.бриг.	Старова		24.03.87	
Ст.инж.	Чуприна		24.03.87	
Инженер	Сорокин		24.03.87	

СТАДИЯ	ЛИСТ	ЛИСТОВ
Р		1

СОЮЗДОРПРОЕКТ

Формат А3

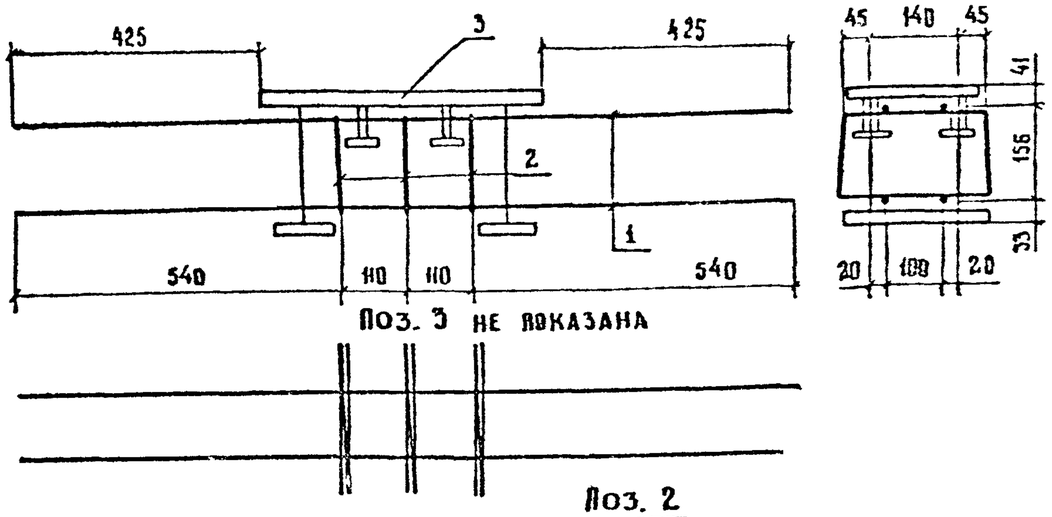

Поз. 3 не показана

Поз. 2

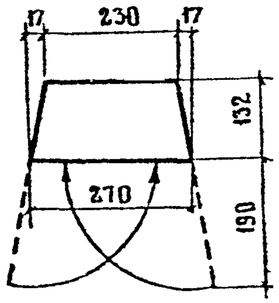

Марка	Поз.	Наименование	Кол	Обозначение документа	Масса каркаса кг
КП-ТАII-5	1	Ø 10 А II, ℓ=1300, 0,8 кг	4	БЕЗ ЧЕРТ.	26,0
	2	10 А II, ℓ = 900; 0,6 кг	3	БЕЗ ЧЕРТ	
	3	Изделие закладное МН-ТАIII-5	1	3.503.1-81.2-1-43	
КП-ТАIII-5	1	Ø 10 А III, ℓ=1300; 0,8 кг	4	БЕЗ ЧЕРТ.	26,0
	2	10 А III, ℓ= 900; 0,6 кг	3	БЕЗ ЧЕРТ.	
	3	Изделие закладное МН-ТАIII-5	1	3.503.1-81.2-1-43	

ГОСТ на сортамент и марки стали см. Технические требования 3.503.1-812-1-ТТ

Н контр	Ивянский		28.03.89	3.503.1-81.2-1-21
Нач отд	Постовой		28.03.89	
Гл спец.	Ивянский		28.03.89	Каркас КП-ТАII-5, КП-ТАIII-5
ГИП	Маркин		28.03.89	
Рук бриг	Старова		28.03.89	
Ст. инж	Чуприна		28.03.89	
Инженер	Сорокин		24.03.89	

Стадия	Лист	Листов
Р		1

СОЮЗДОРПРОЕКТ

Формат А4

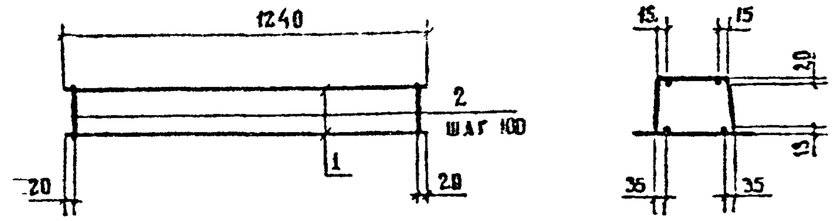

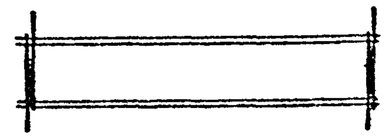

Поз. 2

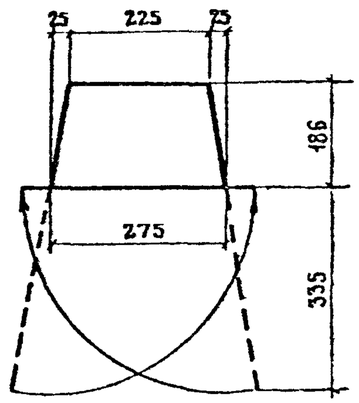

Марка	Поз.	Наименование	Кол	Масса ед., кг	Масса каркаса кг
КП-ТАII-6	1	Ø 10 А II, ℓ= 1240	4	0,8	13,6
	2	10 А II, ℓ= 1270	13	0,8	
КП-ТАIII-6	1	Ø 10 А III, ℓ= 1240	4	0,8	13,6
	2	10 А III, ℓ = 1270	13	0,8	

ГОСТ на сортамент и марки стали см. Технические требования 3.503.1-812-1-ТТ

Н контр	Ивянский		28.03.89	3.503.1-812-1-22
Нач отд	Постовой		28.03.89	
Гл спец	Ивянский		28.03.89	Каркас КП-ТАII-6, КП-ТАIII-6
ГИП	Маркин		28.03.89	
Рук бр.	Старова		28.03.89	
Ст. инж.	Чуприна		28.03.89	
Инженер	Сорокин		24.03.89	

Стадия	Лист	Листов
Р		1

СОЮЗДОРПРОЕКТ

Формат А4

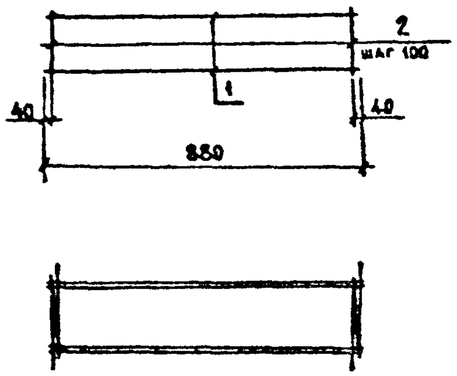

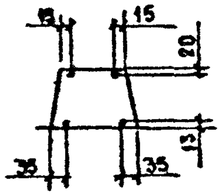

ПОЗ.Y

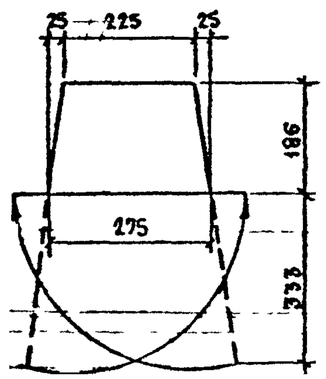

Марка	Поз.	Наименование	Кол.	Масса ед., кг	Масса, кг
КП-ТАII-7	1	Ø10АII, ℓ=880	4	0,6	9,6
	2	10АII, ℓ=1263	9	0,8	
КП-ТАIII-7	1	Ø10АIII, ℓ=880	4	0,6	9,6
	2	10АIII, ℓ=1263	9	0,8	

ГОСТ на сортамент и марки стали см. Технические требования 3.503.1-81.2-1-ТТ

Н. контр.	Ивянский			3.503.1-81.2-1-23		
Нач ОИС	Постовой					
Гл спец.	Ивянский			Каркас КП-ТАII-7, КП-ТАIII-7	Стадия: Р	Лист:	Листов: 1
ГИП	Маркин				СОЮЗДОРПРОЕКТ	
Рук бриг.	Старова					
Ст инж.	Чуприна					
Инженер	Сорокин					

Формат А4

Формат А4

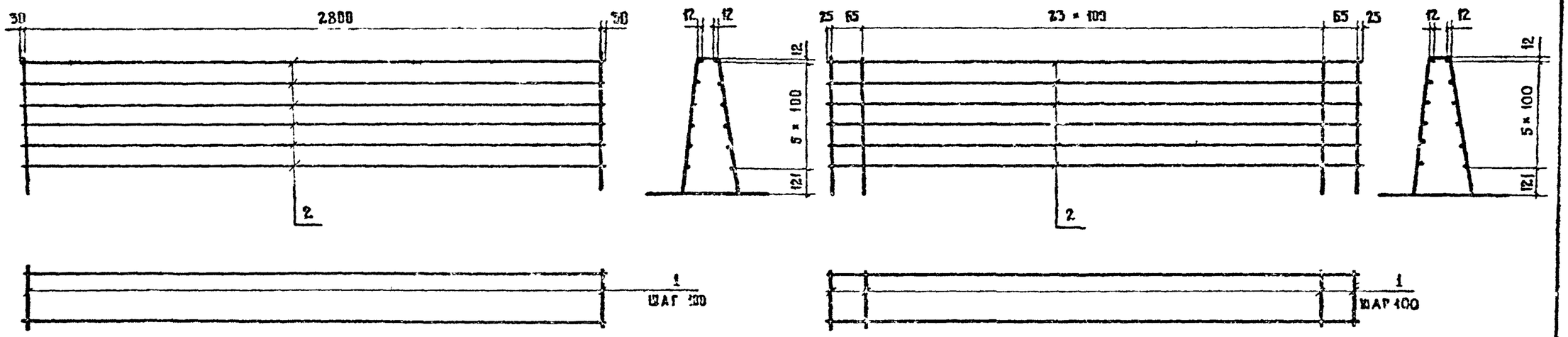

Поз. 1

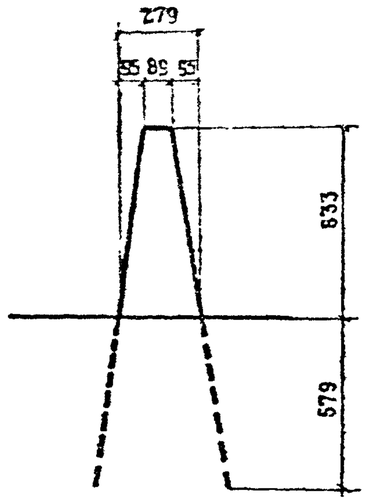

МАРКА	ПОЗ.	НАИМЕНОВАНИЕ	КОЛ	МАССА ЕД., КГ	МАССА, КГ
КП-ТА II-8	1	Ø 10 А II, ℓ=2520	29	1,6	68,0
	2	10 А II, ℓ=2860	12	1,8	
КП-ТА III-8	1	Ø 10 А III, ℓ=2520	29	1,6	68,0
	2	10 А III, ℓ=2860	12	1,8	
КП-ТА II-9	1	Ø 10 А II, ℓ=2520	25	1,6	60,8
	2	10 А II, ℓ=2520	12	1,6	
КП-ТА III-9	1	Ø 10 А III, ℓ=2520	25	1,6	60,8
	2	10 А III, ℓ=2520	12	1,6	

ГОСТ на сортамент и марки стали см. Технические требования 3.503.1-81.2-1-ТТ

Н. контр.	Ивянский		28.03.87	3.503.1-81.2-1-24
Нач. ОИС	Ростовой		28.03.87	
Гл. спец.	Ивянский		28.03.87	Каркас КП-ТА II-8, КП-ТА III-8, КП-ТА II-9, КП-ТА III-9
ГИП	Маркин		28.03.87	
Рук. бриг.	Старова		27.03.87	
Ст. инж.	Чуприна		27.03.87	
Инженер	Сорокин		27.03.87	

Стадия	Лист	Листов
Р		1

Союздорпроект

Формат А3

КАРКАСЫ КП-ТАII-10, КП-ТАIII-10

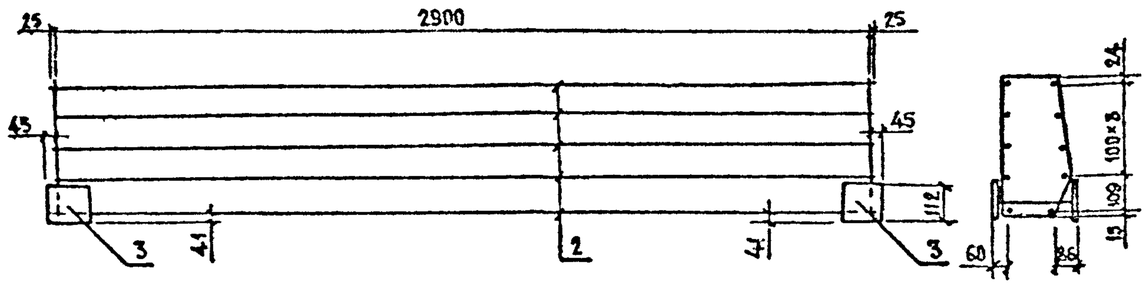

КАРКАСЫ КП-ТАII-11, КП-ТАIII-11

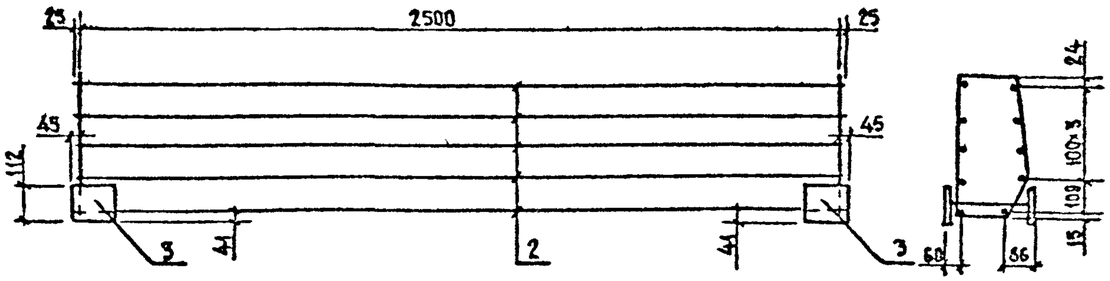

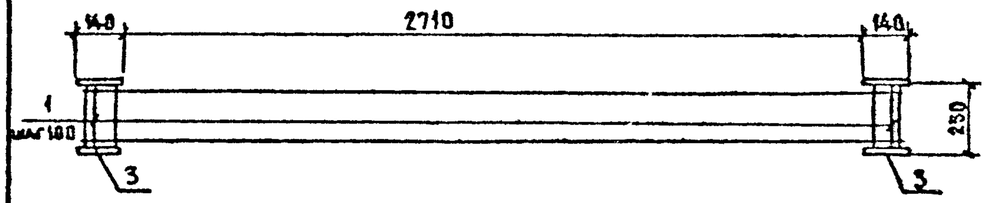

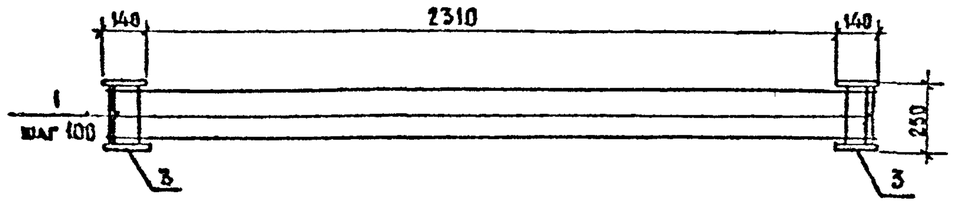

поз.1

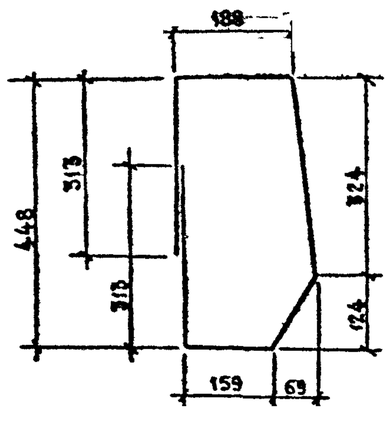

Марка	Поз.	Наименование	Кол.	Масса ед., кг	Масса, кг
КП-ТАII-10	1	Ø 10 AII, ℓ=1430	30	0,9	79,6
	2	16 AII, ℓ=2950	10	4,7	
	3	Изделие закладное МН-ТАII-4	2	2,8	
КП-ТАIII-10	1	Ø 10 AIII, ℓ=1430	30	0,9	68,6
	2	14 AIII, ℓ=2950	10	3,6	
	3	Изделие закладное МН-ТАIII-4	2	2,8	
КП-ТАII-11	1	Ø 10 AII, ℓ=1430	26	0,9	69,0
	2	16 AII, ℓ=2550	10	4,0	
	3	Изделие закладное МН-ТАII-4	2	2,8	
КП-ТАIII-11	1	Ø 10 AIII, ℓ=1430	26	0,9	60,0
	2	14 AIII, ℓ=2550	10	3,1	
	3	Изделие закладное МН-ТАIII-4	2	2,8	

ГОСТ на сортамент и марки стали см. Технические требования 3.503.1-81.2-1-ТТ

Н. контр.	Ивянский		28.03.88	3.503.1-81.2-1-25
Нач ОИС	Постовой		28.03.88	
Гл. спец.	Ивянский		28.03.88	Каркас КП-ТАII-10, КП-ТАIII-10, КП-ТАII-11, КП-ТАIII-11
ГИП	Маркин		27.03.88	
Рук. бриг.	Старова		27.03.88	
Ст. инж.	Чуприна		27.03.88	
Инженер	Сорокин		24.03.88	

Стадия	Лист	Листов
Р		1

СОЮЗДОРПРОЕКТ

Формат А3

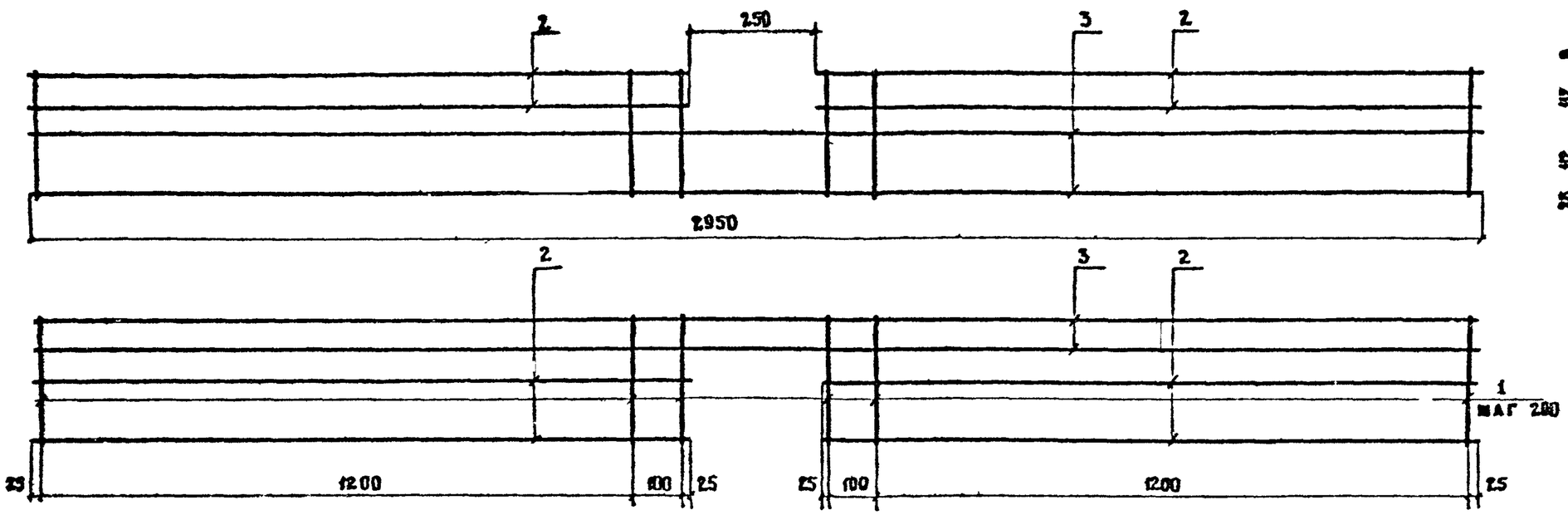

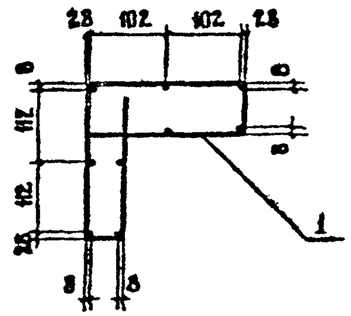

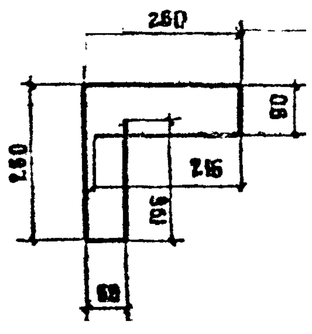

Поз.	Наименование	Кол.	Масса ед., кг	Масса, кг
1	⌀8 АI, ℓ=1082	28	0,4	17,0
2	8 АI, ℓ=1350	10	0,5	
3	8 АI, ℓ=2950	4	0,2	

ГОСТ на сортамент и марки стали см. Технические требования 3.503.1-81.2-1-ТТ

Н. контр.	Ивянский		23.03.86	3.503.1-81.2-1-26
Нач. ОИС	Постовой		23.03.86	
Гл. спец.	Ивянский		23.03.86	Каркас КП-ТАI-12
ГИП	Маркин		23.03.86	
Рук. бригады	Старова		23.03.86	
Ст. инж.	Чуприна		23.03.86	
Инженер	Сорокин		23.03.86	

Стадия	Лист	Листов
Р		1

СОЮЗДОРПРОЕКТ

Формат А3

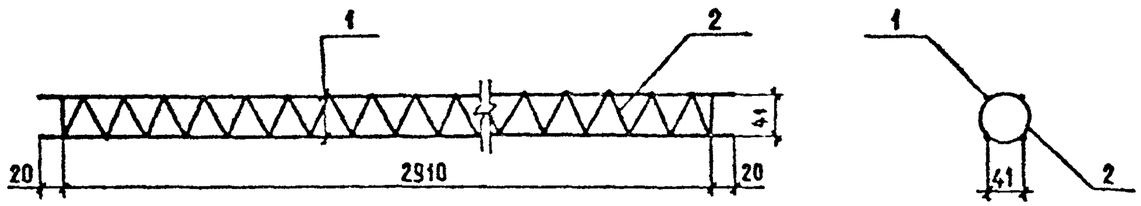

ПОЗ.	НАИМЕНОВАНИЕ	КОЛ.	МАССА ЕД., КГ	МАССА, КГ
1	Ø8AI, ℓ=2950	4	1,2	6,5
2	8AI, ℓ=4220	1	1,7	

поз.2

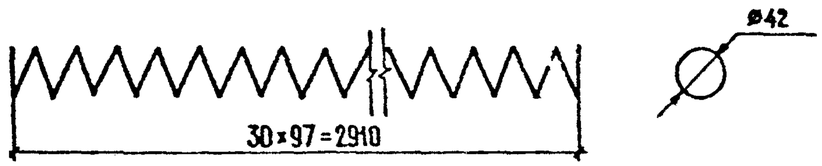

ГОСТ на сортамент и марки стали см. Технические требования 3.503.1-81.2-1-ТТ

Н.контр.	Ивянский		28.03.87	3.503.1-81.2-1-27		
Нач. ОИС	Постовой		28.03.87			
Гл. спец.	Ивянский		28.03.87	КАРКАС КП-ТАI-13	СТАДИЯ	АИСТ	АИСТОВ
ГИП	Маркин		25.03.87		Р		1
Рук.бриг.	Старова		27.03.87		СОЮЗДОРПРОЕКТ		
Ст инж.	Чуприна		27.03.87				
Инженер	Сорокин		25.03.87				

Формат А3

Сетка С-ТАII-1, С-ТАIII-1

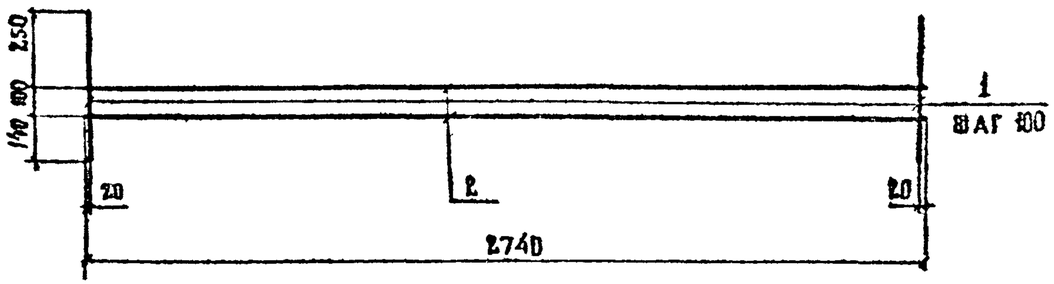

Сетка С-ТАII-2, С-ТАIII-2

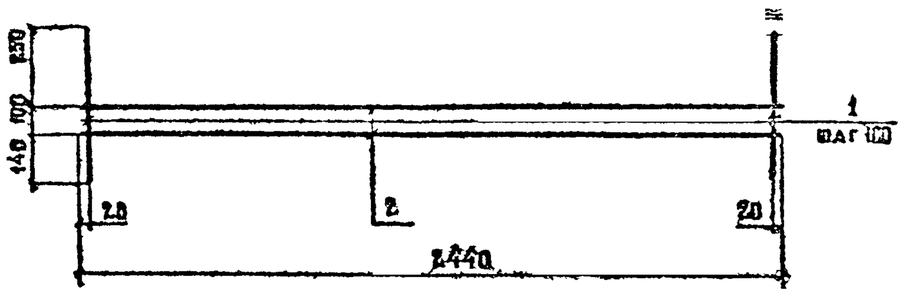

Марка	Поз.	Наименование	Кол.	Масса ед., кг	Масса, кг
С-ТАII-1	1	⌀ 10 AII, ℓ = 490	28	0.3	11.8
	2	10 AII, ℓ = 2740	2	1.7	
С-ТАIII-1	1	⌀ 10 AIII, ℓ = 490	28	0.3	11.8
	2	10 AIII, ℓ = 2740	2	1.7	
С-ТАII-2	1	⌀ 10 AII, ℓ = 490	25	0.3	10.5
	2	10 AII, ℓ = 2440	2	1.5	
С-ТАIII-2	1	⌀ 10 AIII, ℓ = 490	25	0.3	10.5
	2	10 AIII, ℓ = 2440	2	1.5	

ГОСТ на сортамент и марки стали см. Технические требования 3.503.1-81.2-1-ТТ

Гл. контр.	Ивянский		27.03.87
Нач. ОИС	Постовой		27.03.87
Гл. спец.	Ивянский		27.03.87
ГИП	Маркин		27.03.87
Рук. брига	Старова		25.03.87
Ст. инж.	Чуприна		25.03.87
Инженер	Сорокин		24.03.87

3.503.1-81.2-1-28

Сетка С-ТАII-1, С-ТАIII-1, С-ТАII-2, С-ТАIII-2

Стадия	Лист	Листов
Р		1

СОЮЗДОРПРОЕКТ

Формат А3

поз.4

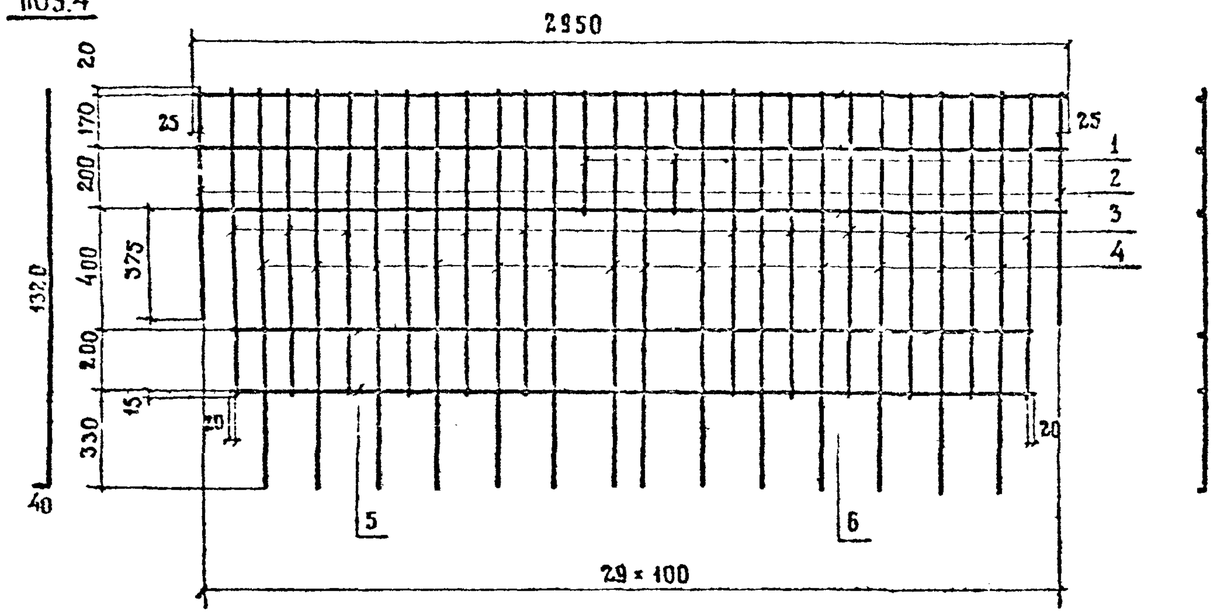

МАРКА	ПОЗ.	НАИМЕНОВАНИЕ	КОЛ	МАССА ЕД., КГ	МАССА, КГ
С-ТАII-3	1	⌀10 AII, ℓ=405	2	0,25	29,5
	2	10 AII, ℓ=765	2	0,47	
	3	10 AII, ℓ=1005	12	0,62	
	4	10 AII, ℓ=1360	14	0,84	
	5	10 AII, ℓ=2740	2	1,69	
	6	10 AII, ℓ=2950	3	1,82	
С-ТАIII-3	1	⌀10 AIII, ℓ=405	2	0,25	29,5
	2	10 AIII, ℓ=765	2	0,47	
	3	10 AIII, ℓ=1005	12	0,62	
	4	10 AIII, ℓ=1360	14	0,84	
	5	10 AIII, ℓ=2740	2	1,69	
	6	10 AIII, ℓ=2950	3	1,82	

ГОСТ на сортамент и марки стали см. Технические требования 3.503.1-81.2-1-ТТ

Н. контр.	Ивянский		28.03.89	3.503.1-81.2-1-29
Нач. ОИС	Постовой		28.03.89	
Гл. спец.	Ивянский		28.03.89	Сетка С-ТАII-3 С-ТАIII-3
ГИП	Маркин		28.03.89	
Рук. бриг.	Старова		28.03.89	
Ст. инж.	Чуприна		28.03.89	
Инженер	Сорокин		28.03.89	

Стадия	Лист	Листов
Р		1

СОЮЗДОРПРОЕКТ

Формат А3

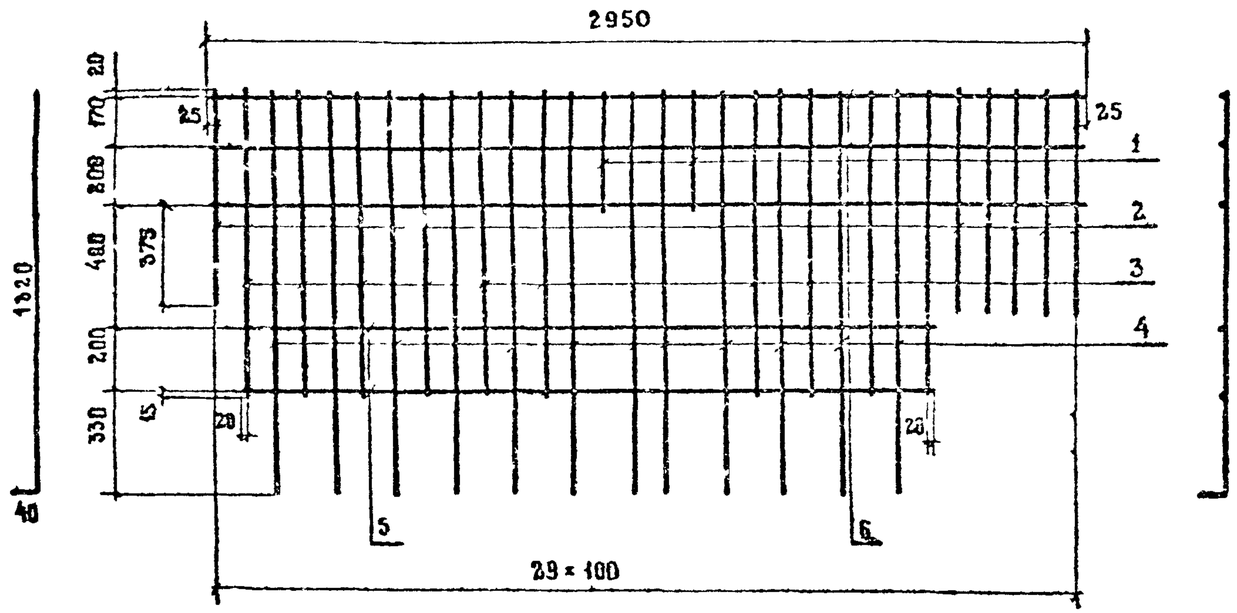

МАРКА	ПОЗ.	НАИМЕНОВАНИЕ	КОЛ.	МАССА ЕД., КГ	МАССА, КГ
С-ТАII-4	1	⌀ 10 AII, ℓ = 405	2	0,25	27,9
	2	10 AII, ℓ = 765	6	0,47	
	3	10 AII, ℓ = 1005	10	0,62	
	4	10 AII, ℓ = 1360	12	0,84	
	5	10 AII, ℓ = 2340	2	1,44	
	6	10 AII, ℓ = 2950	3	1,82	
С-ТАIII-4	1	⌀ 10 AIII, ℓ = 405	2	0,25	27,9
	2	10 AIII, ℓ = 765	6	0,47	
	3	10 AIII, ℓ = 1005	10	0,62	
	4	10 AIII, ℓ = 1360	12	0,84	
	5	10 AIII, ℓ = 2340	2	1,44	
	6	10 AIII, ℓ = 2950	3	1,82	

ГОСТ на сортамент и марки стали см. Технические требования 3.503.1-81.2-1-ТТ

Н. контр.	Ивянский		28.03.88
Нач. ОИС	Постовой		28.03.88
Гл. спец.	Ивянский		28.03.88
ГИП	Маркин		28.03.88
Рук. бриг.	Старова		28.03.88
Ст. инж.	Чуприна		28.03.88
Инженер	Сорокин		27.03.88

3.503.1-81.2-1-30

Сетка С-ТАII-4
С-ТАIII-4

СТАДИЯ	ЛИСТ	ЛИСТОВ
Р		1

СОЮЗДОРПРОЕКТ

Формат А3

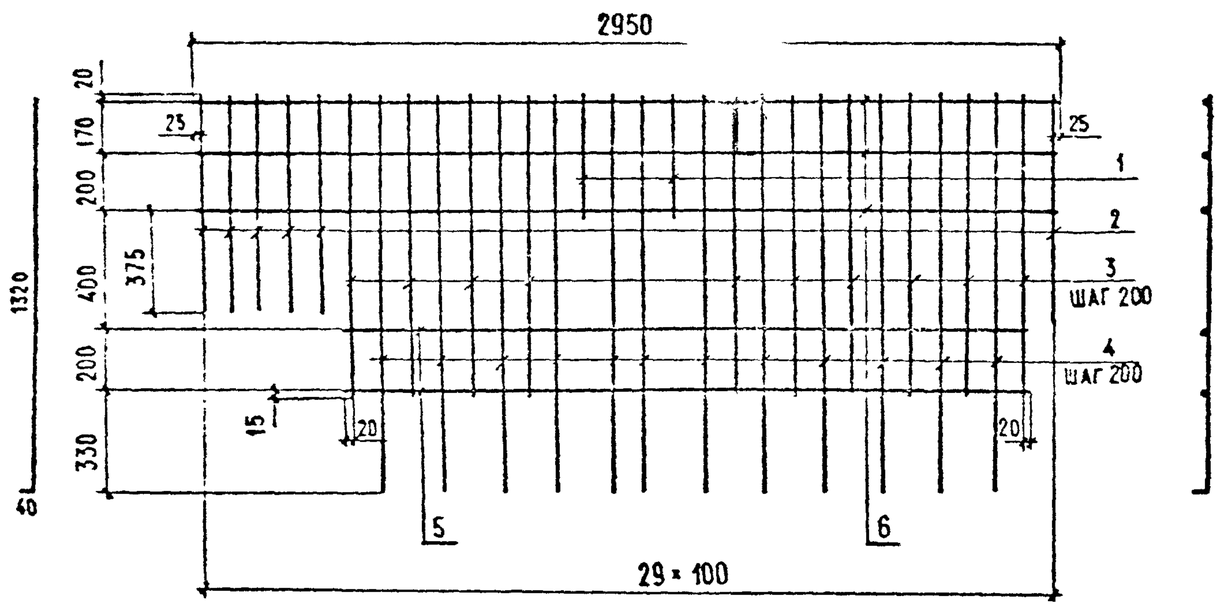

Марка	Поз.	Наименование	Кол.	Масса ед., кг	Масса, кг
С-ТАII-5	1	⌀10AII, ℓ=405	2	0,25	27,9
	2	10AII, ℓ=765	6	0,47	
	3	10AII, ℓ=1005	10	0,62	
	4	10AII, ℓ=1360	12	0,84	
	5	10AII, ℓ=2340	2	1,44	
	6	10AII, ℓ=2950	3	1,82	
С-ТАIII-5	1	⌀10AIII, ℓ=405	2	0,25	27,9
	2	10AIII, ℓ=765	6	0,47	
	3	10AIII, ℓ=1005	10	0,62	
	4	10AIII, ℓ=1360	12	0,84	
	5	10AIII, ℓ=2340	2	1,44	
	6	10AIII, ℓ=2950	3	1,82	

ГОСТ на сортамент и марки стали см. Технические требования 3.503.1-81.2-1 ТТ

Н.контр.	Ивянский		29.03.91	3.503.1-81.2-1-31		
Нач.ОИС	Постовой		29.03.91			
Гл.спец.	Ивянский		29.03.91	СЕТКА С-ТАII-5	Стадия	Лист	Листов
ГИП	Маркин		30.03.91	С-ТАIII-5	Р		1
Рук.бриг.	Старова		30.03.91		СОЮЗДОРПРОЕКТ		
Ст.инж.	Чуприна		30.03.91				
Инженер	Сорокин		30.03.91				

Формат А3

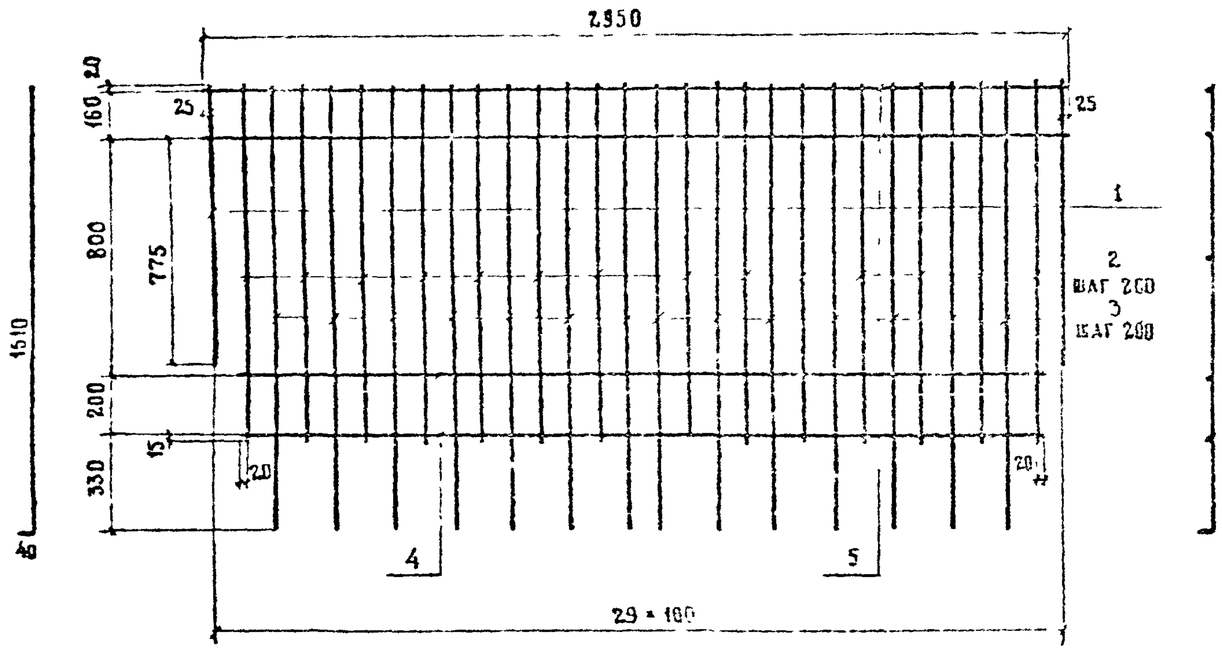

МАРКА	ПОЗ	НАИМЕНОВАНИЕ	КОЛ	МАССА ЕД., КГ	МАССА, КГ
С-ТА III-6	1	⌀ 10 А III, ℓ = 955	2	0.59	32.0
	2	10 А III, ℓ = 1195	14	0.74	
	3	10 А III, ℓ = 1550	14	0.96	
	4	10 А III, ℓ = 2740	2	1.69	
	5	10 А III, ℓ = 2950	2	1.82	
С-ТА III-6	1	⌀ 10 А III, ℓ = 955	2	0.59	32.0
	2	10 А III, ℓ = 1195	14	0.74	
	3	10 А III, ℓ = 1550	14	0.96	
	4	10 А III, ℓ = 2740	2	1.69	
	5	10 А III, ℓ = 2950	2	1.82	

ГОСТ на сортамент и марки стали см. Технические требования 3.503.1-81.2-1-ТТ

Н. КОНТР	ИВЯНСКИЙ		29.03.88	3.503.1-81.2-1-32
НАЧ. ОИС	ПОСТОВОЙ		29.03.88	
ГА. СПЕЦ	ИВЯНСКИЙ		29.03.88	СЕТКА С-ТА III-6 С-ТА III-6
ГИП	МАРКИН		29.03.88	
РУК. БРИГ	СТАРОВА		29.03.88	
СТ. ИНЖ	ЧУПРИНА		29.03.88	
ИНЖЕНЕР	СОРОКИН		29.03.88	

СТАДИЯ	ЛИСТ	ЛИСТОВ
Р		1

СОЮЗДОРПРОЕКТ

Формат А3

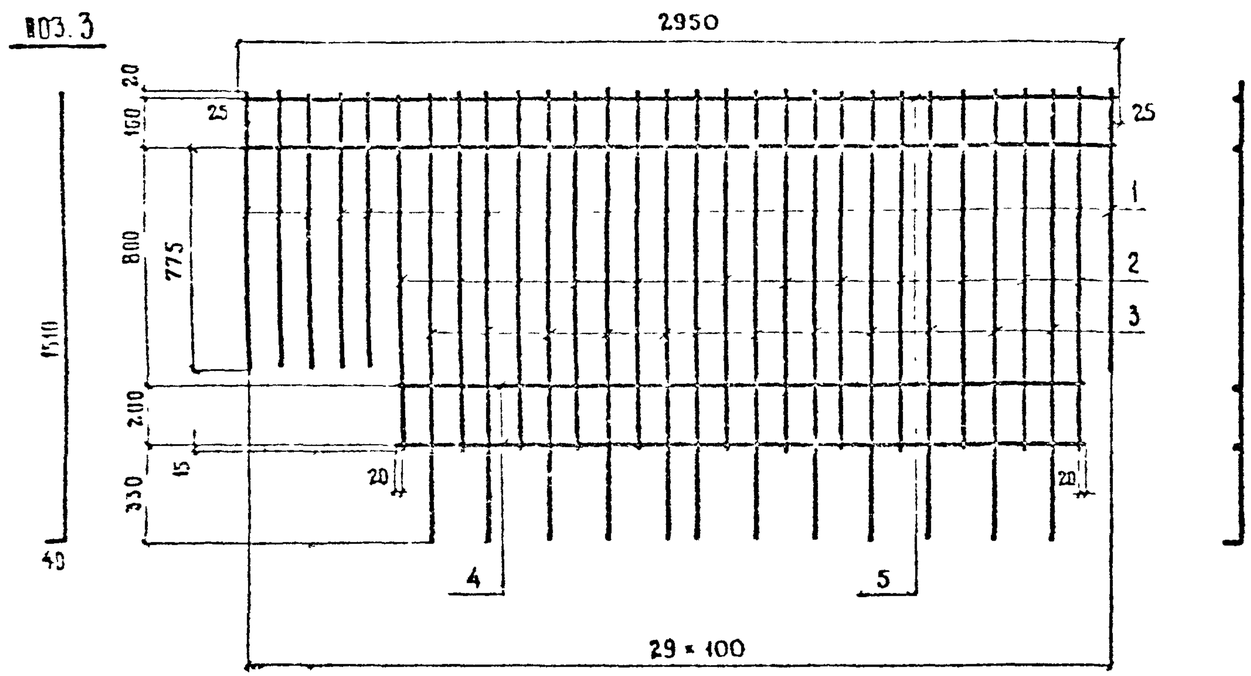

МАРКА	ПОЗ.	НАИМЕНОВАНИЕ	КОЛ	МАССА ЕД., КГ	МАССА, КГ
С-ТАII-7	1	⌀10 AII, ℓ=955	6	0.59	30.5
	2	10 AII, ℓ=1195	12	0.74	
	3	10 AII, ℓ=1550	12	0.96	
	4	10 AII, ℓ=2340	2	1.44	
	5	10 AII, ℓ=2950	2	1.82	
С-ТАIII-7	1	⌀10 AIII, ℓ=955	6	0.59	30.5
	2	10 AIII, ℓ=1195	12	0.74	
	3	10 AIII, ℓ=1550	12	0.96	
	4	10 AIII, ℓ=2340	2	1.44	
	5	10 AIII, ℓ=2950	2	1.82	

ГОСТ на сортамент и марки стали см. Технические требования 3.503.1-81.2-1-ТТ

Н. контр.	Ивянский		29.03.88	3.503.1-81.2-1-33		
Нач. ОИС	Постовой		29.03.88			
Глав. спец.	Ивянский		29.03.88	Сетка С-ТАII-7 С-ТАIII-7	Стадия	Лист	Листов
ГИП	Маркин		29.03.88		Р		1
Рук. брига.	Старова		28.03.88		Союздорпроект		
Ст. инж.	Чуприна		28.03.88				
Инженер	Сорокин		28.03.88				

Формат А3

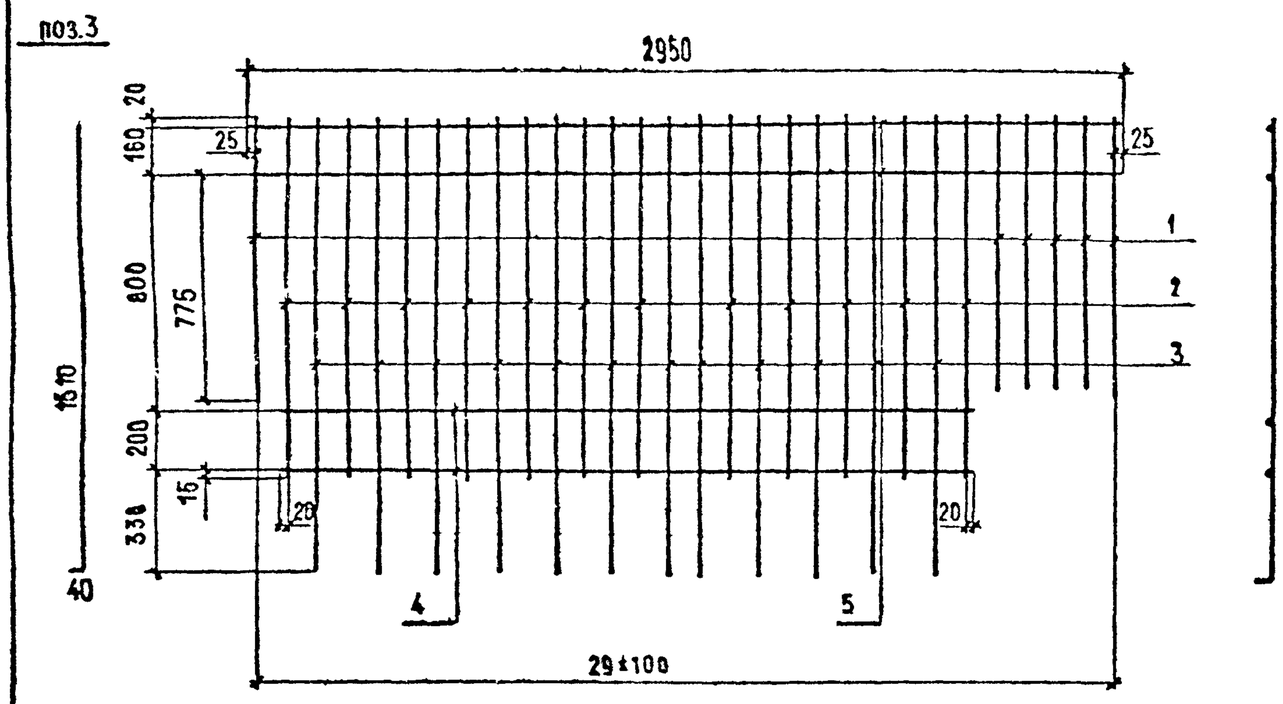

Марка	Поз.	Наименование	Кол.	Масса ед., кг	Масса, кг
С-ТАII-8	1	⌀10AII, ℓ=955	6	0,59	30,5
	2	10AII, ℓ=1195	12	0,74	
	3	10AII, ℓ=1550	12	0,96	
	4	10AII, ℓ=2340	2	1,44	
	5	10AII, ℓ=2950	2	1,82	
С-ТАIII-8	1	⌀10AIII, ℓ=955	6	0,59	30,5
	2	10AIII, ℓ=1195	12	0,74	
	3	10AIII, ℓ=1550	12	0,96	
	4	10AIII, ℓ=2340	2	1,44	
	5	10AIII, ℓ=2950	2	1,80	

ГОСТ на сортамент и марки стали см. Технические требования 3.503.1-81.2-1-ТТ

Н.контр.	Ивянский		19.03.86	3.503.1-81.2-1-34		
Нач.ОИС	Постовой		19.03.86			
Гл.спец.	Ивянский		19.03.86	СЕТКА С-ТАII-8 С-ТАIII-8	СТАДИЯ	ЛИСТ	ЛИСТОВ
ГИП	Маркин		19.03.86		Р		1
Рук.бриг.	Старова		19.03.86		СОЮЗДОРПРОЕКТ		
Ст.инж.	Чуприна		19.03.86				
Инженер	Сорокин		19.03.86				

Формат А3

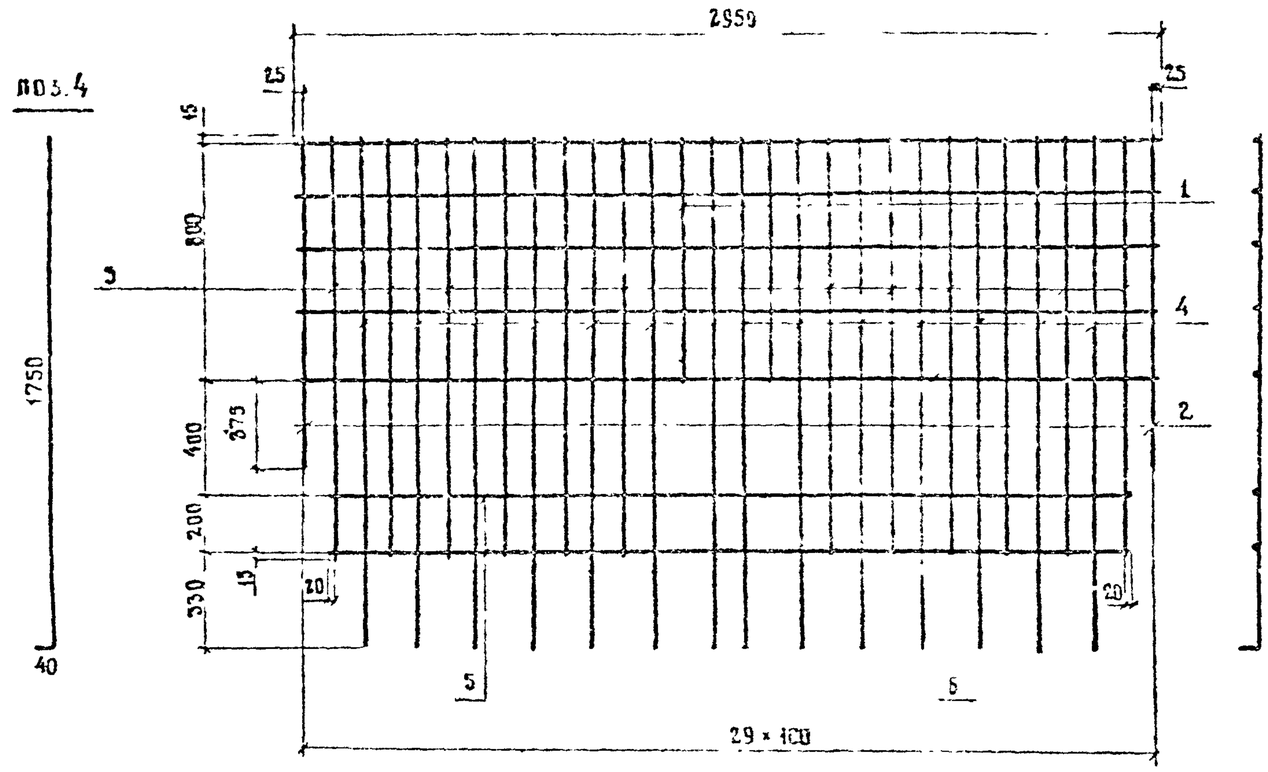

Марка	Поз.	Наименование	Кол	Масса ед., кг	Масса, кг
С-ТА II-9	1	⌀10 А II, ℓ = 835	2	0,5	41,0
	2	10 А II, ℓ = 1190	2	0,7	
	3	10 А II, ℓ = 1430	12	0,9	
	4	10 А II, ℓ = 1790	14	1,1	
	5	10 А II, ℓ = 2740	2	1,7	
	6	10 А II, ℓ = 2950	5	1,8	
С-ТА III-9	1	⌀10 А III, ℓ = 835	2	0,5	41,0
	2	10 А III, ℓ = 1190	2	0,7	
	3	10 А III, ℓ = 1430	12	0,9	
	4	10 А III, ℓ = 1790	14	1,1	
	5	10 А III, ℓ = 2740	2	1,7	
	6	10 А III, ℓ = 2950	5	1,8	

ГОСТ на сортамент и марки стали см. Технические требования 3.503.1-81.2-1-ТТ

Н. контр	Ивянский		29.05.85	3. 503. 1-81. 2-1-35
Нач ОИС	Лостовой		29.05.85	
Гл спец	Ивянский		29.05.85	Сетка С-ТА II-9, С-ТА III-9
ГИП	Маркин		29.05.85	
Рук бриг	Старова		29.05.85	
Ст. инж.	Чуприна		29.05.85	
Инженер	Сорокин		29.05.85	

Стадия	Лист	Листов
Р		1

Союздорпроект

Формат А3

поз.4

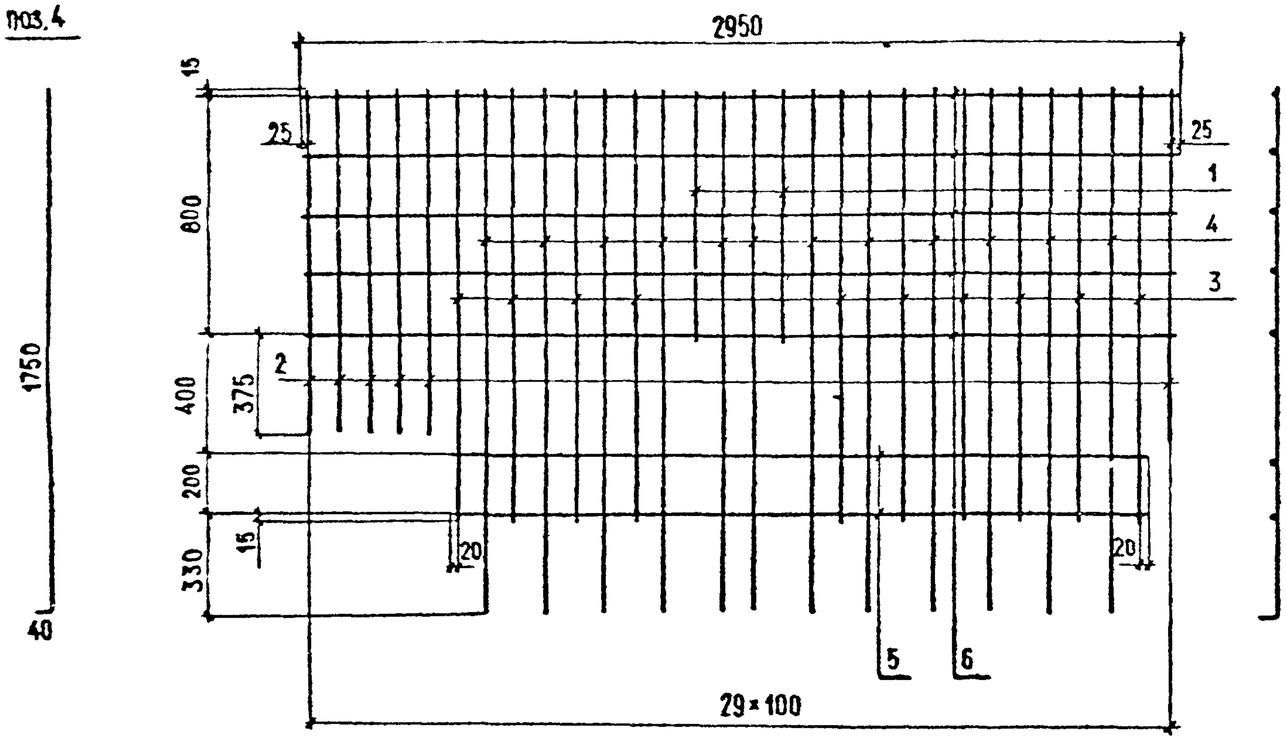

МАРКА	ПОЗ.	НАИМЕНОВАНИЕ	КОЛ.	МАССА ЕД., КГ	МАССА, КГ
С-ТАII-10	1	Ø10AII, ℓ=835	2	0,5	39,4
	2	10AII, ℓ=1190	6	0,7	
	3	10AII, ℓ=1430	10	0,9	
	4	10AII, ℓ=1790	12	1,1	
	5	10AII, ℓ=2340	2	1,5	
	6	10AII, ℓ=2950	5	1,8	
С-ТАIII-10	1	Ø10AIII, ℓ=835	2	0,5	39,4
	2	10AIII, ℓ=1190	6	0,7	
	3	10AIII, ℓ=1430	10	0,9	
	4	10AIII, ℓ=1790	12	1,1	
	5	10AIII, ℓ=2340	2	1,5	
	6	10AIII, ℓ=2950	5	1,8	

ГОСТ на сор

Технические требования 3.503.1-81.2-1-ТТ

Н. контр.	Ивянский		26.01.88	3.503.1-81.2-1-36		
Нач. ОИС	Постовой		26.01.88			
Гл. спец.	Ивянский		26.01.88	СЕТКА С-ТАII-10 С-ТАIII-10	Стадия	Лист	Листов
ГИП	Маркин		26.01.88		Р		1
Рук. бриг.	Старова		26.01.88		СОЮЗДОРПРОЕКТ		
Ст. инж.	Чуприна		26.01.88				
Инженер	Сорокин		26.01.88				

Формат А3

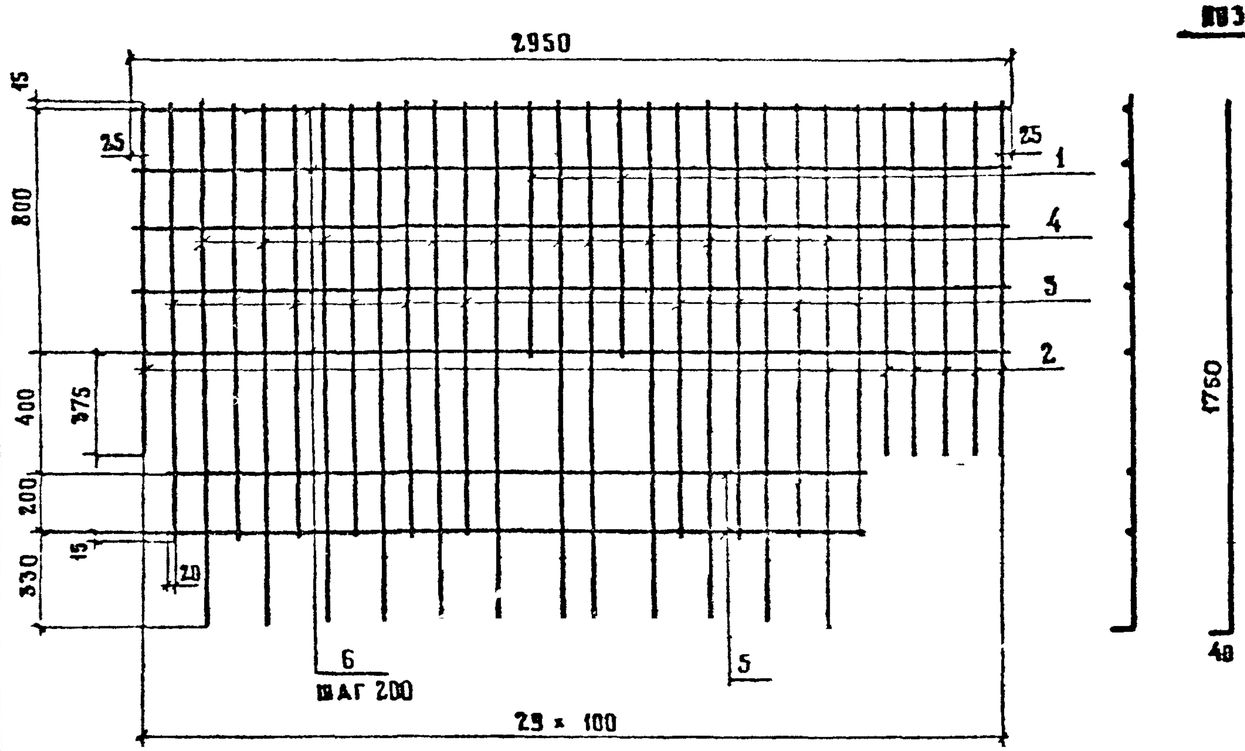

ПОЗ. 4

МАРКА	ПОЗ.	НАИМЕНОВАНИЕ	КОЛ.	МАССА ЕД., КГ	МАССА, КГ
С-ТАII-Н	1	⌀ 10 А II, ℓ = 835	2	0.5	39.4
	2	10 А II, ℓ = 1190	6	0.7	
	3	10 А II, ℓ = 1430	10	0.9	
	4	10 А II, ℓ = 1790	12	1.1	
	5	10 А II, ℓ = 2330	2	1.5	
	6	10 А II, ℓ = 2950	5	1.8	
С-ТАIII-Н	1	⌀ 10 АIII, ℓ = 835	2	0.5	39.4
	2	10 А III, ℓ = 1190	6	0.7	
	3	10 А III, ℓ = 1430	10	0.9	
	4	10 А III, ℓ = 1790	12	1.1	
	5	10 А III, ℓ = 2330	2	1.5	
	6	10 А III, ℓ = 2950	5	1.8	

ГОСТ на сортамент и марки стали см. Технические требования 3.503.1-81.2-1-ТТ

Н. контр.	Ивянский		21.03.88	3.503.1-81.2-1-37
Нач. отд.	Постовой		21.03.88	
Гл. спец.	Ивянский		21.03.88	Сетка С-ТАII-Н, С-ТАIII-Н
ГИП	Маркин		21.03.88	Стадия: Р; Лист: ; Листов: 1
Рук. брига.	Старова		21.03.88	Союздорпроект
Ст. инж.	Чуприна		21.03.88	
Инженер	Сорокин		21.03.88	

Формат А3

поз. 3

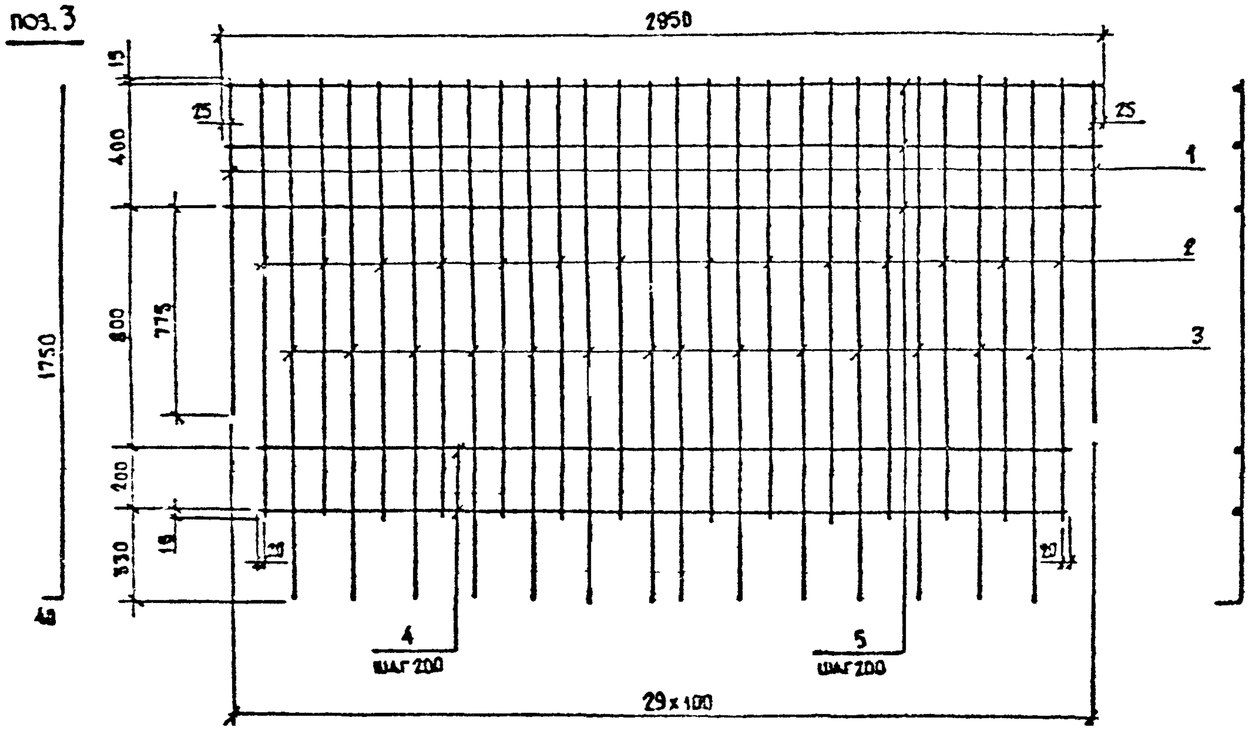

Марка	Поз.	Наименование	Кол.	Масса ед., кг	Масса, кг
С-ТАII-12	1	⌀10AII, ℓ=1190	2	0,7	38,2
	2	10AII, ℓ=1430	14	0,9	
	3	10AII, ℓ=1790	14	1,1	
	4	10AII, ℓ=2740	2	1,7	
	5	10AII, ℓ=2950	3	1,8	
С-ТАIII-12	1	⌀10AIII, ℓ=1190	2	0,7	38,2
	2	10AIII, ℓ=1430	14	0,9	
	3	10AIII, ℓ=1790	14	1,1	
	4	10AIII, ℓ=2740	2	1,7	
	5	10AIII, ℓ=2950	3	1,8	

ГОСТ на сортамент и марки стали см. Технические требования 3.503.1-81.2-1-ТТ

Н. контр.	Ивянский		28.03.86	3.503.1-81.2-1-38			
Нач. ОИС	Постовой		28.03.86				
Гл. спец.	Ивянский		28.03.86	Сетка С-ТАII-12; С-ТАIII-12	Стадия	Лист	Листов
ГИП	Маркин		28.03.86		Р		1
Рук. бриг.	Старова		28.03.86		СОЮЗДОРПРОЕКТ		
Ст. инж.	Чуприна		28.03.86				
Инженер	Сорокин		28.03.86				

Формат А3

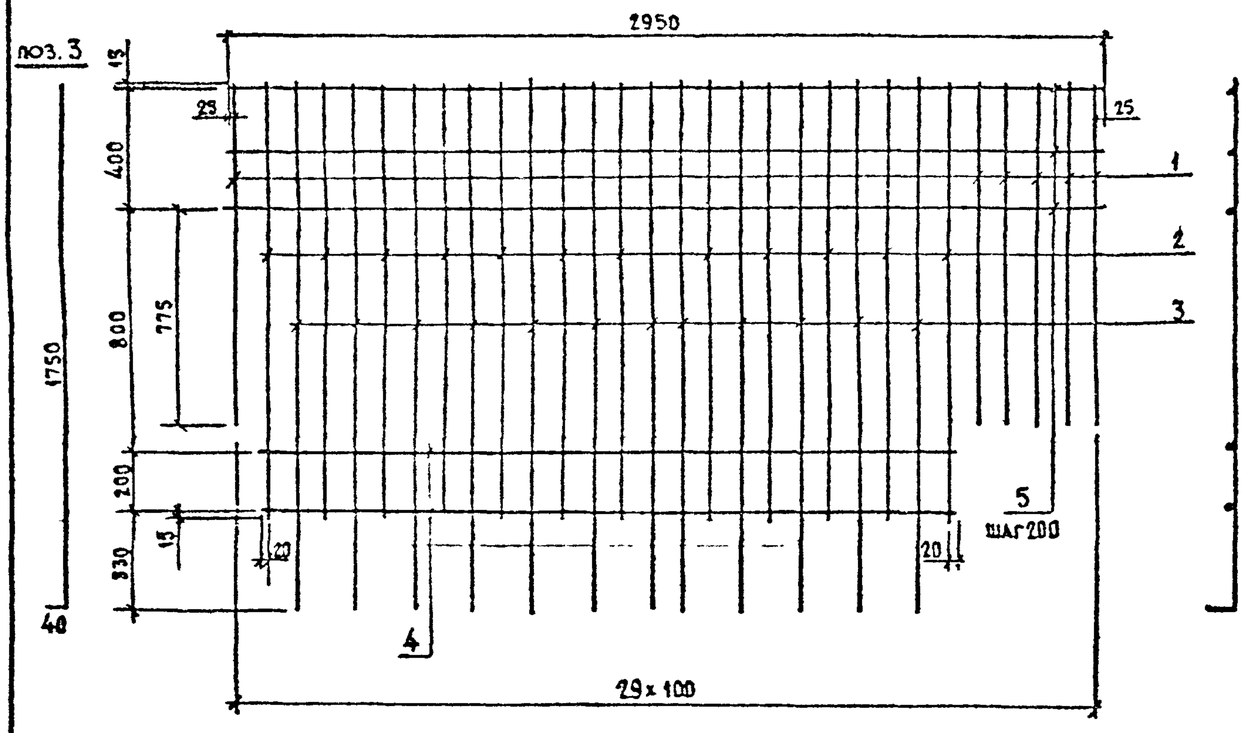

Марка	Поз.	Наименование	Кол	Масса ед., кг	Масса, кг
С-ТАII-13	1	⌀10 AII, ℓ=1190	6	0,7	36,6
	2	10 AII, ℓ=1430	12	0,9	
	3	10 AII, ℓ=1790	12	1,1	
	4	10 AII, ℓ=2340	2	1,5	
	5	10 AII, ℓ=2950	3	1,8	
С-ТАIII-13	1	⌀10 AIII, ℓ=1190	6	0,7	36,6
	2	10 AIII, ℓ=1430	12	0,9	
	3	10 AIII, ℓ=1790	12	1,1	
	4	10 AIII, ℓ=2340	2	1,5	
	5	10 AIII, ℓ=2950	3	1,8	

ГОСТ на сортамент и марки стали см. Технические требования 3.503.1-812-1-ТТ

Н. контр.	Ивянский		28.03.89
Нач. ОИС	Постовой		28.03.89
Гл. спец.	Ивянский		28.03.89
ГИП	Маркин		28.03.89
Рук. бриг.	Старова		28.03.89
Ст. инж.	Чуприна		28.03.89
Инженер	Сорокин		28.03.89

3.503.1-812-1-39

Сетка С-ТАII-13, С-ТАIII-13

Стадия	Лист	Листов
Р		1

СОЮЗДОРПРОЕКТ

Формат А3

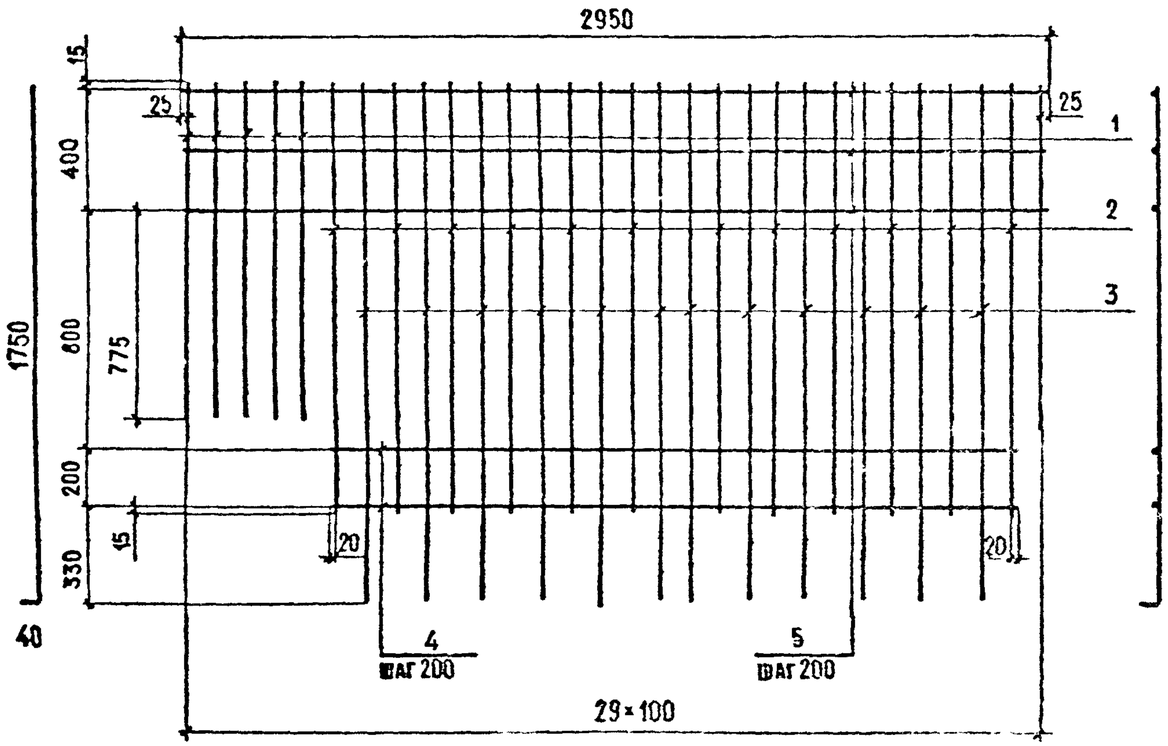

МАРКА	Поз.	Наименование	Кол.	Масса ед., кг	Масса, кг
С-ТАII-14	1	⌀10AII, ℓ= 1190	6	0,7	36,6
	2	10AII, ℓ= 1430	12	0,9	
	3	10AII, ℓ= 1790	12	1,1	
	4	10AII, ℓ= 2340	2	1,5	
	5	10AII, ℓ= 2950	3	1,8	
С-ТАIII-14	1	⌀10AIII, ℓ= 1190	6	0,7	36,6
	2	10AIII, ℓ= 1430	12	0,9	
	3	10AIII, ℓ= 1790	12	1,1	
	4	10AIII, ℓ= 2340	2	1,5	
	5	10AIII, ℓ=2950	3	1,8	

ГОСТ на сортамент и марки стали см. Технические требования 3503.1-81.2-1-ТТ

Н.контр.	Ивянский		25.05.84	3.503.1-81.2-1-40		
Нач.ОИС	Ростовой		25.05.84			
Главн.спец.	Ивянский		25.05.84	Сетка С-ТАII-14 С-ТАIII-14	Стадия	Лист	Листов
ГИП	Маркин		25.05.84		Р		1
Рук.бриг.	Старова		25.05.84		СОЮЗДОРПРОЕКТ		
Ст.инж.	Чуприна		25.05.84				
Инженер	Сорокин		25.05.84				

Формат А3

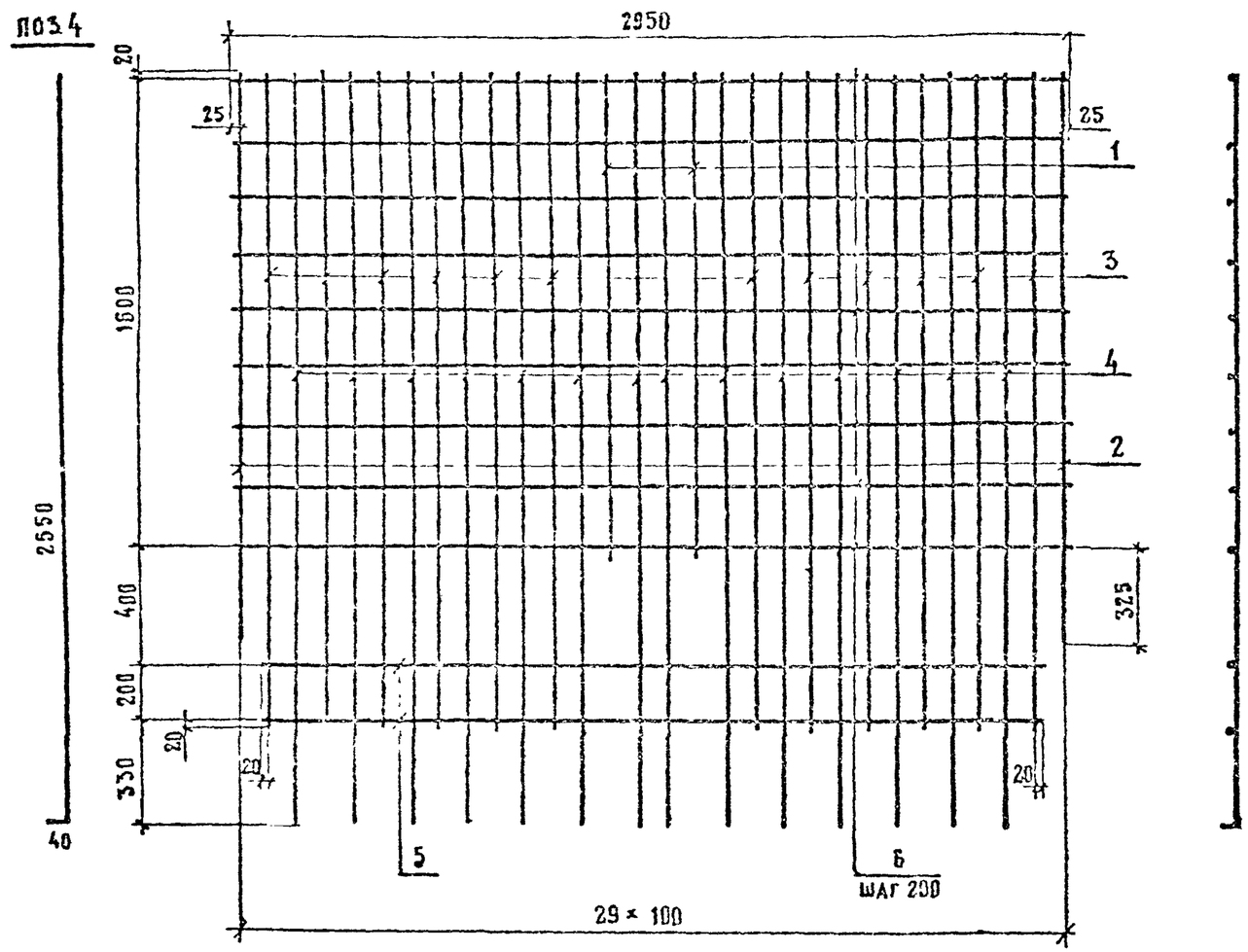

Марка	Поз.	Наименование	Кол	Масса ед., кг	Масса кг
С-ТАII-15	1	⌀10 AII, ℓ=1640	2	1,0	63,2
	2	10 AII, ℓ=1945	2	1,2	
	3	10 AII, ℓ=2240	12	1,4	
	4	10 AII, ℓ=2590	14	1,6	
	5	10 AII, ℓ=2740	2	1,7	
	6	10 AII, ℓ=2950	9	1,8	
С-ТАIII-15	1	⌀10 AIII, ℓ=1640	2	1,0	63,2
	2	10 AIII, ℓ=1945	2	1,2	
	3	10 AIII, ℓ=2240	12	1,4	
	4	10 AIII, ℓ=2590	14	1,6	
	5	10 AIII, ℓ=2740	2	1,7	
	6	10 AIII, ℓ=2950	9	1,8	

ГОСТ на сортамент и марки стали см. Технические требования 3.503.1-81.2-1-ТТ

Н контр.	Ивянский			3 503.1-81.2-1-41		
Нач ОИС	Постовой					
Гл спец.	Ивянский			Сетка С-ТАII-15, С-ТАIII-15	Стадия: Р	Лист: 1
ГИП	Маркин					
Рук бриг.	Старова				СОЮЗДОРПРОЕКТ	
Ст инж.	Чуприна					
Инженер	Сорокин					

Формат А3

Поз 4

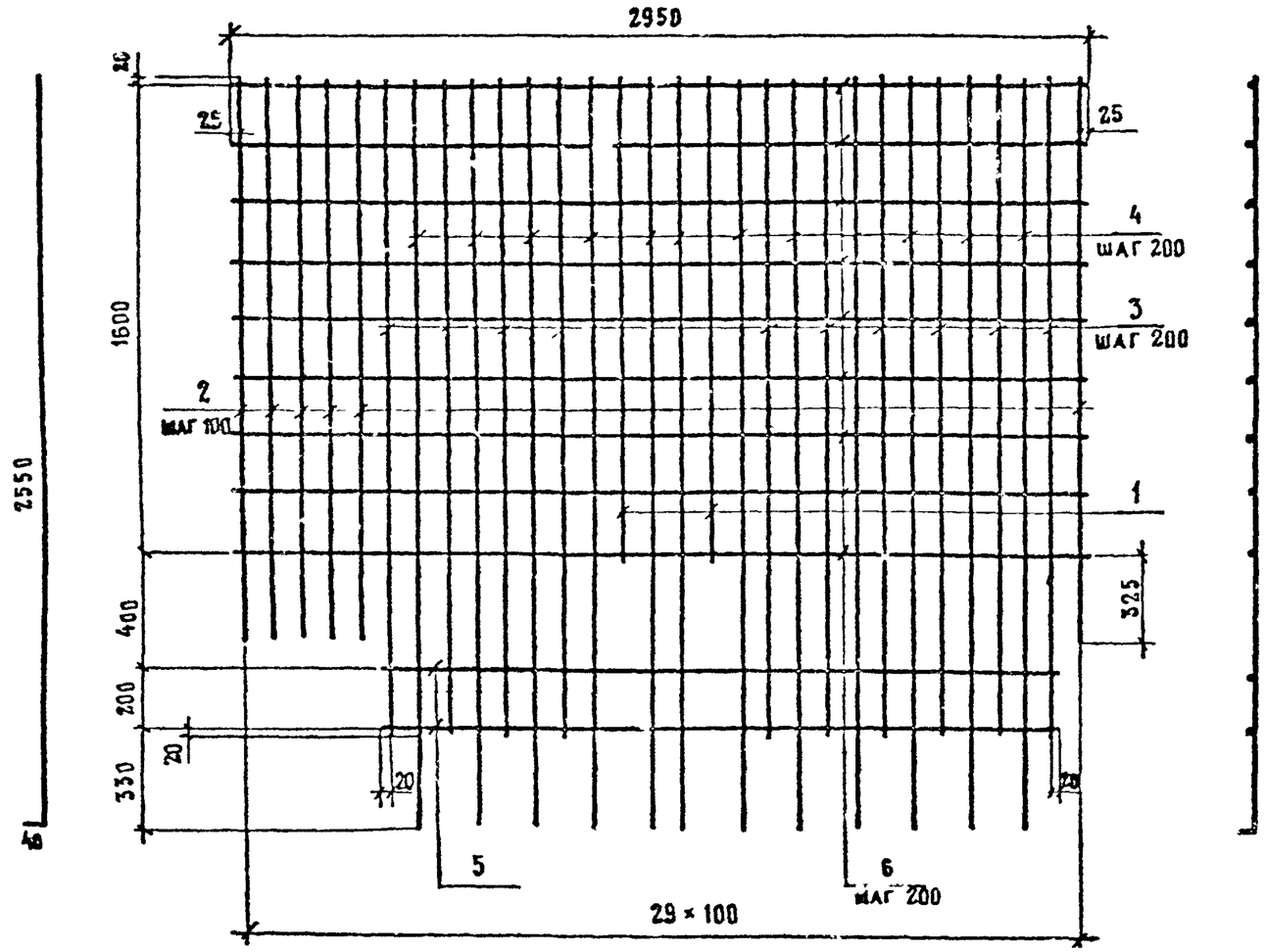

Марка	Поз	Наименование	Кол.	Масса ед., кг	Масса, кг
С-ТАII-16	1	⌀10 AII, ℓ=1640	2	1.0	61.5
	2	10 AII, ℓ=1945	6	1.2	
	3	10 AII, ℓ=2240	10	1.4	
	4	10 AII, ℓ=2590	12	1.6	
	5	10 AII, ℓ=2340	2	1.5	
	6	10 AII, ℓ=2950	9	1.8	
С-ТАIII-16	1	⌀10 AIII, ℓ=1640	2	1.0	61.5
	2	10 AIII, ℓ=1945	6	1.2	
	3	10 AIII, ℓ=2240	10	1.4	
	4	10 AIII, ℓ=2590	12	1.6	
	5	10 AIII, ℓ=2330	2	1.5	
	6	10 AIII, ℓ=2950	9	1.8	

ГОСТ на сортамент и марки стали см. Технические требования 3.503.1-81.2-1-ТТ

Н. контр.	Ивянский		19.03.87	3.503.1-81.2-1-42			
Нач. отд.	Постовой		23.03.87				
Гл. спец.	Ивянский		23.03.87	Сетка С-ТАII-16, С-ТАIII-16	Стадия	Лист	Листов
ГИП	Маркин		23.03.87		Р		1
Рук. бриг.	Старова		23.03.87		СОЮЗДОРНИИПРОЕКТ		
Ст. инж.	Чуприна		23.03.87				
Инженер	Сорокин		23.03.87				

Формат А3

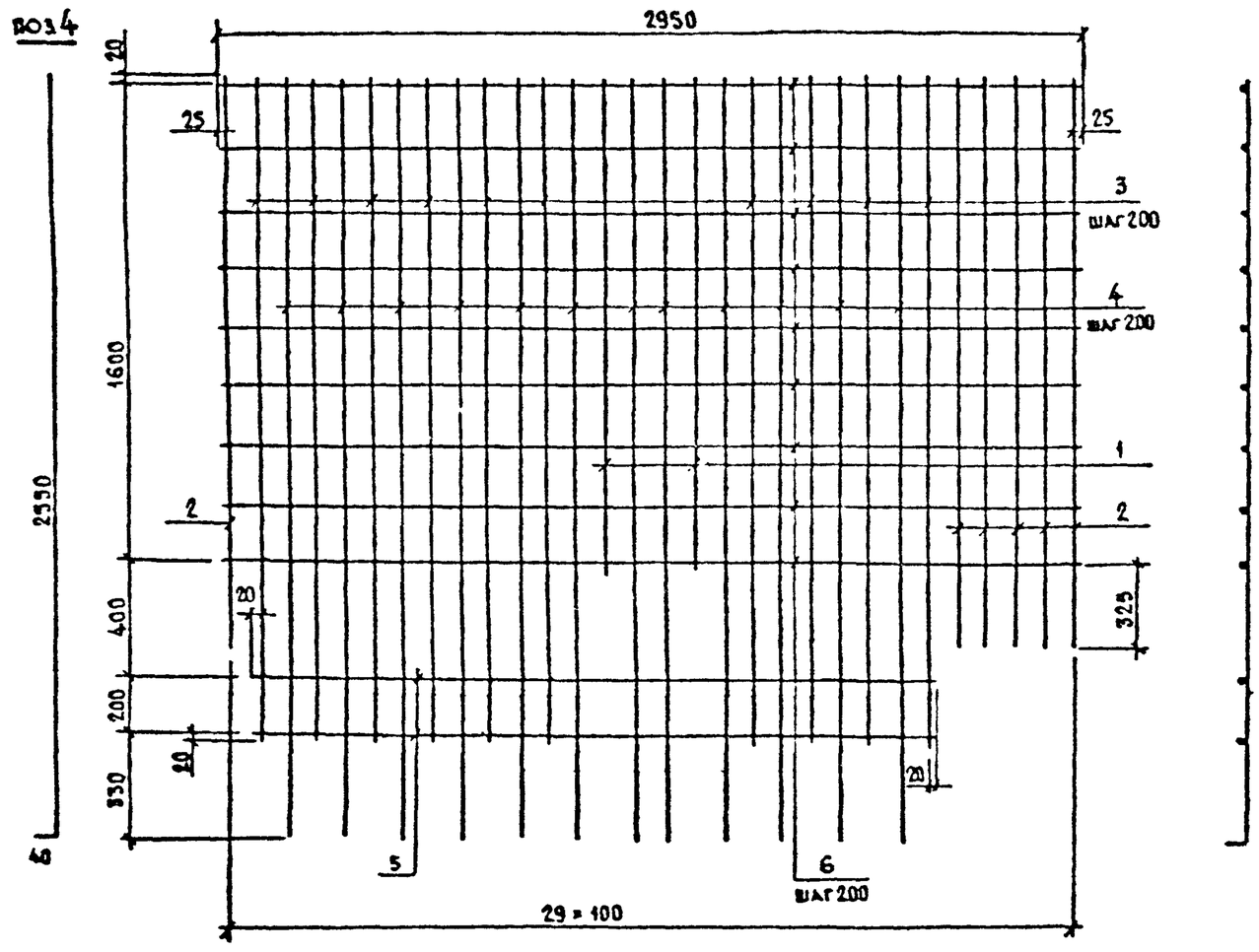

Марка	Поз.	Наименование	Кол	Масса ед., кг	Масса, кг
С-ТАII-17	1	Ø10 AII, ℓ=1640	2	1,0	61,5
	2	10 AII, ℓ=1945	6	1,2	
	3	10 AII, ℓ=2240	10	1,4	
	4	10 AII, ℓ=2590	12	1,6	
	5	10 AII, ℓ=2340	2	1,5	
	6	10 AII, ℓ=2950	9	1,8	
С-ТАIII-17	1	Ø10 AIII, ℓ=1640	2	1,0	61,5
	2	10 AIII, ℓ=1945	6	1,2	
	3	10 AIII, ℓ=2240	10	1,4	
	4	10 AIII, ℓ=2590	12	1,6	
	5	10 AIII, ℓ=2340	2	1,5	
	6	10 AIII, ℓ=2950	9	1,8	

ГОСТ на сортамент и марки стали см. Технические требования 3.503.1-81.2-1-ТТ

Н. контр.	Ивянский		28.03.88	3.503.1-81.2-1-43
Нач ОИС	Постовой		28.03.88	
Гл. спец.	Ивянский		28.03.88	Сетка С-ТАII-17, С-ТАIII-17
ГИП	Маркин		28.03.88	Стадия: Р; Лист: ; Листов: 1
Рук бриг.	Старова		28.03.88	
Ст. инж.	Чуприна		28.03.88	СОЮЗДОРПРОЕКТ
Инженер	Сорокин		28.03.88	

Формат А3

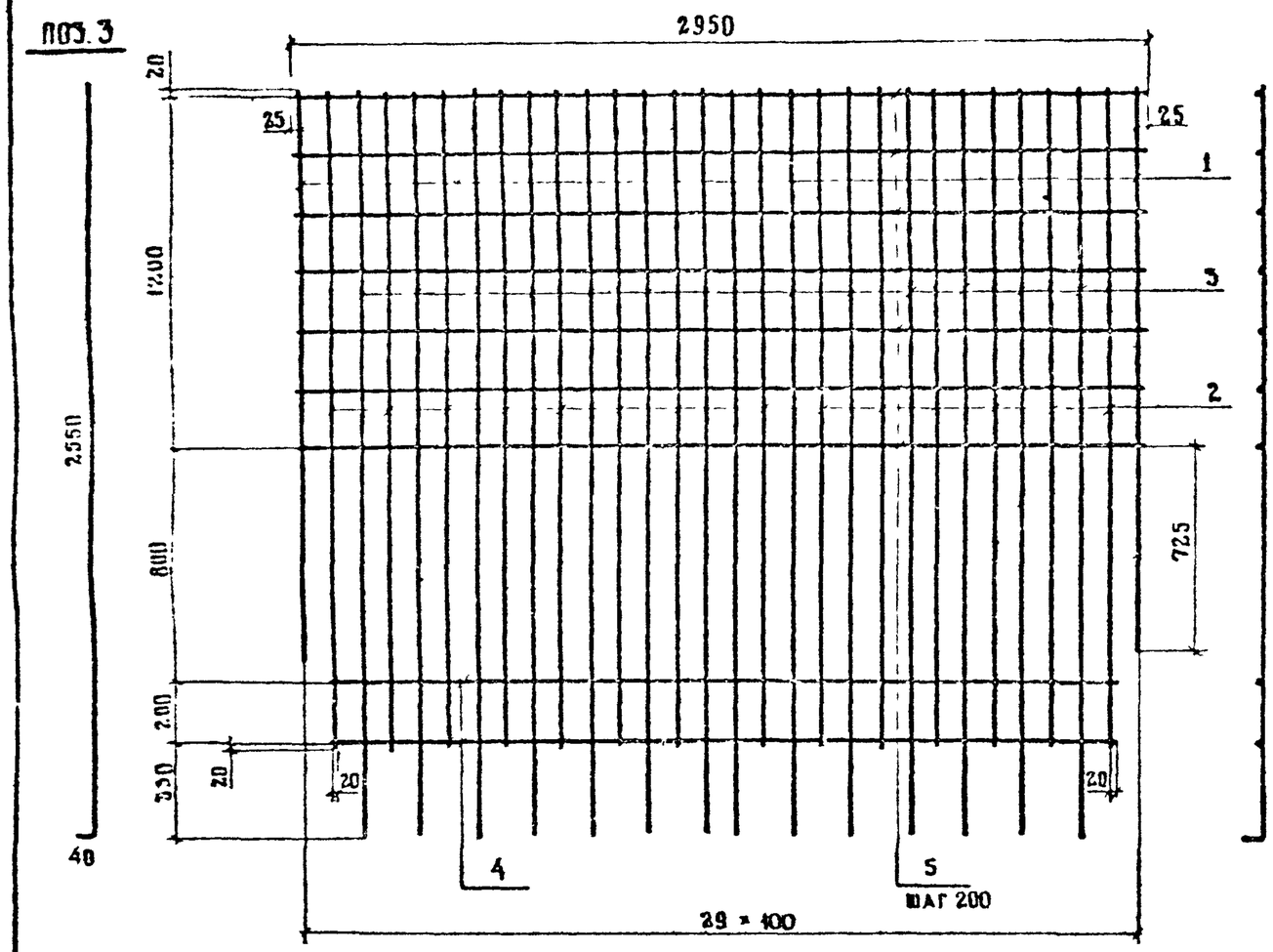

Марка	Поз.	Наименование	Кол	Масса ед., кг	Масса кг
С-ТАII-18	1	⌀ 10 А II, ℓ = 1945	2	1,2	59,9
	2	10 А II, ℓ = 2240	14	1,4	
	3	10 А II, ℓ = 2590	14	1,6	
	4	10 А II, ℓ = 2740	7	1,7	
	5	10 А II, ℓ = 2950	2	1,8	
С-ТАIII-18	1	⌀ 10 А III, ℓ = 1945	2	1,2	59,9
	2	10 А III, ℓ = 2240	14	1,4	
	3	10 А III, ℓ = 2590	14	1,6	
	4	10 А III, ℓ = 2740	7	1,7	
	5	10 А III, ℓ = 2950	2	1,8	

ГОСТ на сортамент и марки стали см. Технические требования 3.503.1-81.2-1-ТТ

Н. контр.	Ивянский			3.503.1-81.2-1-44			
Нач. ОИС	Лостовой						
Гл. спец.	Ивянский			Сетка С-ТАII-18 С-ТАIII-18	Стадия	Лист	Листов
ГИП	Маркин				Р		1
Рук. бриг.	Старова				Союздорпроект		
Ст. инж.	Чуприна						
Инженер	Сорокин						

Формат А3

Поз 3

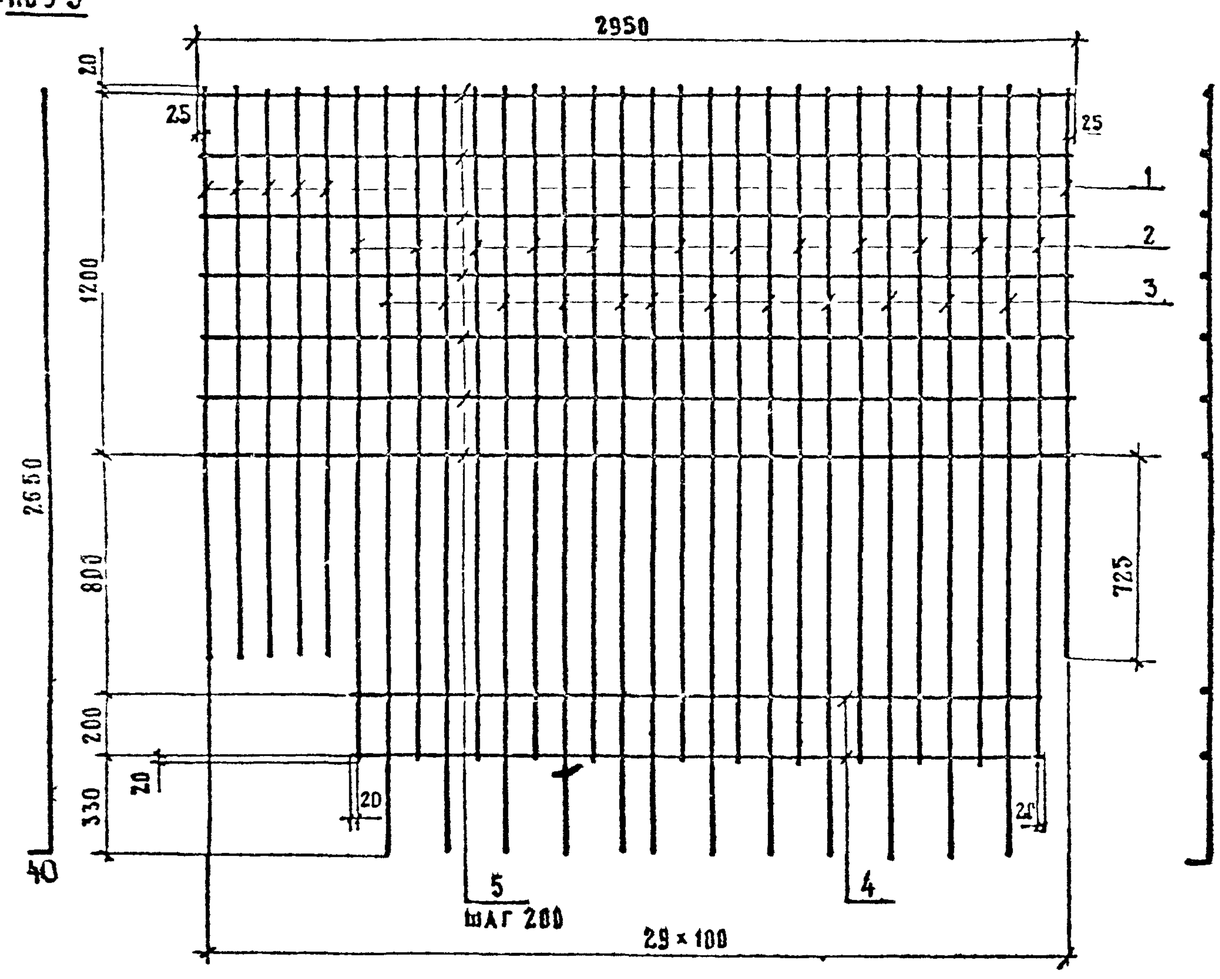

Марка	Поз.	Наименование	Кол	Масса ед., кг	Масса, кг
С-ТАII-19	1	⌀ 10 AII, ℓ = 1945	6	1.2	58.8
	2	10 AII, ℓ = 2240	12	1.4	
	3	10 AII, ℓ = 2590	12	1.6	
	4	10 AII, ℓ = 2340	2	1.5	
	5	10 AII, ℓ = 2950	7	1.8	
С-ТАIII-19	1	⌀ 10 AIII, ℓ = 1945	6	1.2	58.8
	2	10 AIII, ℓ = 2240	12	1.4	
	3	10 AIII, ℓ = 2590	12	1.6	
	4	10 AIII, ℓ = 2340	2	1.5	
	5	10 AIII, ℓ = 2950	7	1.8	

ГОСТ на сортамент и марки стали см. Технические требования 3.503.1-81.2-1-ТТ

Н. контр.	Ивянский		28.03.88	3.503.1-81.2-1-45			
Нач. ОИС	Постовой		28.03.88				
Гл. спец.	Ивянский		28.03.88	Сетка С-ТАII-19 С-ТАIII-19	Стадия	Лист	Листов
ГИП	Маркин		28.03.88		Р		1
Рук. бриг.	Старова		28.03.88		Союздорпроект		
Ст. инж.	Чуприна		24.03.88				
Инженер	Сорокин		24.03.88				

Формат А3

Поз.3

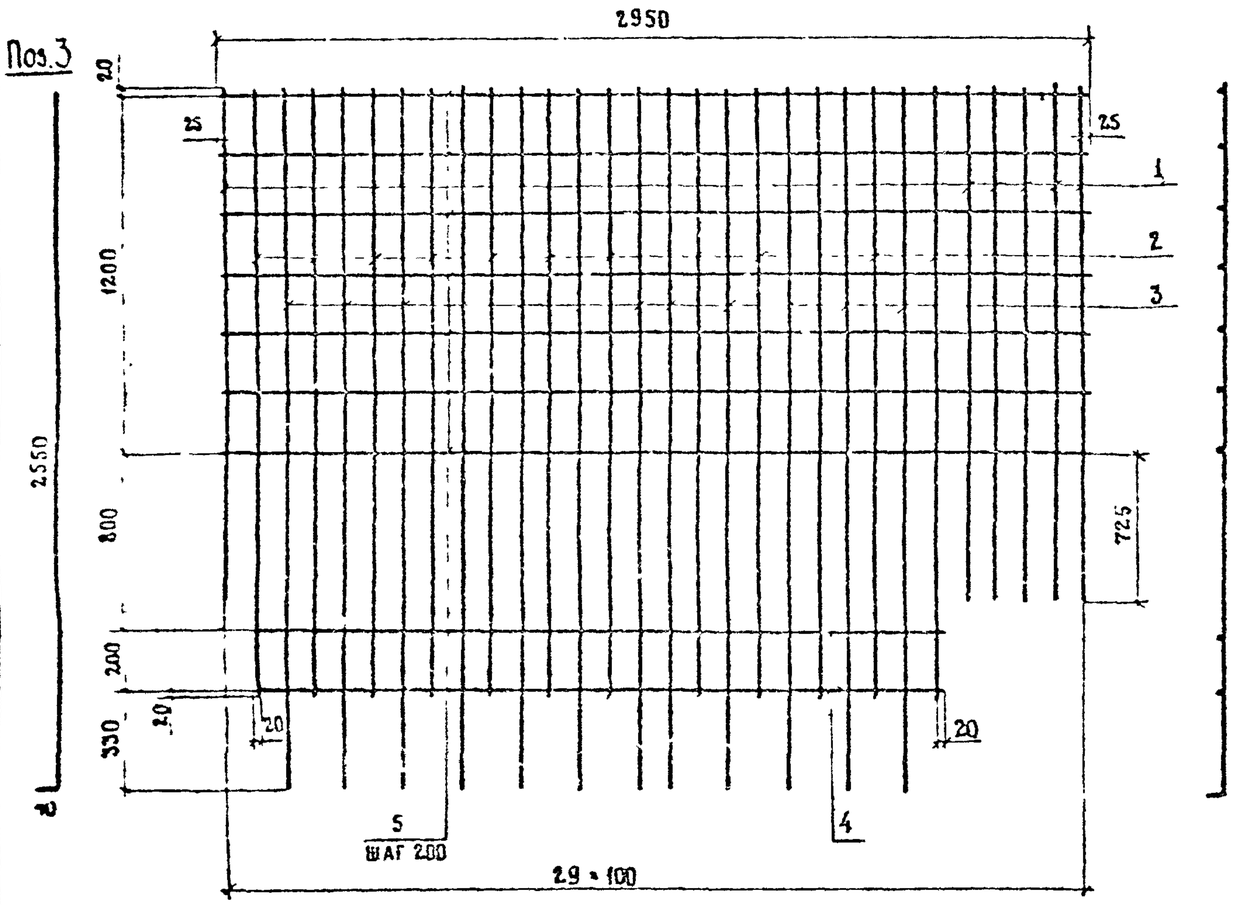

МАРКА	Поз	НАИМЕНОВАНИЕ	КОЛ	МАССА ЕД., КГ	МАССА, КГ
С-ТАII-20	1	⌀ 10 AII, ℓ = 1945	6	1,2	58,8
	2	10 AII, ℓ = 2240	12	1,4	
	3	10 AII, ℓ = 2590	12	1,6	
	4	10 AII, ℓ = 2340	2	1,5	
	5	10 AII, ℓ = 2950	7	1,8	
С-ТАIII-20	1	⌀ 10 AIII, ℓ = 1945	6	1,2	58,8
	2	10 AIII, ℓ = 2240	12	1,4	
	3	10 AIII, ℓ = 2590	12	1,6	
	4	10 AIII, ℓ = 2340	2	1,5	
	5	10 AIII, ℓ = 2950	7	1,8	

ГОСТ на сортамент и марки стали см. Технические требования 3.503.1-81.2-1-ТТ

Н. КОНТР.	ИВЯНСКИЙ		27.05.88	3.503.1-81.2-1-46		
НАЧ. ОИС	ПОСТОВОЙ		27.05.88			
ГА. СПЕЦ.	ИВЯНСКИЙ		27.05.88	СЕТКА С-ТАII-20 С-ТАIII-20	СТАДИЯ	ЛИСТ	ЛИСТОВ
ГИП	МАРКИН		27.05.88		Р		1
РУК БРИГ.	СТАРОВА		27.05.88		СОЮЗДОРПРОЕКТ		
СТ. ИНЖ.	ЧУПРИНА		27.05.88				
ИНЖЕНЕР	СОРОКИН		27.05.88				

Формат А3

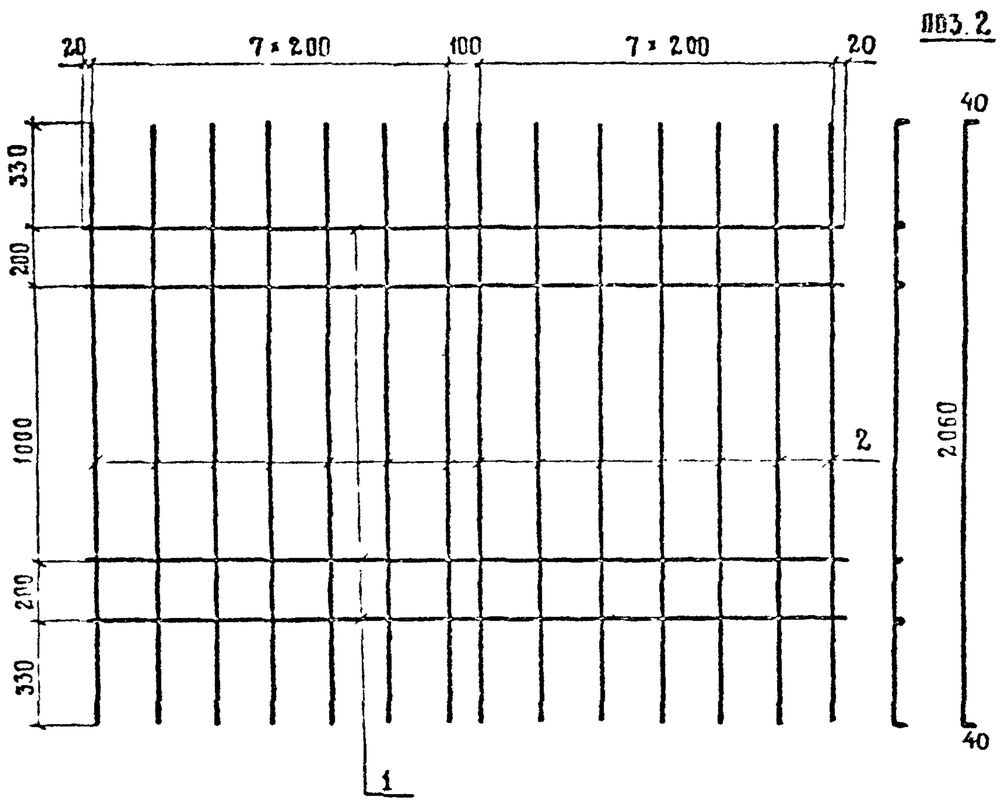

Марка	Поз.	Наименование	Кол	Масса ед., кг	Масса каркаса кг
С-ТАII-21	1	Ø 10 AI, ℓ = 2940	4	1,8	29,6
	2	10 AII, ℓ = 2140	16	1,4	
С-ТАIII-21	1	Ø 10 AI, ℓ = 2940	4	1,8	29,6
	2	10 AIII, ℓ = 2140	16	1,4	

ГОСТ на сортамент и марки стали см. Технические требования 3.503.1-81.2-1-ТТ

Н. контр.	Ивянский		
Нач отд.	Постовой		
Гл спец	Ивянский		
ГИП	Маркин		
Рук бр	Старова		
Ст. инж	Чуприна		
Инженер	Сорокин		

3.503.1-81.2-1-47

Сетка С-ТАII-21
С-ТАIII-21

Стадия	Лист	Листов
Р		1

Союздорпроект

Формат А4

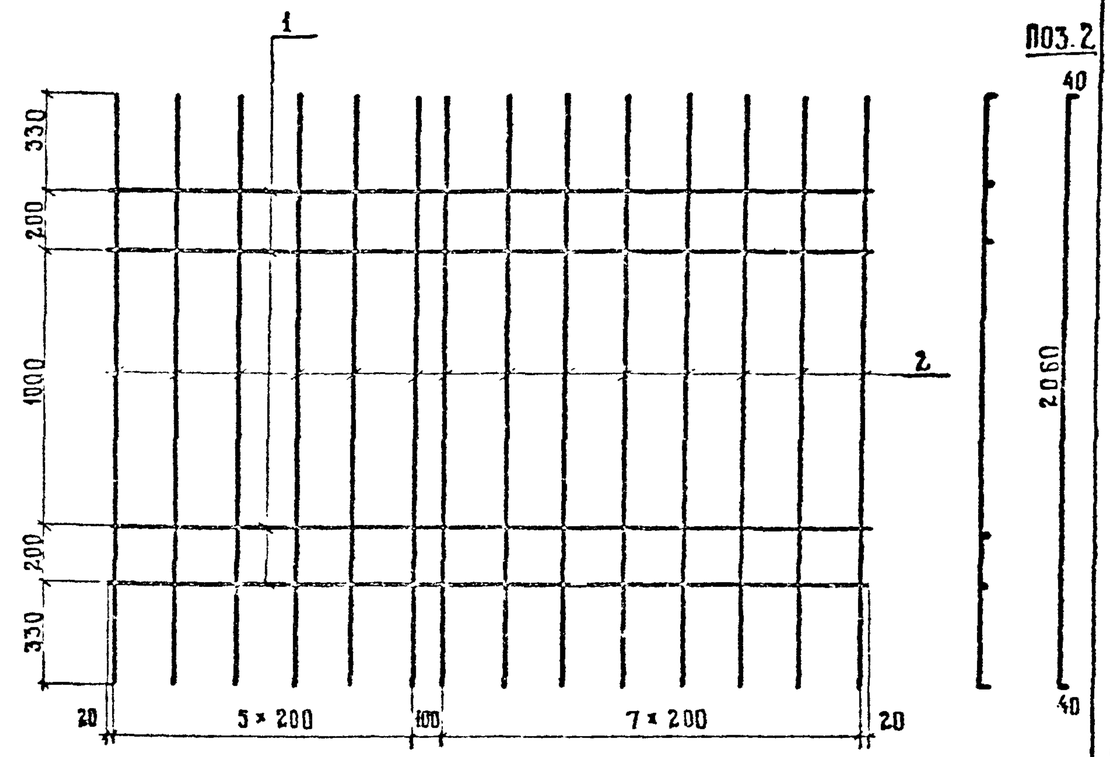

Марка	Поз	Наименование	Кол	Масса ед., кг	Масса сетки, кг
С-ТАII-22	1	Ø 10 AI, ℓ = 2640	4	1,6	26,0
	2	10 AII, ℓ = 2140	14	1,4	
С-ТАIII-22	1	Ø 10 AI, ℓ = 2640	4	1,6	26,0
	2	10 AIII, ℓ = 2140	14	1,4	

ГОСТ на сортамент и марки стали см. Технические требования 3.503.1-81.2-1-ТТ

Н контр.	Ивянский		
Нач отд	Постовой		
Гл. спец.	Ивянский		
ГИП	Маркин		
Рук бр.	Старова		
Ст. инж	Чуприна		
Инженер	Сорокин		

3.503.1-81.2-1-48

Сетка С-ТАII-22
С-ТАIII-22

Стадия	Лист	Листов
Р		1

Союздорпроект

Формат А4

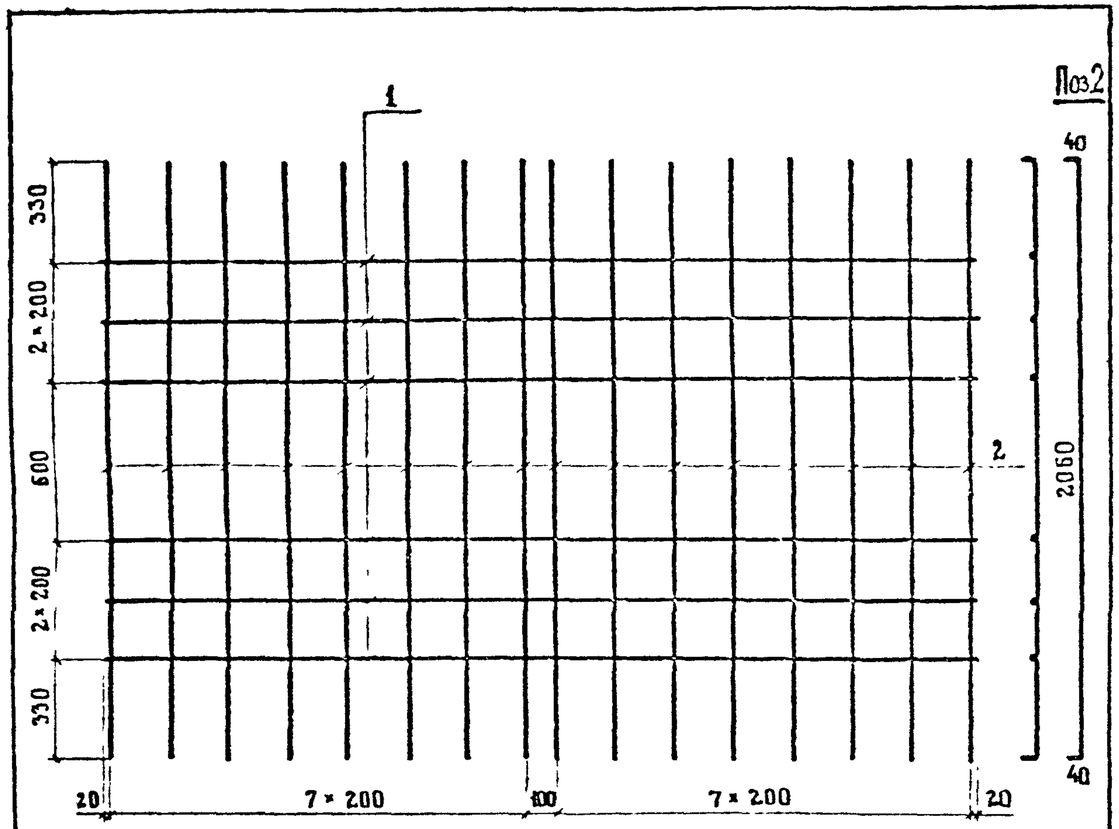

МАРКА	ПОЗ.	НАИМЕНОВАНИЕ	КОЛ.	МАССА ЕД., КГ	МАССА, КГ
С-ТА II-23	1	∅ 10 А II, ℓ = 2940	6	1.8	33.2
	2	10 А II, ℓ = 2140	16	1.4	
С-ТА III-23	1	∅ 10 А III, ℓ = 2940	6	1.8	33.2
	2	10 А III, ℓ = 2140	16	1.4	

ГОСТ на сортамент и марки стали см. Технические требования 3.503.1-81.2-1-ТТ

Н. КОНТР.	ИВЯНСКИЙ		24.03.88	3. 503. 1-81.2-1-49
НАЧ. ОИС	ПОСТОВОЙ		24.03.88	
ГА СПЕЦ	ИВЯНСКИЙ		24.03.88	Сетка С-ТА II-23 С-ТА III-23
ГИП	МАРКИН		24.03.88	
РУК БРИГ	СТАРОВА		23.03.88	
СТ. ИНЖ	ЧУПРИНА		23.03.88	
ИНЖЕНЕР	СОРОКИН		23.03.88	

СТАДИЯ	ЛИСТ	ЛИСТОВ
Р		1

СОЮЗДОРПРОЕКТ

Формат А4

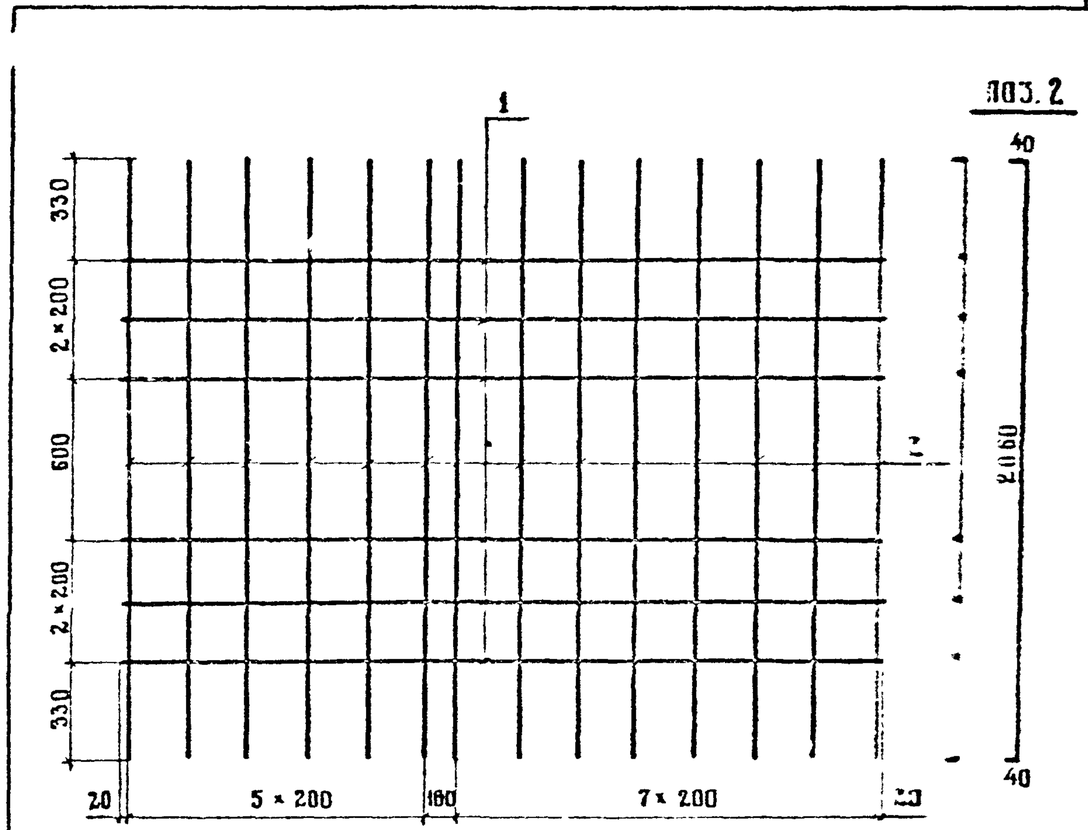

МАРКА	ПОЗ.	НАИМЕНОВАНИЕ	КОЛ	МАССА ЕД., КГ	МАССА, КГ
С-ТА II-24	1	∅ 10 А II, ℓ = 2640	6	1.5	29.2
	2	10 А II, ℓ = 2140	14	1.4	
С-ТА III-24	1	∅ 10 А III, ℓ = 2640	6	1.5	29.2
	2	10 А III, ℓ = 2140	14	1.4	

ГОСТ на сортамент и марки стали см. Технические требования 3.503.1-81.2-1-ТТ

Н КОНТР	ИВЯНСКИЙ		24.03.88	3. 503. 1-81. 2-1-50
НАЧ ОИС	ПОСТОВОЙ		24.03.88	
ГА СПЕЦ.	ИВЯНСКИЙ		24.03.88	Сетка С-ТА II-24 С-ТА III-24
ГИП	МАРКИН		24.03.88	
РУК БРИГ	СТАРОВА		23.03.88	
СТ. ИНЖ	ЧУПРИНА		23.03.88	
ИНЖЕНЕР	СОРОКИН		23.03.88	

СТАДИЯ	ЛИСТ	ЛИСТОВ
Р		1

СОЮЗДОРПРОЕКТ

Формат А4

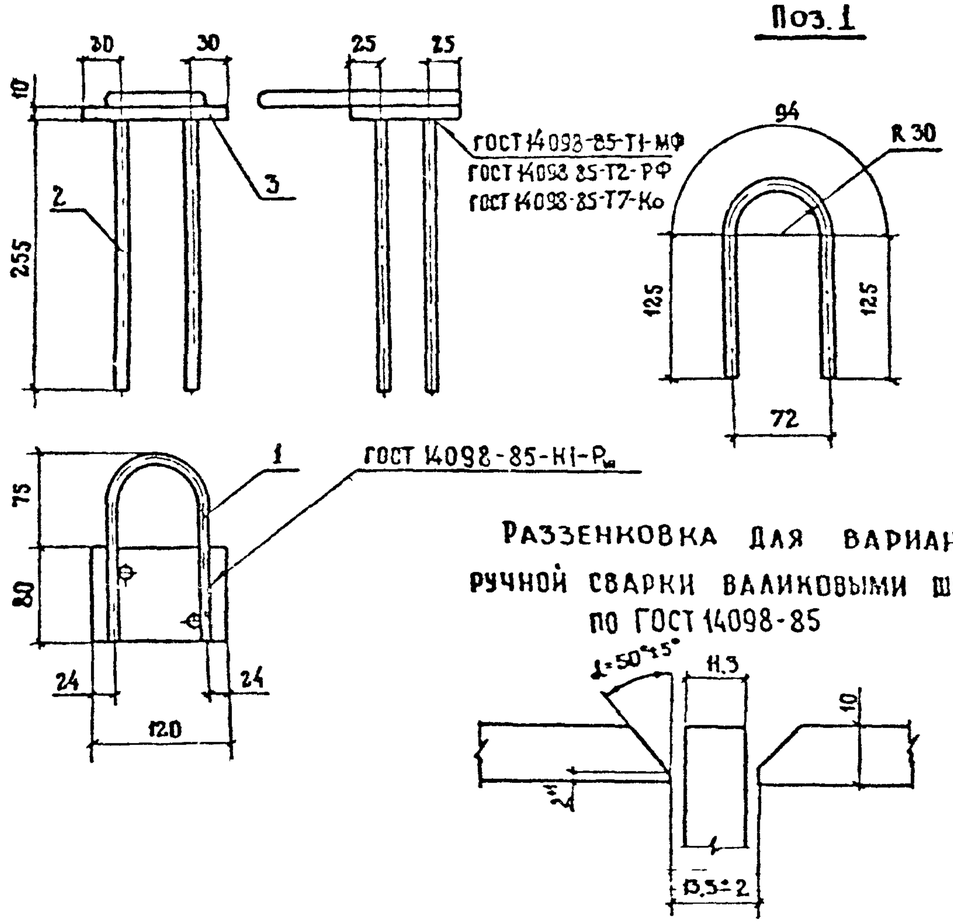

Марка	Поз	Наименование	Кол.	Масса ед., кг	Масса, кг
МН-ТАII-1	1	⌀ 10 AI, ℓ=344	1	0.2	1.4
	2	⌀ 10 AII, ℓ=270	2	0.2	
	3	— 10×80, ℓ=120	1	0.8	
МН-ТАIII-1	1	⌀ 10 AI, ℓ=340	1	0.2	1.4
	2	⌀ 10 AIII, ℓ=270	2	0.2	
	3	— 10×80, ℓ=120	1	0.8	

ГОСТ на сортамент и марки стали см. Технические требования 3.503.1-81.2-1-ТТ

Н контр.	Ивянский		28.03.88	3.503.1-81.2-1-51		
Нач отд	Постовой		28.03.88			
Гл спец	Ивянский		28.03.88	Изделие закладное МН-ТАII-1; МН-ТАIII-1	Стадия	Лист	Листов
Гип	Маркин		28.03.88		Р		1
Рук бриг	Старова		25.03.88		Союздорпроект		
Ст инж	Чуприна		25.03.88				
Инженер	Сорокин		25.03.88				

Формат А4

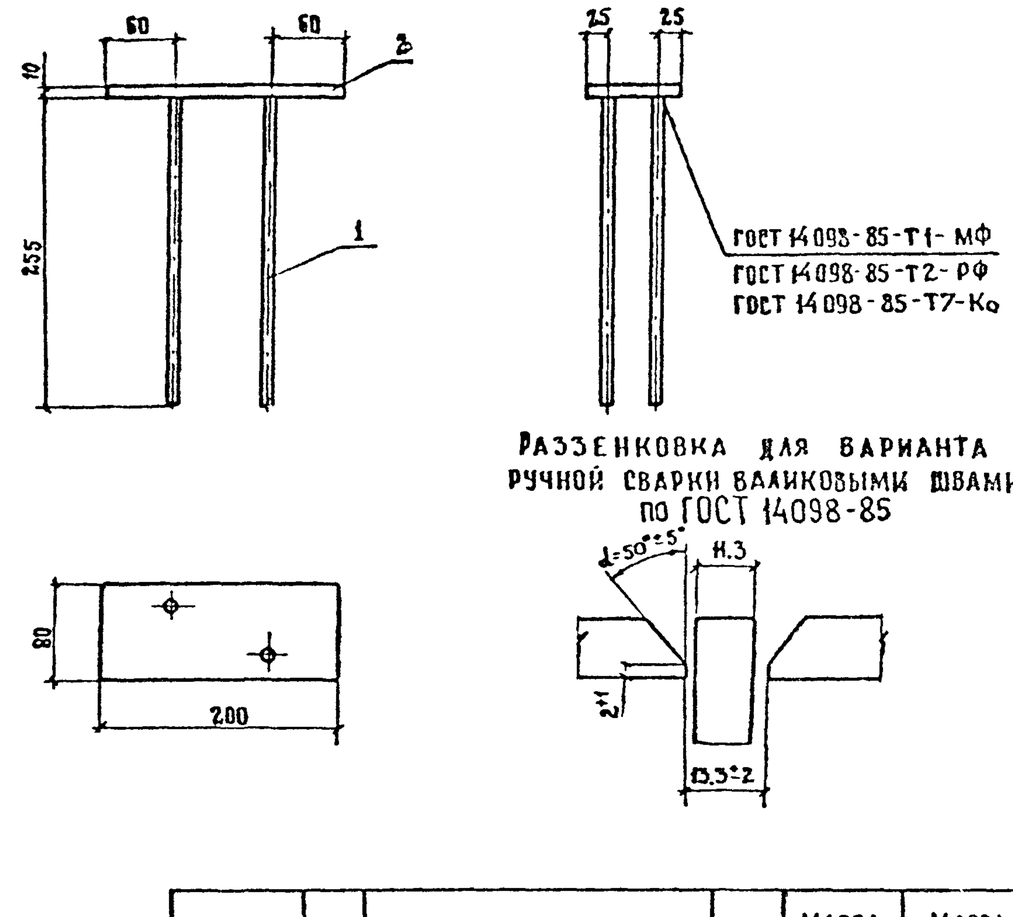

Марка	Поз.	Наименование	Кол	Масса ед., кг	Масса, кг
МН-ТАII-2	1	⌀ 10 AII, ℓ=270	2	0.2	1.7
	2	— 10×80, ℓ=200	1	1.3	
МН-ТАIII-2	1	⌀ 10 AIII, ℓ=270	2	0.2	1.7
	2	— 10×80, ℓ=200	1	1.3	

ГОСТ на сортамент и марки стали см. Технические требования 3.503.1-81.2-1-ТТ

Н контр	Ивянский		28.03.88	3.503.1-81.2-1-52		
Нач отд	Постовой		28.03.88			
Гл спец	Ивянский		28.03.88	Изделие закладное МН-ТАII-2; МН-ТАIII-2	Стадия	Лист	Листов
Гип	Маркин		28.03.88		Р		1
Рук бриг	Старова		25.03.88		Союздорпроект		
Ст. инж	Чуприна		25.03.88				
Инженер	Сорокин		25.03.88				

Формат А4

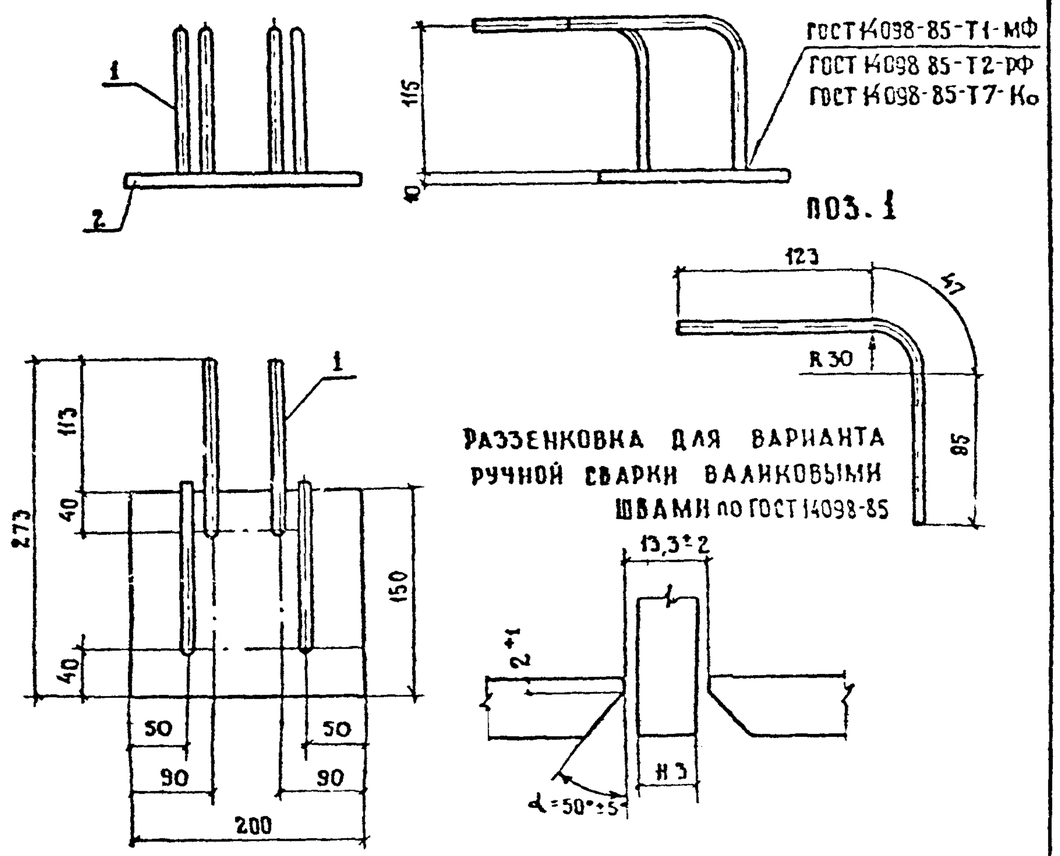

Марка	Поз.	Наименование	Кол	Масса ед. кг	Масса ед. кг
МН-ТАII-3	1	⌀ 10 AII ℓ=270	4	0,2	3,3
	2	— 10×150 ℓ=200	1	2,5	
МН-ТАIII-3	1	⌀ 10 AIII ℓ=270	4	0,2	3,3
	2	— 10×150 ℓ=200	1	2,5	

ГОСТ на сортамент и марки стали см. Технические требования 3.503.1-81.2-1-ТТ

Н. контр.	Ивянский		28.03.84	3.503.1-81.2-1-53		
Нач отдела	Постовой		28.03.84			
Гл спец.	Ивянский		28.03.84	Изделие закладное МН-ТАII-3; МН-ТАIII-3	Стадия	Лист	Листов
ГИП	Маркин		25.03.84		Р		1
Рук бриг	Старова		27.03.84		Союздорпроект		
Ст. инж.	Чуприна		27.03.84				
Инженер	Сорокин		27.03.84				

Формат А4

Марка	Поз.	Наименование	Кол	Масса ед. кг	Масса, кг
МН-ТАII-4	1	⌀ 12 AII ℓ=250	2	0,2	2,8
	2	— 10×100 ℓ=150	2	1,2	
МН-ТАIII-4	1	⌀ 12 AIII ℓ=250	2	0,2	2,8
	2	— 10×100 ℓ=150	2	1,2	

ГОСТ на сортамент и марки стали см. Технические требования 3.503.1-81.2-1-ТТ

Н. контр.	Ивянский		28.03.84	3.503.1-81.2-1-54		
Нач ОИС	Постовой		28.03.84			
Гл спец	Ивянский		28.03.84	Изделие закладное МН-ТАII-4; МН-ТАIII-4	Стадия	Лист	Листов
ГИП	Маркин		25.03.84		Р		1
Рук бриг	Старова		27.03.84		Союздорпроект		
Ст. инж	Чуприна		27.03.84				
Инженер	Сорокин		27.03.84				

Формат А4

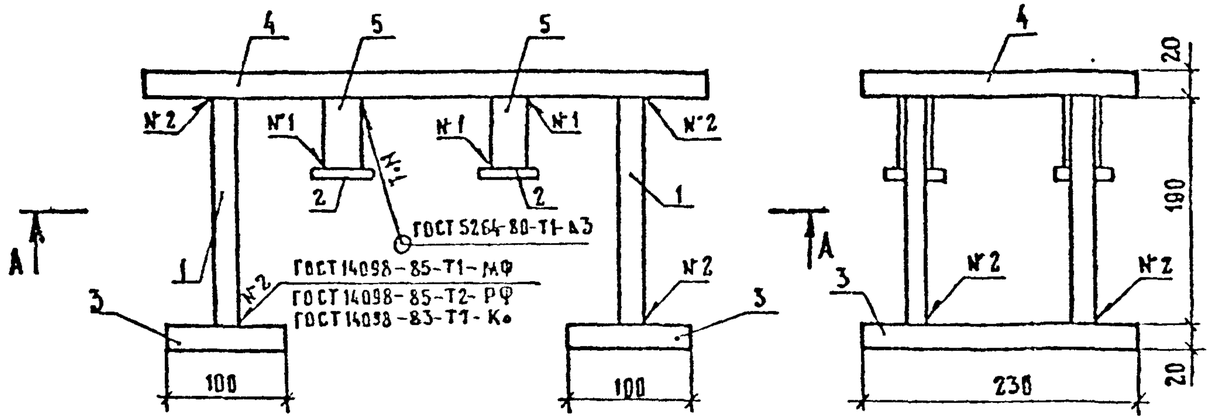

А - А

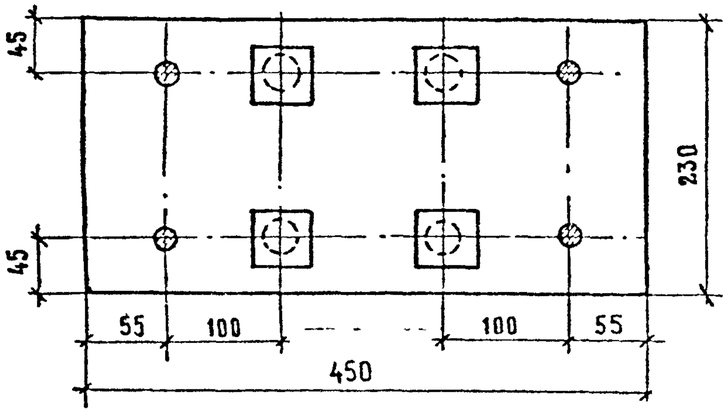

Разбивка для варианта ручной сварки валиковыми швами по ГОСТ 14098-85

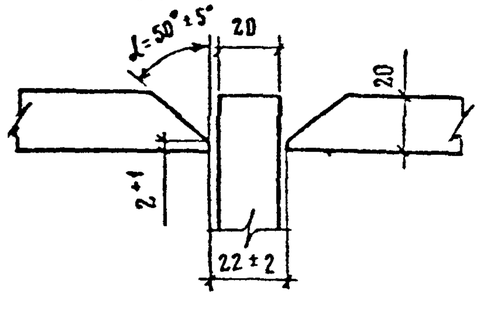

Поз. 4

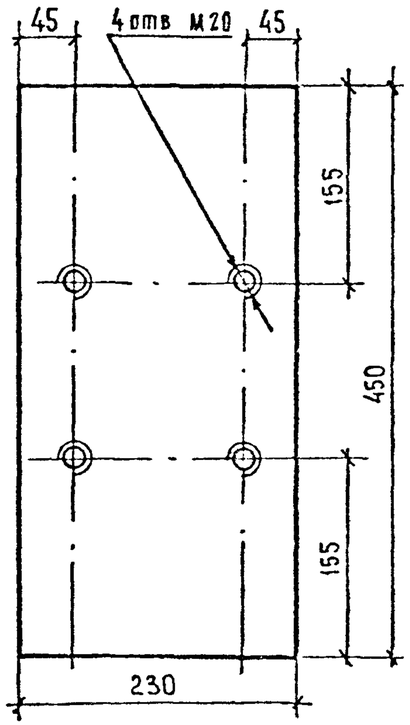

Марка	Поз	Наименование	Кол	Масса ед, кг	Масса, кг
МН-ТАII-5	1	⌀ 18 AII, ℓ=220	4	0,5	21,1
	2	— 10×50, ℓ=50	4	0,2	
	3	— 20×100, ℓ=230	2	0,5	
	4	— 20×230, ℓ=450	1	16,9	
	5	○ 28×2,5, ℓ=60	4	0,1	
МН-ТАIII-5	1	⌀ 18 AIII, ℓ=220	4	0,5	21,1
	2	— 10×50, ℓ=50	4	0,2	
	3	— 20×100, ℓ=230	2	0,5	
	4	— 20×230, ℓ=450	1	16,9	
	5	○ 28×2,5, ℓ=60	4	0,1	

ГОСТ на сортамент и марки стали см. Технические требования 3.503.1-81.2-1-ТТ

Н контр	Иванский		28.03.85	3.503.1-81.2-1-55
Нач ОИС	Постовой		28.03.85	
Гл спец	Иванский		28.03.85	Изделие закладное МН-ТАII-5; МН-ТАIII-5
ГИП	Маркин		28.03.85	Стадия Р, Листов 1
Рук бриг	Старова		28.03.85	Союздорпроект
Ст инж	Чуприна		28.03.85	
Инженер	Сорокин		28.03.85	

Формат А3

МН-6

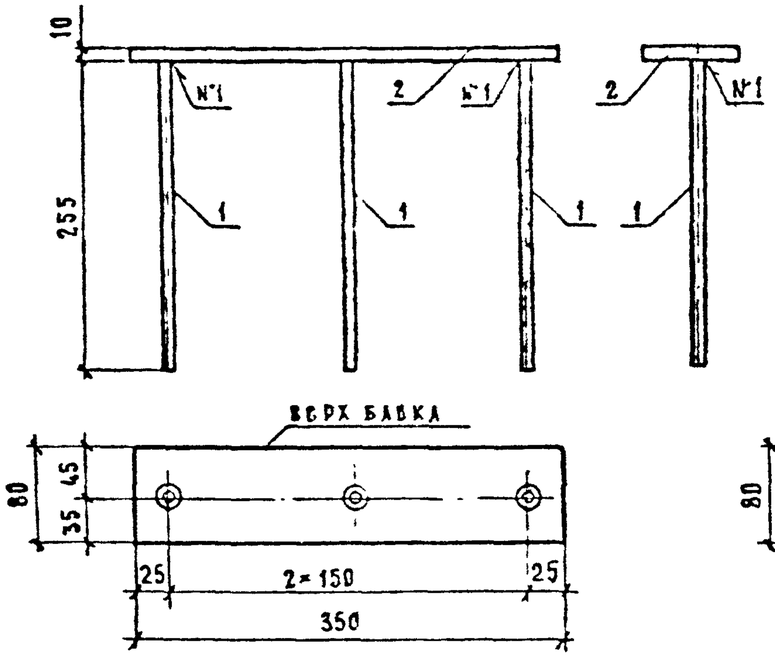

МН-7

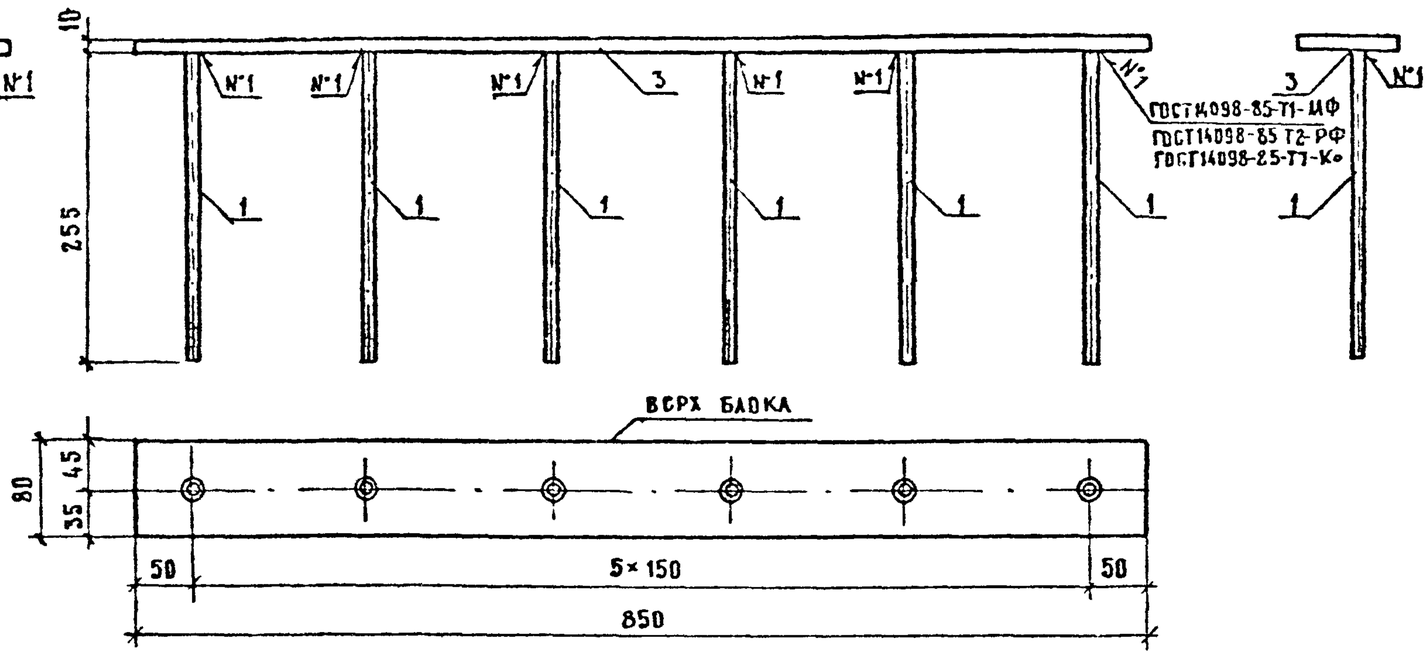

Разделковка для варианта ручной сварки валиковыми швами по ГОСТ 14098-85

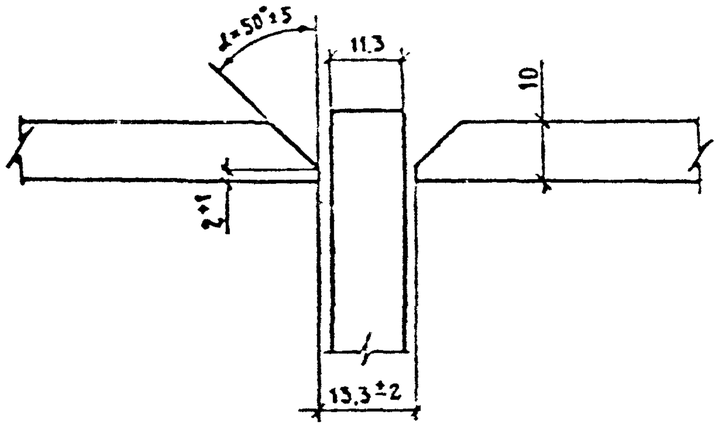

Марка изделия закладного	Поз.	Наименование	Кол	Масса ед., кг	Масса изделия закладного
МН-ТАII-6	1	⌀10 AII, ℓ=265	3	0,2	2,9
	2	-10×80, ℓ=350	1	2,3	
МН-ТАIII-6	1	⌀10 AIII, ℓ=265	3	0,2	2,9
	2	-10×80, ℓ=350	1	2,3	
МН-ТАII-7	1	⌀10 AII, ℓ=265	6	0,2	6,5
	3	-10×80, ℓ=850	1	5,3	
МН-ТАIII-7	1	⌀10 AIII, ℓ=265	6	0,2	6,5
	3	-10×80, ℓ=850	1	5,3	

ГОСТ на сортамент и марки стали см. Технические требования 3.503.1-81.2-1-ТТ

Н контр	Ивянский		
Нач отд	Постовой		
Гл спец	Ивянский		
ГИП	Маркин		
Рук брига	Старова		
Ст. инж.	Чуприна		
Инженер	Сорокин		

3.503.1-81.2-1-56

Изделие закладное МН-ТАII-6, МН-ТАIII-6, МН-ТАII-7, МН-ТАIII-7

Стадия	Лист	Листов
Р		1

СОЮЗДОРПРОЕКТ

Формат А3

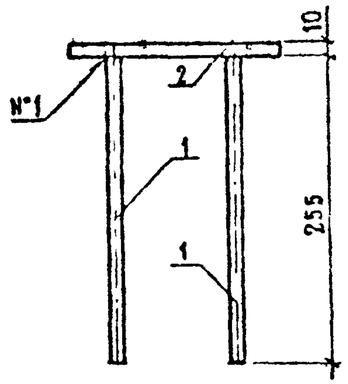

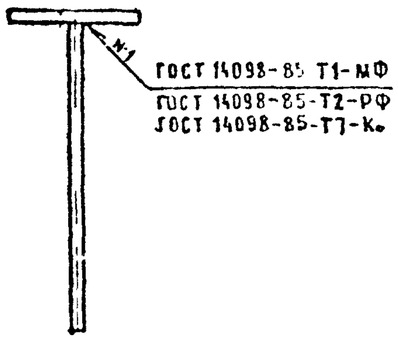

Раззенковка для варианта ручной сварки валиковыми швами по ГОСТ 14098-85

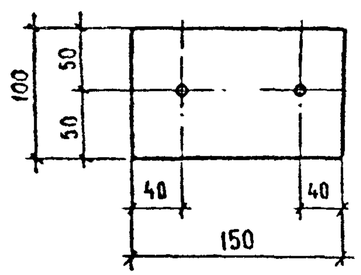

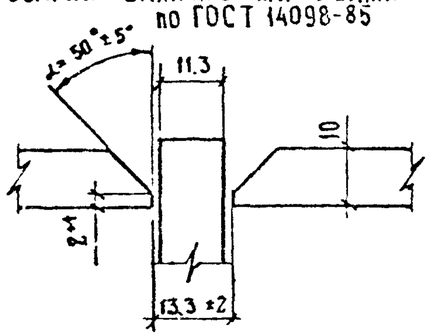

Марка	Поз	Наименование	Кол.	Масса ед., кг	Масса, кг
МН-ТАII-8	1	Ø 10 AII, ℓ = 270	2	0.2	2.0
	2	— 10 × 100, ℓ = 150	1	1.6	
МН-ТАIII-8	1	Ø 10 AIII, ℓ = 270	2	0.2	2.0
	2	— 10 × 100, ℓ = 150	1	1.6	

ГОСТ на сортамент и марки стали см. Технические требования 3.503.1-81.2-1-ТТ

Н контр	Ивянский			3.503.1-81.2-1-57		
Нач ОИС	Постовой					
Гл спец	Ивянский			Изделие закладное МН-ТАII-8; МН-ТАIII-8	Стадия	Лист	Листов
ГИП	Маркин				Р		1
Рук бриг	Старова				Союздорпроект		
Ст инж	Чуприна						
Инженер	Сорокин						

Формат А4

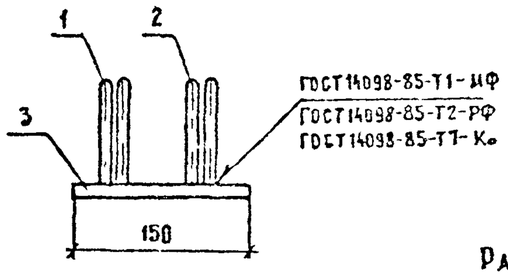

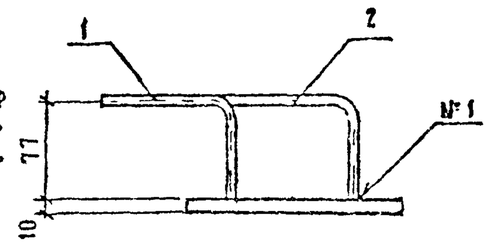

Раззенковка для варианта ручной сварки валиковыми швами по ГОСТ 14098-85

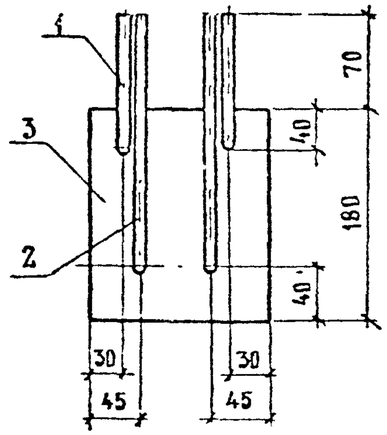

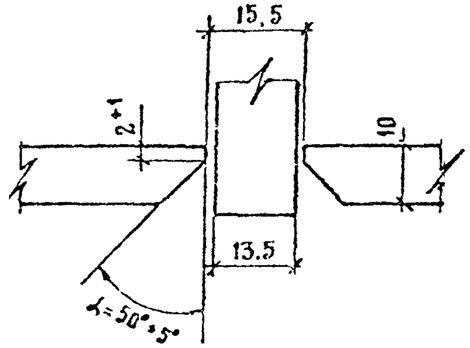

Марка	Поз.	Наименование	Кол.	Масса ед., кг	Масса, кг
МН-ТАII-9	1	Ø 12 AII, ℓ = 132	2	0.1	2.7
	2	Ø 12 AII, ℓ = 272	2	0.2	
	3	— 10 × 180, ℓ = 150	1	2.1	
МН-ТАIII-9	1	Ø 12 AIII, ℓ = 132	2	0.1	2.7
	2	Ø 12 AIII, ℓ = 272	2	0.2	
	3	— 10×180, ℓ = 150	1	2.1	

ГОСТ на сортамент и марки стали см. Технические требования 3.503.1-81.2-1-ТТ

Н контр	Ивянский			3.503.1-81.2-1-58		
Нач ОИС	Постовой					
Гл спец	Ивянский			Изделие закладное МН-ТАII-9; МН-ТАIII-9	Стадия	Лист	Листов
ГИП	Маркин				Р		1
Рук бриг	Старова				Союздорпроект		
Ст инж	Чуприна						
Инженер	Сорокин						

Формат А4

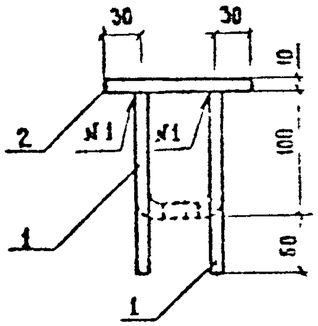

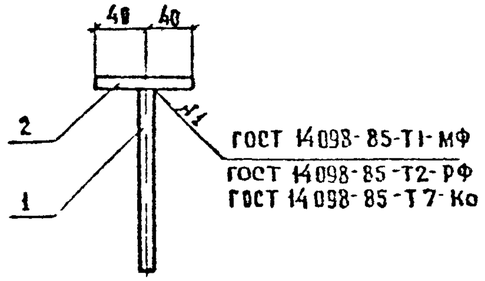

Раззенковка для варианта ручной сварки валиковыми швами по ГОСТ 14098-85

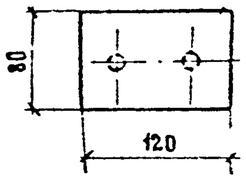

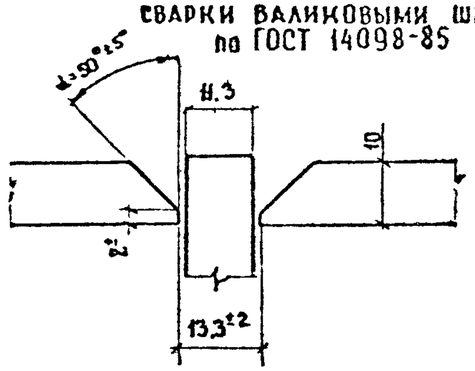

Марка	Поз.	Наименование	Кол.	Масса ед., кг	Масса, кг
МН-ТАII-10	1	⌀ 10 AII, ℓ = 160	2	0,1	1,0
	2	– 10×80, ℓ = 120	1	0,8	
МН-ТАIII-10	1	⌀ 10 AIII, ℓ = 160	2	0,1	1,0
	2	– 10×80, ℓ = 120	1	0,8	

ГОСТ на сортамент и марки стали см. Технические требования 3.503.1-81.2-1-ТТ

Н контр	Ивянский		
Нач ОИС	Постовой		
Гл спец	Ивянский		
ГИП	Маркин		
Рук бриг	Старова		
Ст. инж	Чуприна		
Инженер	Сорокин		

3.503.1-81.2-1-59

Изделие закладное МН-ТАII-10; МН-ТАIII-10

Стадия	Лист	Листов
Р		1

СОЮЗДОРПРОЕКТ

Формат А4

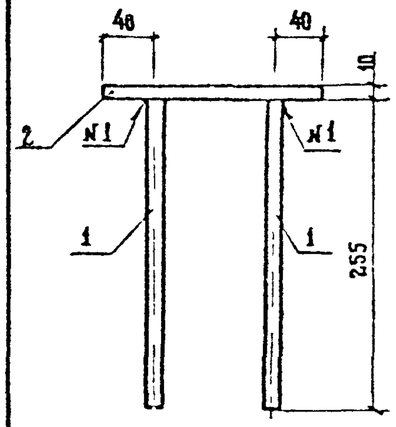

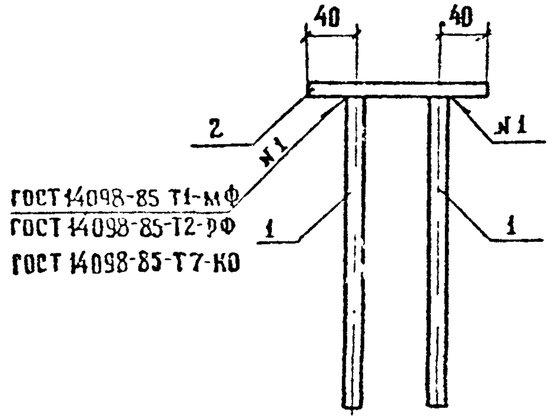

Раззенковка для варианта ручной сварки валиковыми швами по ГОСТ 14098-85

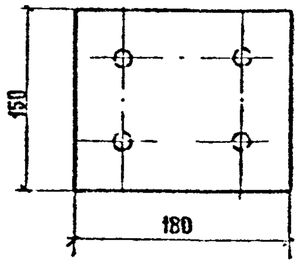

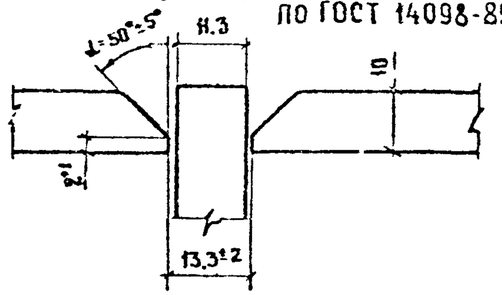

Марка	Поз.	Наименование	Кол.	Масса ед., кг	Масса, кг
МН-ТАII-11	1	⌀ 10 AII, ℓ = 265	4	0,2	2,9
	2	– 10×180, ℓ = 150	1	2,1	
МН-ТАIII-11	1	⌀ 10 AIII, ℓ = 265	4	0,2	2,9
	2	– 10×180, ℓ = 150	1	2,1	

ГОСТ на сортамент и марки стали см. Технические требования 3.503.1-81.2-1-ТТ

Н контр	Ивянский		
Нач ОИС	Постовой		
Гл спец	Ивянский		
ГИП	Маркин		
Рук бриг	Старова		
Ст инж	Чуприна		
Инженер	Сорокин		

3.503.1-81.2-1-60

Изделие закладное МН-ТАII-11; МН-ТАIII-11

Стадия	Лист	Листов
Р		1

СОЮЗДОРПРОЕКТ

Формат А4

МАРКА ЭЛЕМЕНТА	ИЗДЕЛИЯ АРМАТУРНЫЕ			ИЗДЕЛИЯ ЗАКЛАДНЫЕ										ОБЩИЙ РАСХОД, КГ
	АРМАТУРА КЛАССА, КГ			АРМАТУРА КЛАССА, КГ					ПРОКАТ, КГ				ВСЕГО, КГ	
	А-II		ВСЕГО	А-I		А-II								
	ГОСТ 5781-82*	ИТОГО		ГОСТ 5781-82*	ИТОГО	ГОСТ 5781-82*		ИТОГО	ГОСТ 3 503.1-81.2-1-ТТ см.		ГОСТ 8732-78*	ИТОГО		
	⌀10			⌀10		⌀10	⌀18		δ 10	δ 20	⌀28×2,5			
Т75.15 - ТА II-1	71,5	71,5	71,5	0,6	0,6	5,2	2,0	7,2	15,8	17,9	0,4	34,1	41,9	113,4
Т75.15 - ТА II-2	69,9	69,9	69,9	0,6	0,6	5,8	2,0	7,8	18,1	17,9	0,4	36,4	44,8	114,7
Т75.15 - ТА II-3	69,9	69,9	69,9	0,6	0,6	5,8	2,0	7,8	18,1	17,9	0,4	36,4	44,8	114,7
Т75.35 - ТА II-1	103,5	103,5	103,5	0,6	0,6	5,2	–	5,2	15,0	–	–	15,0	20,8	124,3
Т75.35 - ТА II-2	100,6	100,6	100,6	0,6	0,6	5,8	–	5,8	17,3	–	–	17,3	23,7	124,3
Т75.35 - ТА II-3	100,6	100,6	100,6	0,6	0,6	5,8	–	5,8	17,3	–	–	17,3	23,7	124,3
Т75.60 - ТА II-1	119,4	119,4	119,4	0,6	0,6	6,0	–	6,0	15,0	–	–	15,0	21,6	141,0
Т75.60 - ТА II-2	116,5	116,5	116,5	0,6	0,6	6,6	–	6,6	17,3	–	–	17,3	24,5	141,0
Т75.60 - ТА II-3	116,5	116,5	116,5	0,6	0,6	6,6	–	6,6	17,3	–	–	17,3	24,5	141,0
Т150.15 - ТА II-1	93,8	93,8	93,8	0,8	0,8	5,6	2,0	7,6	16,6	17,9	0,4	34,9	43,3	137,1
Т150.15 - ТА II-2	92,1	92,1	92,1	0,8	0,8	6,8	2,0	8,8	21,9	17,9	0,4	40,2	49,8	141,9
Т150.15 - ТА II-3	92,1	92,1	92,1	0,8	0,8	6,8	2,0	8,8	21,9	17,9	0,4	40,2	49,8	141,9
Т150.35 - ТА II-1	125,2	125,2	125,2	0,8	0,8	5,6	–	5,6	15,8	–	–	15,8	22,2	147,4
Т150.35 - ТА II-2	122,8	122,8	122,8	0,8	0,8	6,8	–	6,8	21,5	–	–	21,5	29,1	151,9
Т150.35 - ТА II-3	122,8	122,8	122,8	0,8	0,8	6,8	–	6,8	21,5	–	–	21,5	29,1	151,9
Т150.60 - ТА II-1	141,1	141,1	141,1	0,8	0,8	6,4	–	6,4	17,9	–	–	17,9	25,1	166,2
Т150.60 - ТА II-2	138,7	138,7	138,7	0,8	0,8	7,6	–	7,6	23,6	–	–	23,6	32,0	170,7
Т150.60 - ТА II-3	138,7	138,7	138,7	0,8	0,8	7,6	–	7,6	23,6	–	–	23,6	32,0	170,7

Н.контр.	Ивянский		28.03.86
Нач.ОИС	Постовой		28.03.86
Гл.спец.	Ивянский		28.03.86
ГИП	Маркин		28.03.86
Рук.бриг.	Старова		28.03.86
Ст.инж.	Чуприна		28.03.86
Инженер	Сорокин		28.03.86

3.503.1-81.2-1-61РС

Ведомость расхода стали

СТАДИЯ	ЛИСТ	ЛИСТОВ
Р	1	4

СОЮЗДОРПРОЕКТ

Формат А3

МАРКА ЭЛЕМЕНТА	ИЗДЕЛИЯ АРМАТУРНЫЕ			ИЗДЕЛИЯ ЗАКЛАДНЫЕ										ОБЩИЙ РАСХОД, КГ
	АРМАТУРА КЛАССА, КГ			АРМАТУРА КЛАССА, КГ					ПРОКАТ, КГ				ВСЕГО, КГ	
	А-III		ВСЕГО	А-I		А-III								
	ГОСТ 5781-82*	ИТОГО		ГОСТ 5781-82*	ИТОГО	ГОСТ 5781-82*		ИТОГО	ГОСТ 3.503.1-81.2-1-ТТ см		ГОСТ 8732-78*	ИТОГО		
	⌀ 10			⌀ 10		⌀ 10	⌀ 18		δ 10	δ 20	⌀ 28×2,5			
Т.75.15 - ТАIII-1	71,5	71,5	71,5	0,6	0,6	5,2	2,0	7,2	15,8	17,9	0,4	34,1	41,9	113,4
Т.75.15 - ТАIII-2	69,9	69,9	69,9	0,6	0,6	5,8	2,0	7,8	18,1	17,9	0,4	36,4	44,8	114,7
Т.75.15 - ТАIII-3	69,9	69,9	69,9	0,6	0,6	5,8	2,0	7,8	18,1	17,9	0,4	36,4	44,8	114,7
Т.75.35 - ТАIII-1	103,5	103,5	103,5	0,6	0,6	5,2	-	5,2	15,0	-	-	15,0	20,8	124,3
Т.75.35 - ТАIII-2	100,6	100,6	100,6	0,6	0,6	5,8	-	5,8	17,3	-	-	17,3	23,7	124,3
Т.75.35 - ТАIII-3	100,6	100,6	100,6	0,6	0,6	5,8	-	5,8	17,3	-	-	17,3	23,7	124,3
Т.75.60 - ТАIII-1	119,4	119,4	119,4	0,6	0,6	6,0	-	6,0	15,0	-	-	15,0	21,6	141,0
Т75.60 - ТАIII-2	116,5	116,5	116,5	0,6	0,6	6,6	-	6,6	17,3	-	-	17,3	24,5	141,0
Т75.60 - ТАIII-3	116,5	116,5	116,5	0,6	0,6	6,6	-	6,6	17,3	-	-	17,3	24,5	141,0
Т150.15 - ТАIII-1	93,8	93,8	93,8	0,8	0,8	5,6	2,0	7,6	16,6	17,9	0,4	34,9	43,3	137,1
Т150.15 - ТАIII-2	92,1	92,1	92,1	0,8	0,8	6,8	2,0	8,8	21,9	17,9	0,4	40,2	49,8	141,9
Т150.15 - ТАIII-3	92,1	92,1	92,1	0,8	0,8	6,8	2,0	8,8	21,9	17,9	0,4	40,2	49,8	141,9
Т150.35 - ТАIII-1	125,2	125,2	125,2	0,8	0,8	5,6	-	5,6	15,8	-	-	15,8	22,2	147,4
Т150.35 - ТАIII-2	122,8	122,8	122,8	0,8	0,8	6,8	-	6,8	21,5	-	-	21,5	29,1	151,9
Т150.35 - ТАIII-3	122,8	122,8	122,8	0,8	0,8	6,8	-	6,8	21,5	-	-	21,5	29,1	151,9
Т150.60 - ТАIII-1	141,1	141,1	141,1	0,8	0,8	6,4	-	6,4	17,9	-	-	17,9	25,1	166,2
Т150.60 - ТАIII-2	138,7	138,7	138,7	0,8	0,8	7,6	-	7,6	23,6	-	-	23,6	32,0	170,7
Т150.60 - ТАIII-3	138,7	138,7	138,7	0,8	0,8	7,6	-	7,6	23,6	-	-	23,6	32,0	170,7

МАРКА ЭЛЕМЕНТА	ИЗДЕЛИЯ АРМАТУРНЫЕ						ВСЕГО	ИЗДЕЛИЯ ЗАКЛАДНЫЕ											ОБЩИЙ РАСХОД КГ
	АРМАТУРА КЛАССА, кг							АРМАТУРА КЛАССА, кг						ПРОКАТ, КГ				ВСЕГО, кг	
	А-I		ИТОГО	А-II		ИТОГО		А-I	ИТОГО	А-II			ИТОГО	ГОСТ 3503.1-81.2-1-ТТ		ГОСТ 8732-78*	ИТОГО		
	ГОСТ 5781-82*			ГОСТ 5781-82*				ГОСТ 5781-82*		ГОСТ 5781-82*									
	Ø8	Ø10		Ø10	Ø16			Ø10		Ø10	Ø12	Ø18		δ10	δ20	∘28×8,5			
РП15-ТАII-1	–	–	–	65,3	–	65,3	65,3	0,8	0,8	1,6	–	2,0	3,6	4,0	17,9	0,4	22,3	26,7	92,[illegible]
РП15-ТАII-2	–	–	–	57,3	–	57,3	57,3	0,8	0,8	1,6	–	2,0	3,6	4,0	17,9	0,4	22,3	26,7	84,[illegible]
РП60-ТАII-1	–	–	–	128,4	–	128,4	128,4	0,8	0,8	2,0	–	–	2,0	4,8	–	–	4,8	7,6	136,[illegible]
РП60-ТАII-2	–	–	–	114,2	–	114,2	114,2	0,8	0,8	2,0	–	–	2,0	4,8	–	–	4,8	7,6	114,[illegible]
ОБ15-ТАII-1	–	–	–	60,1	–	60,1	60,1	0,6	0,6	2,0	–	2,0	4,0	5,8	17,9	0,4	24,1	28,7	88,9
ОБ15-ТАII-2	–	–	–	58,5	–	58,5	58,5	0,6	0,6	2,0	–	2,0	4,0	5,8	17,9	0,4	24,1	28,7	87,2
ОБ15-ТАII-3	–	–	–	58,5	–	58,5	58,5	0,6	0,6	2,0	–	2,0	4,0	5,8	17,9	0,4	24,1	28,7	87,2
ОБ60-ТАII-1	–	–	–	113,2	–	113,2	113,2	0,6	0,6	3,4	–	–	3,4	7,9	–	–	7,9	11,9	125,[illegible]
ОБ60-ТАII-2	–	–	–	110,4	–	110,4	110,4	0,6	0,6	3,4	–	–	3,4	7,9	–	–	7,9	11,9	122,[illegible]
ОБ60-ТАII-3	–	–	–	110,4	–	110,4	110,4	0,6	0,6	3,4	–	–	3,4	7,9	–	–	7,9	11,9	122,[illegible]
ББ35-ТАII-1	–	1,0	1,0	27,0	47,0	74,0	75,0	–	–	–	0,8	–	0,8	4,8	–	–	4,8	5,6	80,6
ББ35-ТАII-2	–	1,0	1,0	23,4	40,0	63,4	64,4	–	–	–	0,8	–	0,8	4,8	–	–	4,8	5,6	70,[illegible]
К-ТАII-1	17,0	1,0	18,0	–	–	–	18,0	–	–	1,6	2,4	–	4,0	14,8	–	–	14,8	18,8	36,[illegible]
К-ТАII-2	6,5	1,0	7,5	–	–	–	7,5	–	–	0,6	–	–	0,6	2,4	–	–	2,4	3,0	10,5

Марка элемента	Изделия арматурные							Изделия закладные												Общий расход, кг
	Арматура класса, кг						Всего	Арматура класса, кг						Прокат, кг				Всего, кг	
	А-I			А-III				А-I		А-III									
	ГОСТ 5781-82*		Итого	ГОСТ 5781-82*		Итого		ГОСТ 5781-82*	Итого	ГОСТ 5781-82*			Итого	ГОСТ см. 35031-81.2-1-ТТ		ГОСТ 8732-78*	Итого		
	⌀8	⌀10		⌀10	⌀14			⌀10		⌀10	⌀12	⌀18		δ 10	δ 20	⌀28×2,5			
РП15-ТАIII-1	–	–	–	65,3	–	65,3	65,3	0,8	0,8	1,6	–	2,0	3,6	4,0	17,9	0,4	22,3	26,7	92,0
РП15-ТАIII-2	–	–	–	57,3	–	57,3	57,3	0,8	0,8	1,6	–	2,0	3,6	4,0	17,9	0,4	22,3	26,7	84,0
РП60-ТАIII-1	–	–	–	128,4	–	128,4	128,4	0,8	0,8	2,0	–	–	2,8	4,8	–	–	4,8	7,6	136,0
РП60-ТАIII-2	–	–	–	114,2	–	114,2	114,2	0,8	0,8	2,0	–	–	2,8	4,8	–	–	4,8	7,6	114,2
ОБ15-ТАIII-1	–	–	–	60,1	–	60,1	60,1	0,6	0,6	2,0	–	2,0	4,0	5,8	17,9	0,4	24,1	28,7	88,8
ОБ15-ТАIII-2	–	–	–	58,5	–	58,5	58,5	0,6	0,6	2,0	–	2,0	4,0	5,8	17,9	0,4	24,1	28,7	87,2
ОБ15-ТАIII-3	–	–	–	58,5	–	58,5	58,5	0,6	0,6	2,0	–	2,0	4,0	5,8	17,9	0,4	24,1	28,7	87,2
ОБ60-ТАIII-1	–	–	–	113,2	–	113,2	113,2	0,6	0,6	3,4	–	–	3,4	7,9	–	–	7,9	11,9	125,1
ОБ60-ТАIII-2	–	–	–	110,4	–	110,4	110,4	0,6	0,6	3,4	–	–	3,4	7,9	–	–	7,9	11,9	122,3
ОБ60-ТАIII-3	–	–	–	110,4	–	110,4	110,4	0,6	0,6	3,4	–	–	3,4	7,9	–	–	7,9	11,9	122,3
ББ35-ТАIII-1	–	1,0	1,0	27,0	36,0	63,0	64,0	–	–	–	0,8	–	0,8	4,8	–	–	4,8	5,6	69,6
ББ35-ТАIII-2	–	1,0	1,0	23,4	31,0	54,4	55,4	–	–	–	0,8	–	0,8	4,8	–	–	4,8	5,6	61,0
К-ТАIII-1	17,0	1,0	18,0	–	–	–	18,0	–	–	1,6	2,4	–	4,0	14,8	–	–	14,8	18,8	36,8
К-ТАIII-2	6,5	1,0	7,5	–	–	–	7,5	–	–	0,6	–	–	0,6	2,4	–	–	2,4	3,0	10,5