ТИПОВЫЕ КОНСТРУКЦИИ, ИЗДЕЛИЯ И УЗЛЫ ЗДАНИЙ И СООРУЖЕНИЙ

Серия 1.490.1-1

КОНСТРУКЦИИ БЫСТРОМОНТИРУЕМЫХ КРУПНОПАНЕЛЬНЫХ ПРОИЗВОДСТВЕННЫХ ЗДАНИЙ ПРОЛЕТОМ 12 М И ВЫСОТОЙ 6 М

Выпуск 3

ПОДКРАНОВЫЕ ПУТИ, МОНТАЖНЫЕ ПРИСПОСОБЛЕНИЯ

РАБОЧИЕ ЧЕРТЕЖИ

ТИПОВЫЕ КОНСТРУКЦИИ, ИЗДЕЛИЯ И УЗЛЫ ЗДАНИЙ И СООРУЖЕНИЙ

Серия 1.490.1-1

КОНСТРУКЦИИ БЫСТРОМОНТИРУЕМЫХ КРУПНОПАНЕЛЬНЫХ ПРОИЗВОДСТВЕННЫХ ЗДАНИЙ ПРОЛЕТОМ 12 М И ВЫСОТОЙ 6 М.

Выпуск 3

ПОДКРАНОВЫЕ ПУТИ, МОНТАЖНЫЕ ПРИСПОСОБЛЕНИЯ

РАБОЧИЕ ЧЕРТЕЖИ

РАЗРАБОТАНЫ

ЭНЕРГОТЕХПРОМ

Гл инженер — А.В. Сагиров
Гл. конструктор — З.И. Дав
Нач. отдела — М.М. Бройде
Рук группы — В.П. Сорокин

ЦНИИПРОМЗДАНИЙ

Зам. директора — С.М. Гликин
Рук отдела — Г.М. Смилянский
Гл инж проекта — Ц.Б. Абрамович

ОДОБРЕНЫ

Госстроем СССР,
протокол от 15.08.84

ВВЕДЕНЫ В ДЕЙСТВИЕ
с 1.10.84

20013-04 2

Обозначение	Наименование	Стр.
1.490.1-1.3.00ТО	Техническое описание	3
1.490.1-1.3.02	Схема крановогo пути. Пример решения. Узлы I и II.	4
1.490.1-1.3.02.01СБ	Прижим	5
1.490.1-1.3.02.01.001	Плита	6
1.490.1-1.3.02.001	Шайба	6
1.490.1-1.3.02.002	Шпилька	7
1.490.1-1.3.02.003	Упор	7
1.490.1-1.3.02.004	Шайба стопорная	8
1.490.1-1.3.02.02СБ	Накладка	8
1.490.1-1.3.02.02.001	Косынка	9
1.490.1-1.3.02.02.002	Плита	9
1.490.1-1.3.03СБ	Балка концевая Б1	10
1.490.1-1.3.03.001	Балка	11
1.490.1-1.3.03.002	Косынка	11
1.490.1-1.3.03.003	Накладка	12
1.490.1-1.3.03.004	Фиксатор	12
1.490.1-1.3.04СБ	Балка концевая Б2	13
1.490.1-1.3.03.005	Уголок	14
1.490.1-1.3.04.001	Платик	14
1.490.1-1.3.05СБ	Балка промежуточная	15
1.490.1-1.3.05.001	Балка	16

Обозначение	Наименование	Стр.
	Монтажные приспособления	
1.490.1-1.3.06СБ	Подвес МД1	17
1.490.1-1.3.06.01СБ	Проушина	17
1.490.1-1.3.06.01.001	Фасонка	18
1.490.1-1.3.06.01.002	Шпилька	18
1.490.1-1.3.06.02СБ	Стойка	19
1.490.1-1.3.06.02.001	Гайка	19
1.490.1-1.3.06.02.002	Труба	20
1.490.1-1.3.06.02.003	Гайка	20
1.490.1-1.3.06.03СБ	Проушина	21
1.490.1-1.3.06.03.001	Шпилька	21
1.490.1-1.3.07	Шпилька МД2	22
1.490.1-1.3.08	Шайба МД3	22
1.490.1-1.3.09СБ	Подвес МД4	23
1.490.1-1.3.09.002	Пластина	23
1.490.1-1.3.10СБ	Щека МД5	24
1.490.1-1.3.10.001	Пластина	24
1.490.1-1.3.10.002	Пластина	25
1.490.1-1.3.11	Блок МД6	25
1.490.1-1.3.12СБ	Захват МД7	26
1.490.1-1.3.12.003	Щека	26

Рук.бр.	Сорокин	Сорокин	03.84	
Зав.сект	Епимин		03.84	
Нач.отд.	Бродов		03.84	

1.490.1-1.3.00

Содержание

Стадия	Лист	Листов
Р		1

Энергосетьпроект

20013-04 3

Настоящий выпуск содержит рабочие чертежи балок кранового пути, деталей подвески балок кранового пути и монтажных приспособлений, необходимых для монтажа здания и кранового пути.

Кран подвесной по ГОСТ7890-73. Грузоподъемность - 5т.с. Длина крана - 10,8 м; пролет 9 м.

Крановые пути набираются из балок Б1÷Б5 в зависимости от требуемой длины. Наименьшая длина крановых путей - 9 м. Длина балок крановых путей приведена в таблице 1.

Таблица 1

Наименование балки	Длина, мм
Б1	4490
Б2	4490
Б3	2998
Б4	5998
Б5	11998

Марки сталей, указанные в рабочих чертежах применимы при строительстве в районах с расчетной температурой наруж. ного воздуха до -40°С. При температурах ниже -40°С в соответствии со СНиП II-23-81 „Стальные конструкции. Нормы проектирования." должны применяться стали марок: ВСтсп, ВСтГпс по ТУ14-1-3023-80 ВСт3пс4 по ГОСТ10706-76 или ВСтпс6 по ГОСТ10705-80.

Сварка изделий - ручная дуговая.

Тип и марку электродов следует назначать по ГОСТ9466-75 или ГОСТ9467-75, в зависимости от марок стали соединяемых элементов.

6. Балки крановых путей должны быть очищены от грязи, ржавчины и огрунтованы заводом-изготовителем.

Для свободного прохода балки под подкосами здания необходимо обрезать концы балки в соответствии с рис. 1

Рис. 1. Крановая балка

Обрезка балки согласована с ВНИИПТМаш (письмо №11-05-8/4051 от 15.06.77г).

8. Установка упоров на балках Б1 и Б2 на расстоянии 1300мм от конца обеспечивает равномерное распределение нагрузки от крана на продольные ребра кровельной плиты в крайнем положении крана с грузом.

				1.490.1-1.3 00 ТО		
Рук. бр.	Сорокин		03.84	Техническое описание	Стадия	Лист	Листов
Зав. сект.	Елинин		03.84		Р.		1
Нач. отд.	Бровде		03.84		Энерготехпром		

20013-04 4

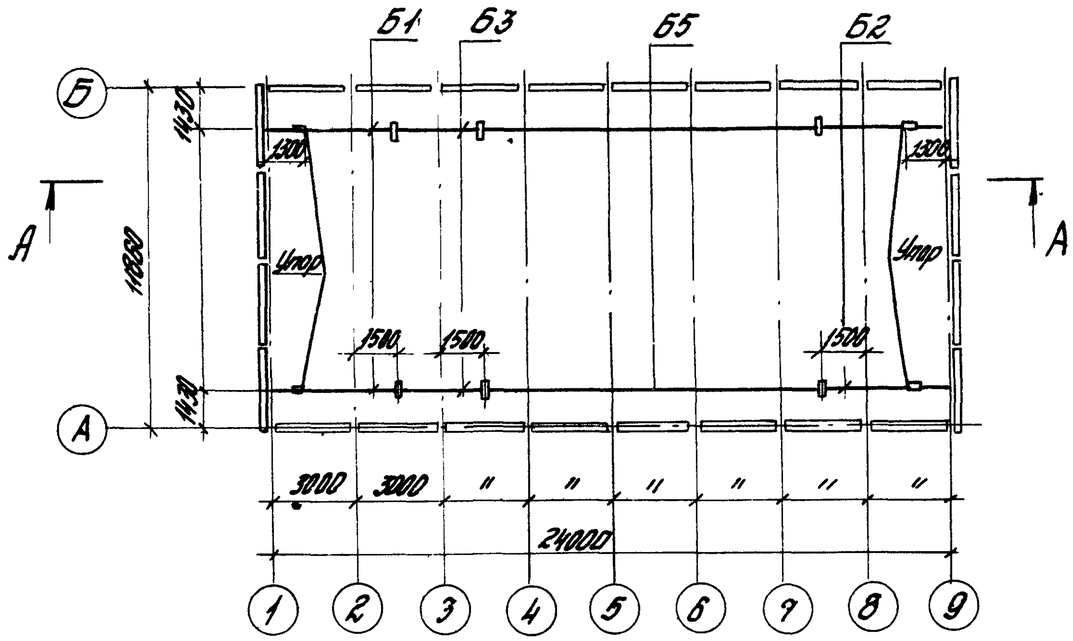

А-А

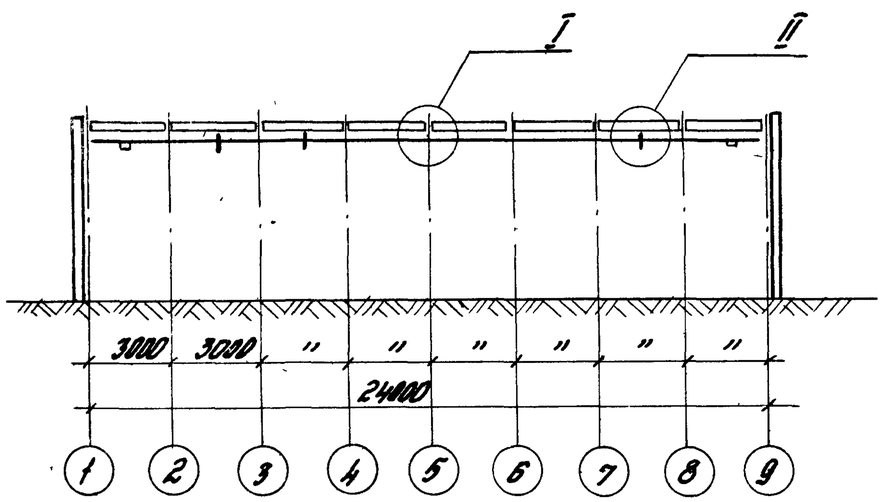

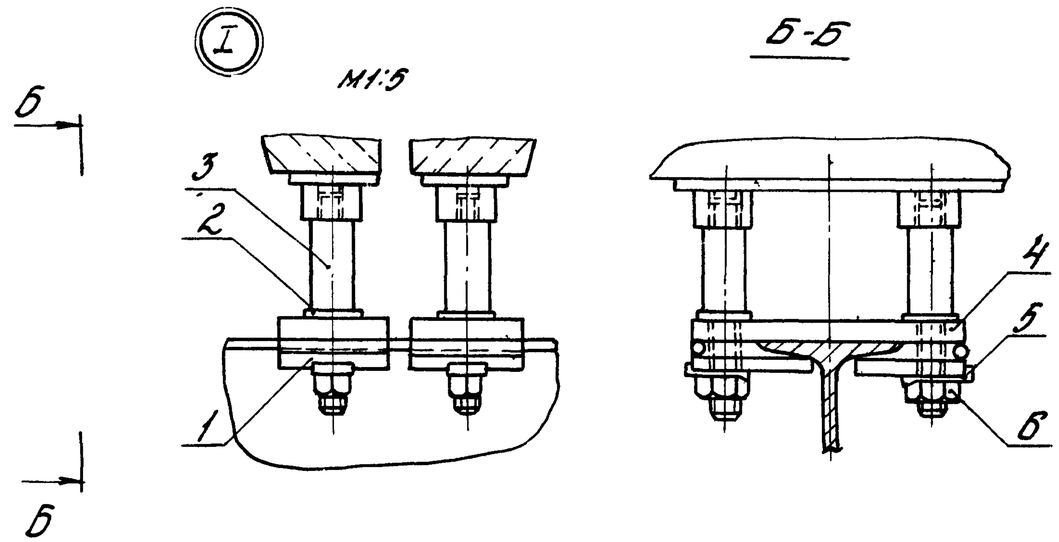

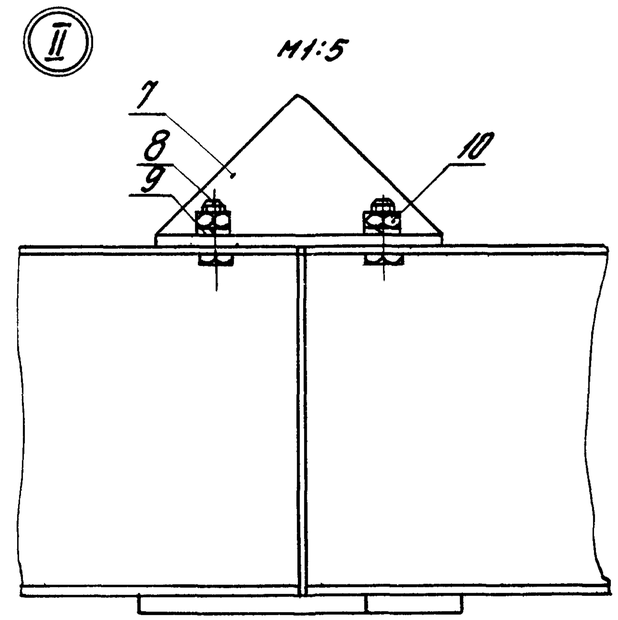

Загиб стопорной шайбы поз. 5 производить по месту.

				1.490.1-1.3.02		
Разраб.	Степанова	Степ.	03.84	Схема кранового пути. Пример решения. Узлы I и II	Стадия	Лист	Листов
Рук.бр.	Сорокин	Сорокин	03.84		Р.	1.	2
Зав.сект.	Епинин		03.84		Энерготехпром		
Нач.отд.	Бройде		03.84				

Формат	Зона	Поз.	Обозначение	Наименование	Кол.	Примечание
				Узел I		
				Сборочные единицы		
А4		1	1.490.1-1.3.02.01СБ	Прижим	4	
				Детали		
А4		2	1.490.1-1.3.02.001	Шайба	4	
А4		3	1.490.1-1.3.02.002	Шпилька	4	
А4		4	1.490.1-1.3.02.003	Упор	2	
А4		5	1.490.1-1.3.02.004	Шайба стопорная	4	
				Стандартные изделия		
		6		Гайка М24.4 ГОСТ5915-70	4	0,1кг
				Узел II		
				Сборочные единицы		
А4		7	1.490.1-1.03.02.02СБ	Накладка	1	
				Стандартные изделия		
		8		Болт М20-50 ГОСТ7798-70	4	0,17кг
		9		Шайба 20.65Г ГОСТ6402-70	4	0,016кг
		10		Гайка М20 ГОСТ5915-70	4	0,06кг

1.490.1-1.3.02 | Лист 2

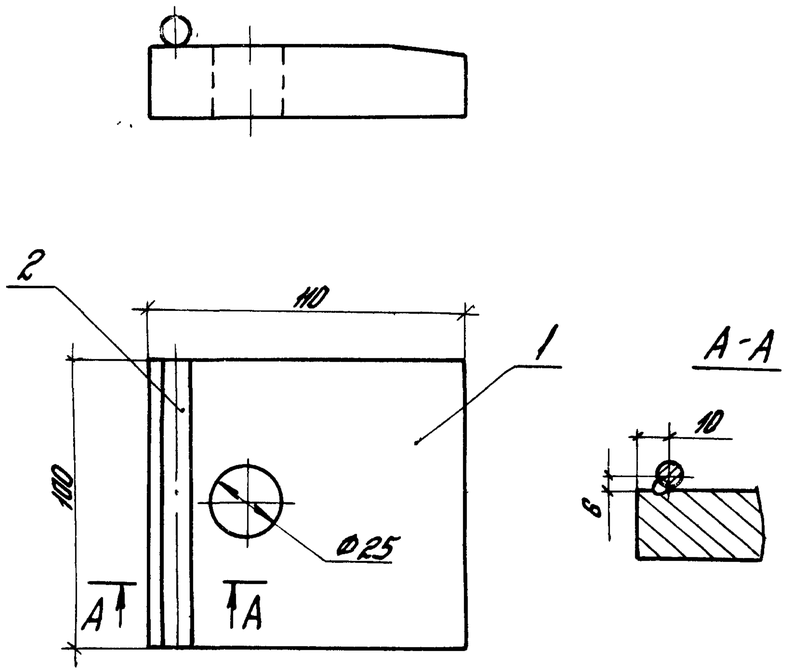

Формат	Зона	Поз.	Обозначение	Наименование	Кол.	Примеч.
				Документация		
А4			1.490.1-1.3.02.01СБ	Сборочный чертеж		
				Детали		
А4		1	1.490.1-1.3.02.01.001	Плита	1	
Б4		2	1.490.1-1.3.02.01.002	Стержень		
				Ф10А I ГОСТ5781-75		
				L=100	1	0,05кг

Инв.№ подл. | Подпись и дата | Взам. инв.№

Разраб.	Анелокова		03.84
Рук.бр.	Сорокин		03.84
Зав.сек.	Епинин		03.84
Нач.отд.	Бровцев		3.84

1.490.1-1.3.02.01СБ

Прижим. Сборочный чертеж

Стадия	Масса	Масштаб
Р	21	1:2
Лист	Листов 1	

Энергосетьпроект

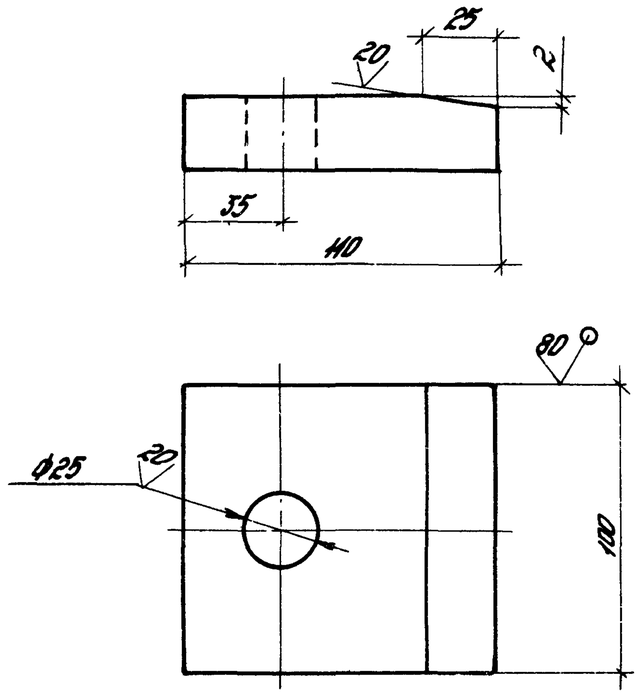

Неуказанные предельные отклонения размеров: отверстий H14, валов h14, остальных $\frac{IT14}{2}$

				1.490.1-1.3.02.01.001			
				Плита	Стадия	Масса	Масштаб
					Р.	2,02	1:2
Разраб.	Янелькова		03.84		Лист	Листов 1	
Рук.бр.	Сорокин		03.84	Лист 25 ГОСТ 103-76 / ВСт.3кп2-1 ТУ14-1-3023-80	Энерготехпром		
Зав.сек.	Елинин		03.84				
Нач.отд.	Бройде		03.84				

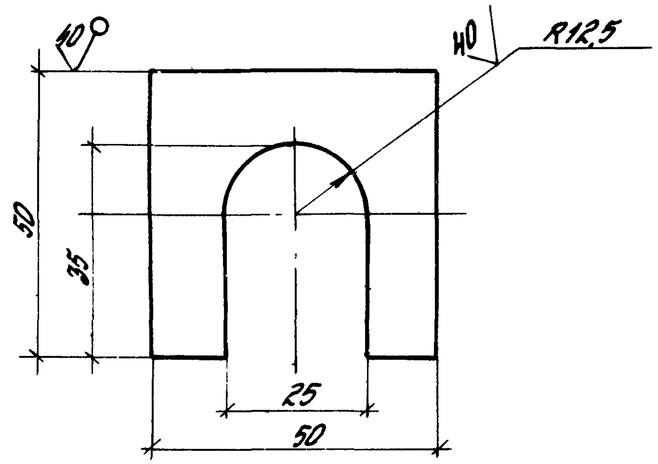

Неуказанные предельные отклонения размеров: отверстий H14, валов h14, остальных $\frac{IT14}{2}$

				1.490.1-1.3.02.001			
				Шайба	Стадия	Масса	Масштаб
					Р.	0,02	1:1
Разраб.	Янелькова		03.84		Лист	Листов 1	
Рук.бр.	Сорокин		03.84	Лист Б2 ГОСТ 103-76 / ВСт.3кп2-1 ТУ14-1-3023-80	Энерготехпром		
Зав.сек.	Елинин		03.84				
Нач.отд.	Бройде		03.84				

Инв.№подл. | Подпись и дата | Взам.инв.№

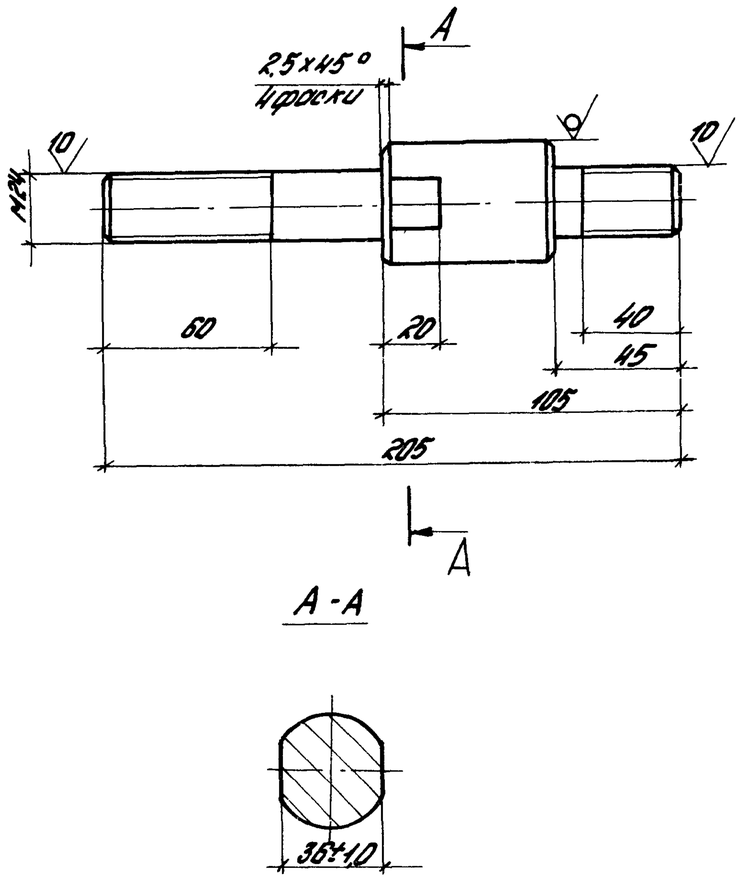

Неуказанные предельные отклонения размеров: отверстий H14, валов h14.

				1.490.1-1.3.02.002			
				Шпилька	Стадия	Масса	Масштаб
					Р.	1,3	1:2
Разраб.	Анелькова		03.84		Лист	Листов 1	
Рук.бр.	Сорокин		03.84	Круг $\frac{B42\ ГОСТ\ 2590-71}{8\ Ст.3кп2-1,\ ТУ14-1-3023-80}$	Энергетехпром		
Зав.сек.	Елинин		03.84				
Нач.отд.	Бройде		03.84				

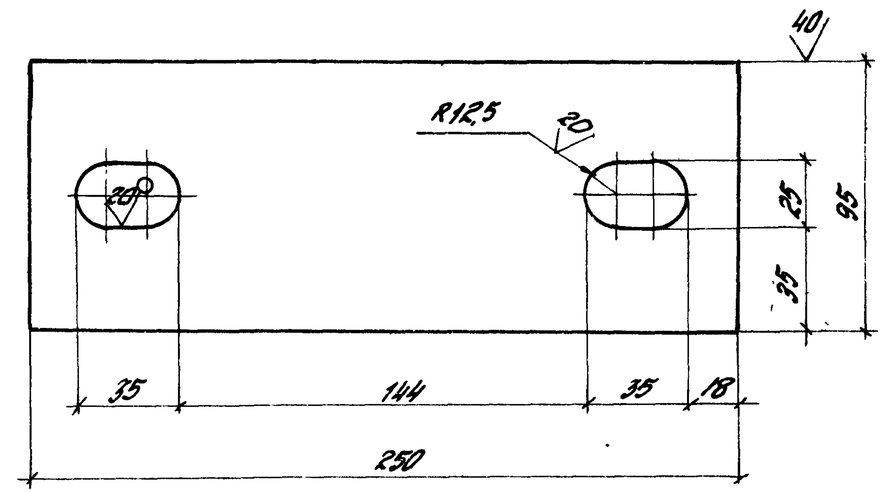

Неуказанные предельные отклонения размеров: отверстий H14, валов h14.

				1.490.1-1.3.02.003			
				Упор	Стадия	Масса	Масштаб
					Р.	3,5	1:2
Разраб.	Анелькова		03.84		Лист	Листов 1	
Рук.бр.	Сорокин		03.84	Лист $\frac{20\ ГОСТ\ 103-76}{B\ Ст.3кп2-1,\ ТУ14-1-3023-80}$	Энергетехпром		
Зав.сек.	Елинин		03.84				
Нач.отд.	Бройде		03.84				

Инв.№подл. | Подпись и дата | Взам.инв.№

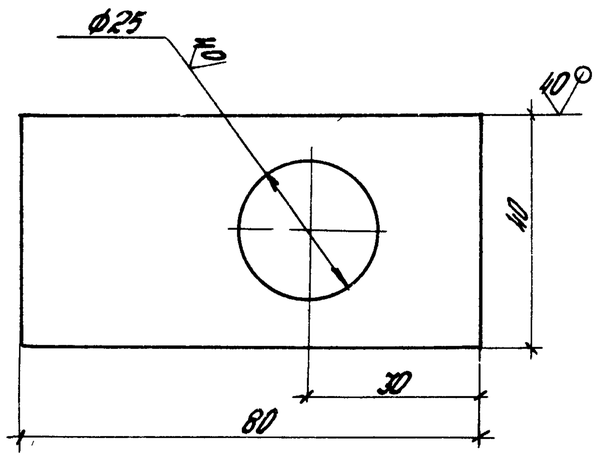

Неуказанные предельные отклонения размеров: отверстий H16, валов h16, остальных $\frac{IT16}{2}$

				1.490.1-1.3.02.004		
				Шайба стопорная	Стадия: Р.	Масса: 0,02	Масштаб: 1:1
Разраб.	Анельков		03.84		Лист	Листов 1
Рук.бр.	Сорокин		03.84	Лист Б1 ГОСТ 103-76	Энергоатехпром
Зав.сек.	Епишин		03.84	Ст3кп2-1 ТУ14-1-3023-80	
Нач.отд.	Бройде		03.84		

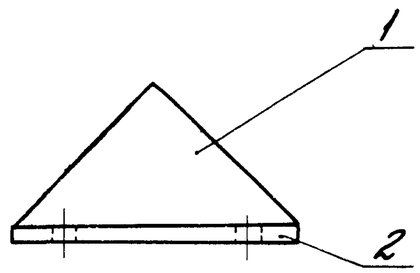

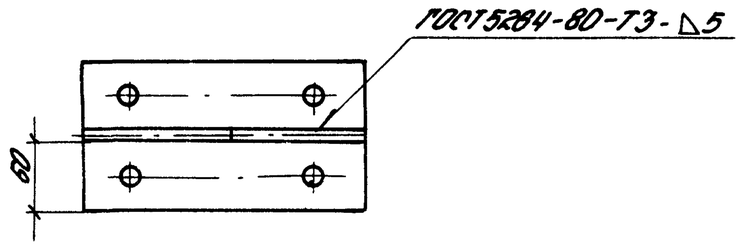

Формат	Зона	Поз.	Обозначение	Наименование	Кол-во	Примечание
				Документация		
А4			1.490.1-1.3.02.02СБ	Сборочный чертеж		
				Детали		
А4		1	1.490.1-1.3.02.02.001	Косынка	1	
А4		2	1.490.1-1.3.02.02.002	Плита	1	

Инв.№ подл. | Подпись и дата | Взам.инв.№

				1.490.1-1.3.02.02СБ		
				Накладка. Сборочный чертеж	Стадия: Р.	Масса: 3,7	Масштаб: 1:5
Разраб.	Наседкина		03.84		Лист	Листов 1
Рук.бр.	Сорокин		03.84		Энергоатехпром
Зав.сек.	Епишин		03.84		
Нач.отд.	Бройде		03.84		

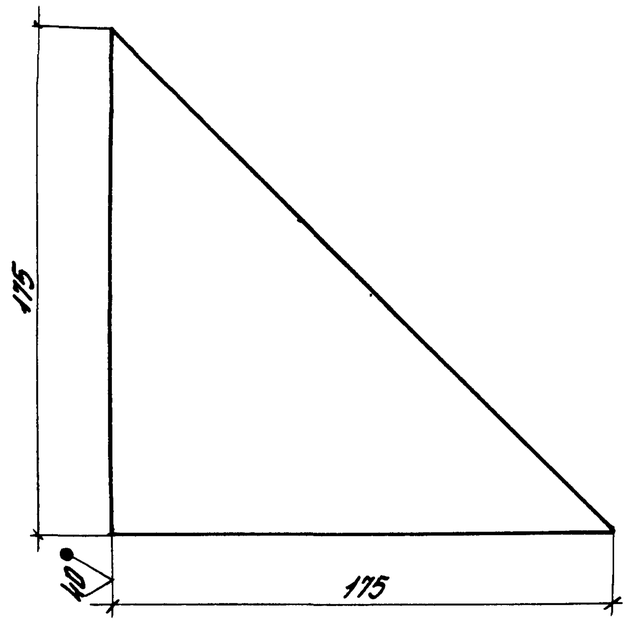

Неуказанные предельные отклонения размеров: валов h16.

				1.490.1-1.3.02.02.001		
				Косынка	Стадия	Масса	Масштаб
					Р.	1,2	1:2
Разраб.	Шульц	Шульц	03.84		Лист	Листов 1
Рук.бр.	Сорокин	Сорокин	03.84	Лист 10 ГОСТ 103-76	Энерготехпром
Зав.сек.	Елинин		03.84		
Нач.отд.	Бройде		3.84	ВСт3кп2-1 ТУ14-1-3023-80	

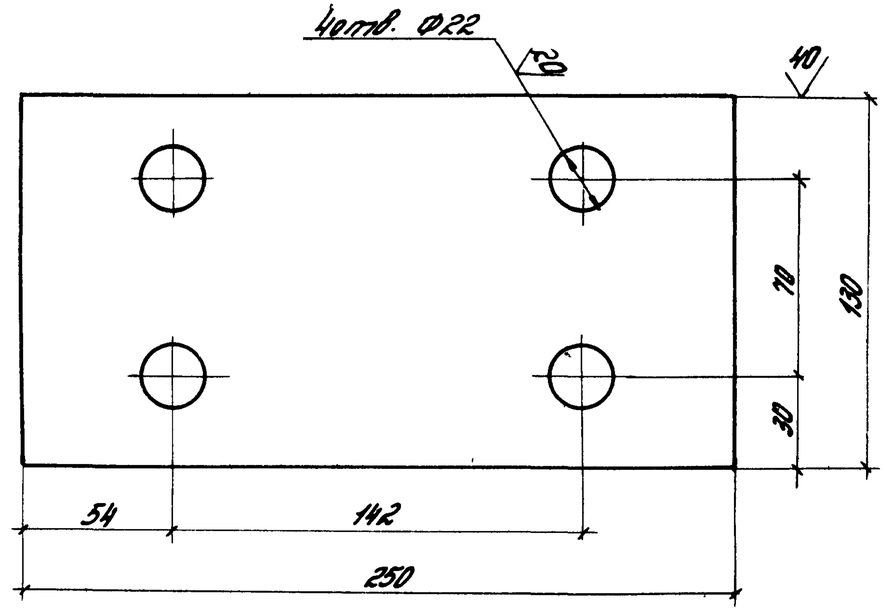

Неуказанные предельные отклонения размеров: отверстий H14, валов h14, остальных $\frac{IT14}{2}$

				1.490.1-1.3.02.02.002		
				Плита	Стадия	Масса	Масштаб
					Р.	2,5	1:2
Разраб.	Шульц	Шульц	03.84		Лист	Листов 1
Рук.бр.	Сорокин	Сорокин	03.84	Лист 10 ГОСТ 103-76	Энерготехпром
Зав.сек.	Елинин		03.84		
Нач.отд.	Бройде		3.84	ВСт3кп2-1 ТУ14-1-3023-80	

Инв.№ подл. | Подпись и дата | Взам.инв.№

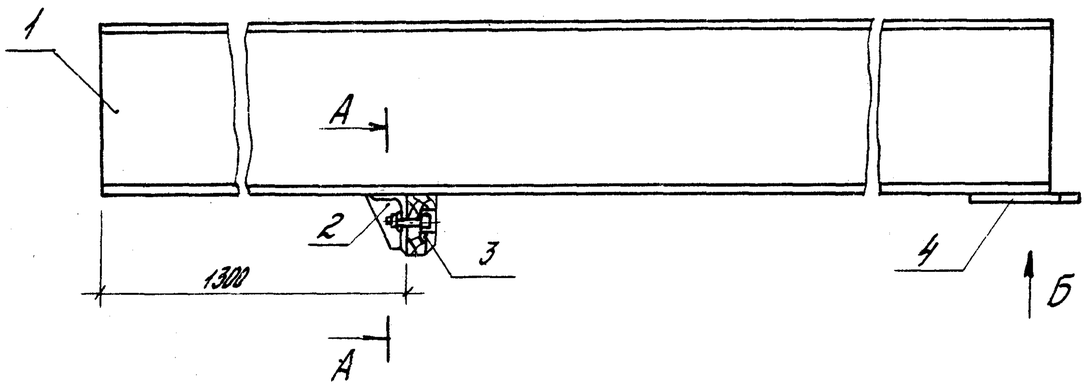

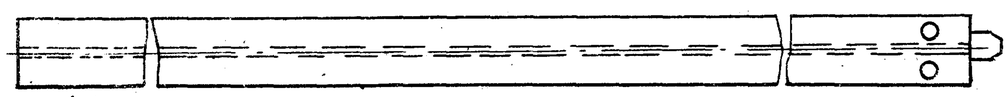

А-А
М1:5

Б-Б
М1:5

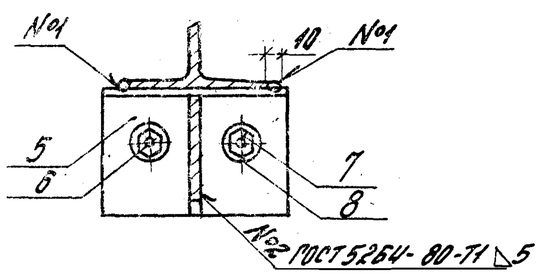

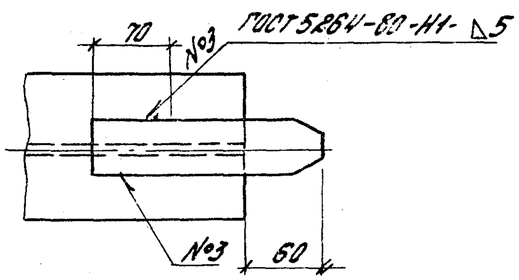

Формат	Зона	Поз.	Обозначение	Наименование	Кол.	Примечание
				Документация		
А3			1.490.1-1.3.03 СБ	Сборочный чертеж		
				Детали		
А4		1	1.490.1-1.3.03.001	Балка	1	
А4		2	1.490.1-1.3.03.002	Косынка	1	
А4		3	1.490.1-1.3.03.003	Накладка	1	
А4		4	1.490.1-1.3.03.004	Фиксатор	1	
А4		5	1.490.1-1.3.03.005	Уголок	1	
				Стандартные изделия		
		6		Болт М10-6g ГОСТ 7796-70	2	0,04 кг
		7		Шайба 10.02 ГОСТ 11371-78	4	0,004 кг
		8		Гайка М10.4 ГОСТ 5915-70	2	0,01 кг

Неуказанные предельные отклонения размеров: отверстий Н16, валов h16.

Разраб.	Литвиновская		03.84	1.490.1-1.3.03 СБ		
Рук.бр.	Сорокин		03.84	Балка концевая Б1. Сборочный чертеж	Стадия	Масса	Масштаб
Зав.сек.	Елинин		03.84		Р	228,3	1:10
Нач.отд.	Бронзе		03.84		Лист	Листов 1
					Энергетехпром	

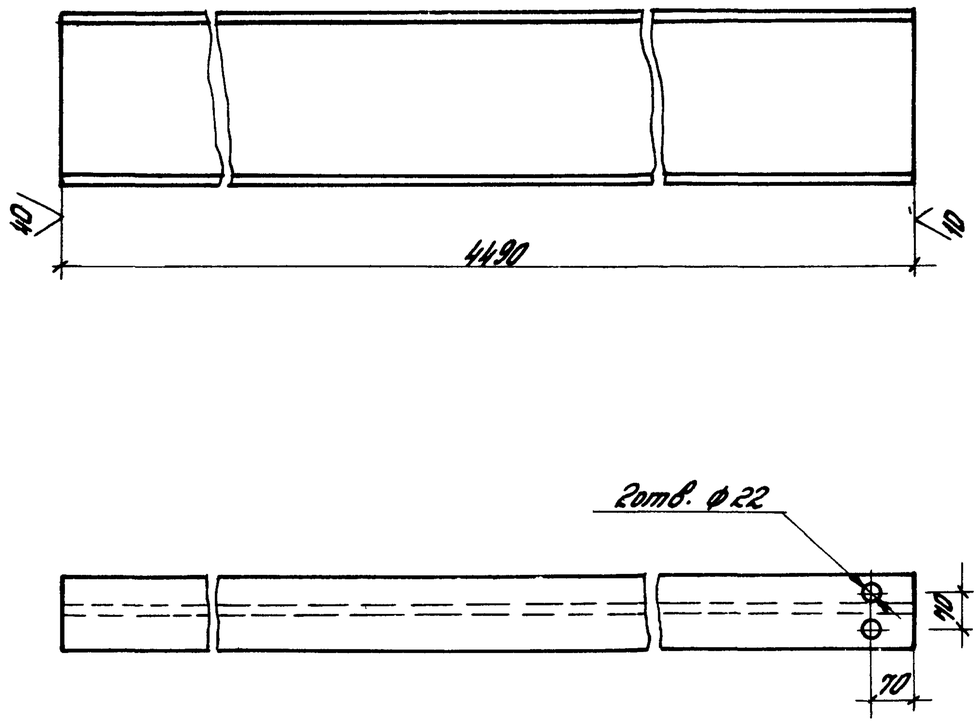

Неуказанные предельные отклонения размеров: отверстий H14, валов h14, остальных $\frac{JT14}{2}$

				1.490.1-1.3.03.001		
				Балка	Стадия: Р.	Масса: 225	Масштаб: 1:10
Разраб.	Литвиновская	Лит	03.84		Лист	Листов 1
Рук.бр.	Сорокин	Сорокин	03.84	Двутавр 30М ГОСТ19425-74 / ВСт.3сп5 ГОСТ535-79	Энерготехпром	
Зав.сект.	Епишин		03.84			
Нач.отд.	Бройде		03.84			

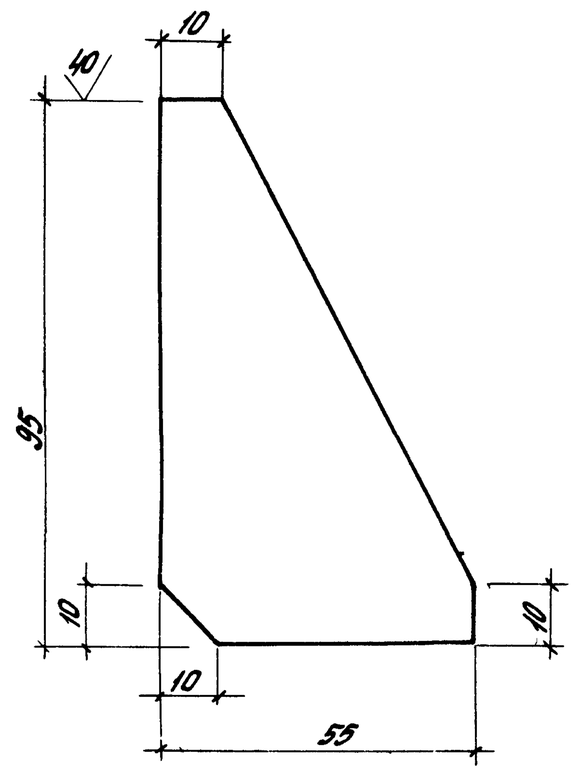

Неуказанные предельные отклонения размеров: отверстий H16, валов h16.

				1.490.1-1.3.03.002		
				Косынка	Стадия: Р.	Масса: 0,26	Масштаб: 1:1
Разраб.	Литвиновская	Лит	03.84		Лист	Листов 1
Рук.бр.	Сорокин	Сорокин	03.84	Лист 6 ГОСТ 103-76 / ВСт.3кп2-1 ТУ14-1-3023-80	Энерготехпром	
Зав.сек.	Епишин		04.84			
Нач.отд.	Бройде		03.84			

Инв.№ подл. | Подпись и дата | Взам.инв.№

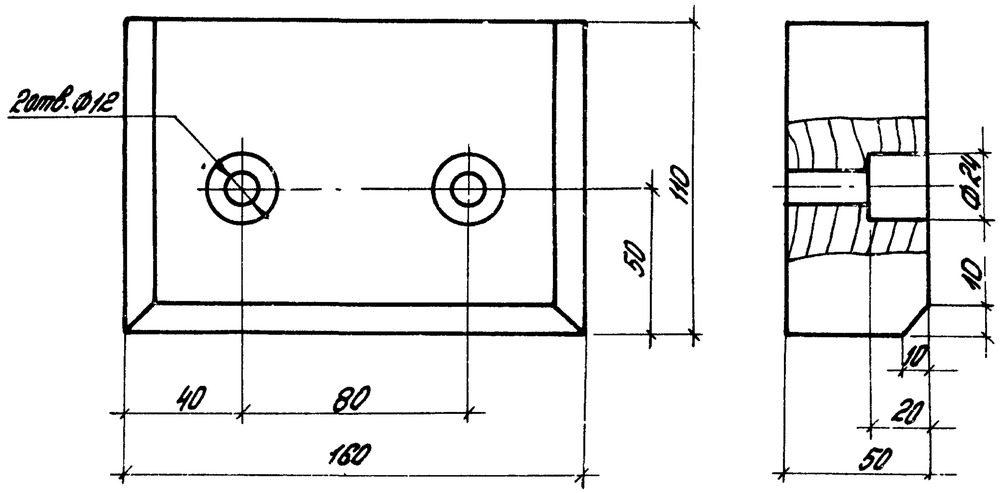

				1.490.1-1.3.03.003			
				Накладка	Стадия	Масса	Масштаб
					Р.	0,1	1:2
Разраб.	Янелькова		03.84		Лист	Листов 1	
Рук. бр.	Сорокин		03.03	Дуб ГОСТ 2695-71	Энерготехпром		
Зав. сек.	Елинин		03.84				
Нач. отд.	Бройде		03.84				

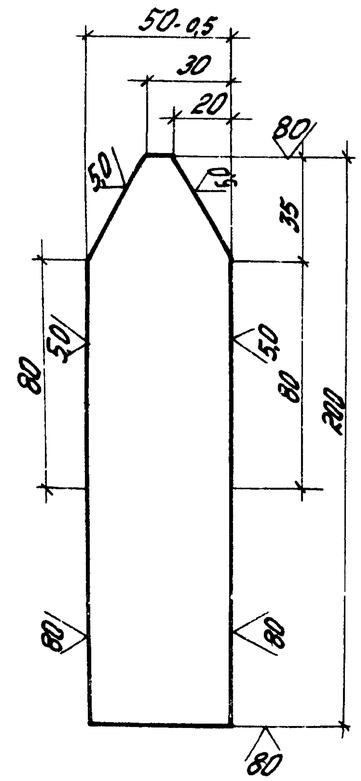

Неуказанные предельные отклонения размеров: отверстий H14, валов h14.

				1.490.1-1.3.03.004			
				Фиксатор	Стадия	Масса	Масштаб
					Р.	1,17	1:2
Разраб.	Янелькова		03.84		Лист	Листов 1	
Рук. бр.	Сорокин		03.84	Лист 16 ГОСТ 103-76	Энерготехпром		
Зав. сек.	Елинин		03.84	ВСт.3кп2-1 ТУ14-1-3023-80			
Нач. отд.	Бройде		03.84				

Инв. № подл. | Подпись и дата | Взам. инв. №

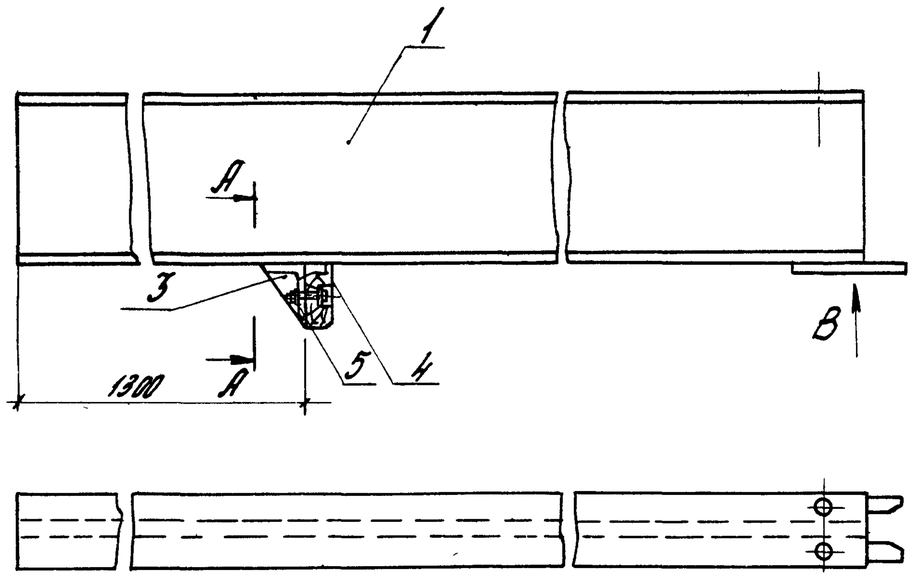

Вид В
М1:5

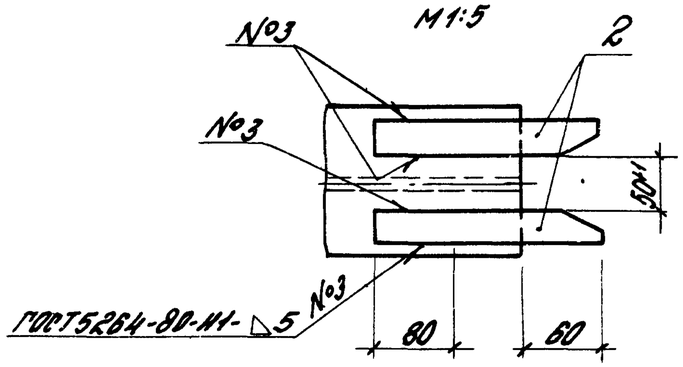

Формат	Зона	Поз.	Обозначение	Наименование	Кол.	Примечание
				Документация		
А3			1.490.1-1.3.04СБ	Сборочный чертеж		
				Детали		
А4		1	1.490.1-1.3.03.001	Балка	1	
А4		2	1.490.1-1.3.04.001	Платик	2	
А4		3	1.490.1-1.3.03.002	Косынка	1	
А4		4	1.490.1-1.3.03.003	Накладка	1	
А4		5	1.490.1-1.3.03.005	Уголок	1	
				Стандартные изделия		
		6		Болт М10-6g×ГОСТ7796-70	2	0,04 кг
		7		Шайба 10.02 ГОСТ11371-78	4	0,004 кг
		8		Гайка М10.4 ГОСТ5915-70	2	0,01 кг

Сечение А-А см. 1.490.1-1.3.03 лист 10.
Неуказанные предельные отклонения размеров: отверстий Н14, валов h16.

				1.490.1-1.3.04СБ			
Разраб.	Ямельков		03.84	Балка концевая Б-2. Сборочный чертеж	Стадия	Масса	Масштаб
					Р.	228,6	1:10
Рук.бр.	Горкин		03.84		Лист	Листов 1	
Зав.сек.	Епинин		03.84		Энергетехпром		
Нач.отд.	Бройде		03.84				

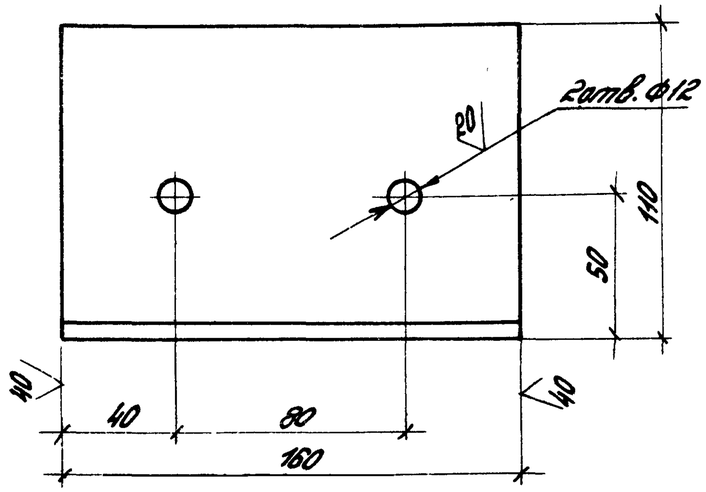

Неуказанные предельные отклонения размеров: отверстий H16, валов h16, остальных $\frac{IT16}{2}$

				1.490.1-1.3.03.005			
				Уголок	Стадия	Масса	Масштаб
					Р.	1,7	1:2
Разраб.	Давыдова		03.84		Лист	Листов 1	
Рук. бр.	Сорокин		03.84	Уголок $\frac{Б-710\times70\times8\ ГОСТ\ 8510-72}{В\ Ст.3кп2\ ГОСТ\ 535-79}$	Энерготехпром		
Зав. сек.	Епинин		04.84				
Нач. отд.	Бройде		03.84				

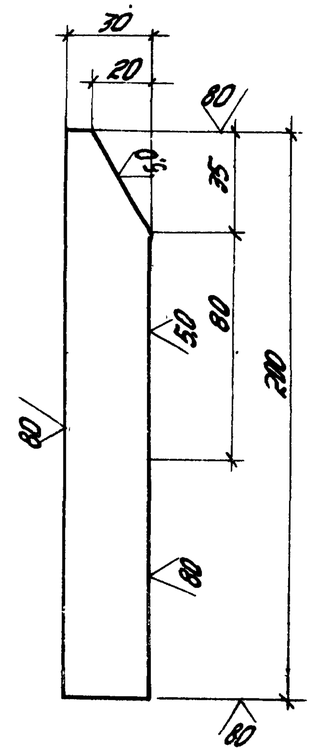

Неуказанные предельные отклонения размеров: отверстий H14, валов h14.

				1.490.1-1.3.04.001			
				Платик	Стадия	Масса	Масштаб
					Р.	0,72	1:2
Разраб.	Андрькова		03.84		Лист	Листов 1	
Рук. бр.	Сорокин		03.84	Лист $\frac{16\ ГОСТ\ 103-76}{ВСт.3кп2-1\ ТУ14-1-3023-80}$	Энерготехпром		
Зав. сек.	Епинин		04.84				
Нач. отд.	Бройде		03.84				

Инв. № подл. | Подпись и дата | Взам. инв. №

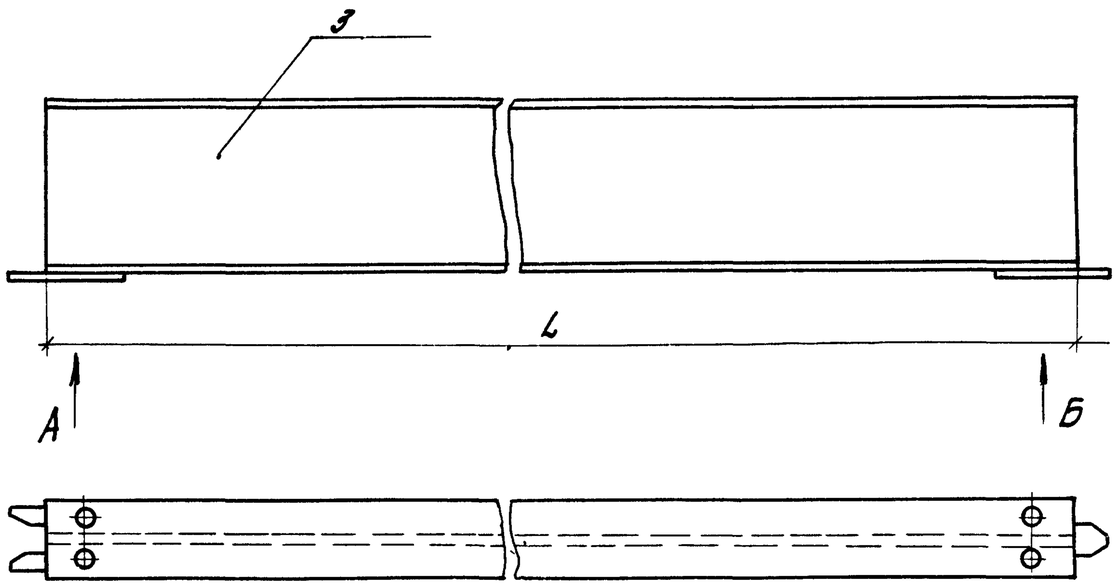

Формат	Зона	Поз.	Обозначение	Наименование	Кол.	Примечание
				Документация		
А3			1.490.1-1.3.05СБ	Сборочный чертеж		
				Детали		
А4		1	1.490.1-1.3.04.001	Платик	2	
А4		2	1.490.1-1.3.03.004	Фиксатор	1	
				Переменные данные		
А4		3	1.490.1-1.3.05.001	Балка Б3 L=2998	1	152,6
			1.490.1-1.3.05.002	Балка Б4 L=5998	1	302,6
			1.490.1-1.3.05.003	Балка Б5 L=11998	1	602,6

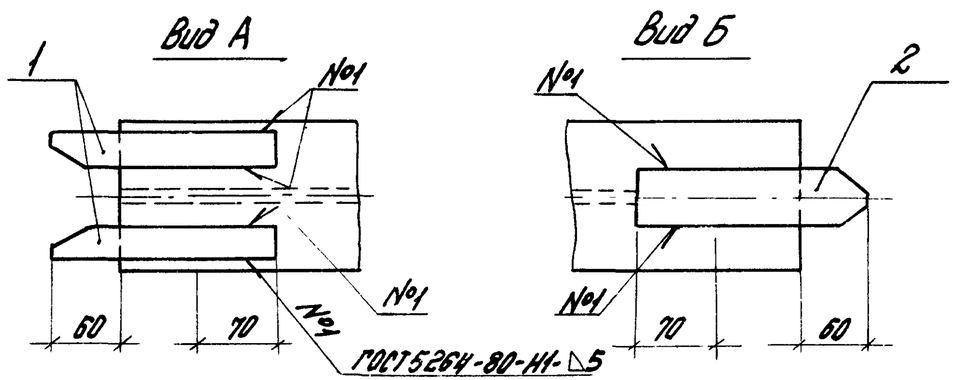

Неуказанные предельные отклонения размеров: отверстий Н14, валов h16.

Разраб.	Давыдова		03.84	1.490.1-1.3.05СБ		
Рук.бр.	Сорокин		03.84	Балка промежуточная. Сборочный чертеж	Стадия: Р.	Масса: см.табл.	Масштаб: 1:1
Зав.сек.	Елинин		03.84		Лист	Листов	
Нач.отд.	Бройде		03.84		Энерготехпром		

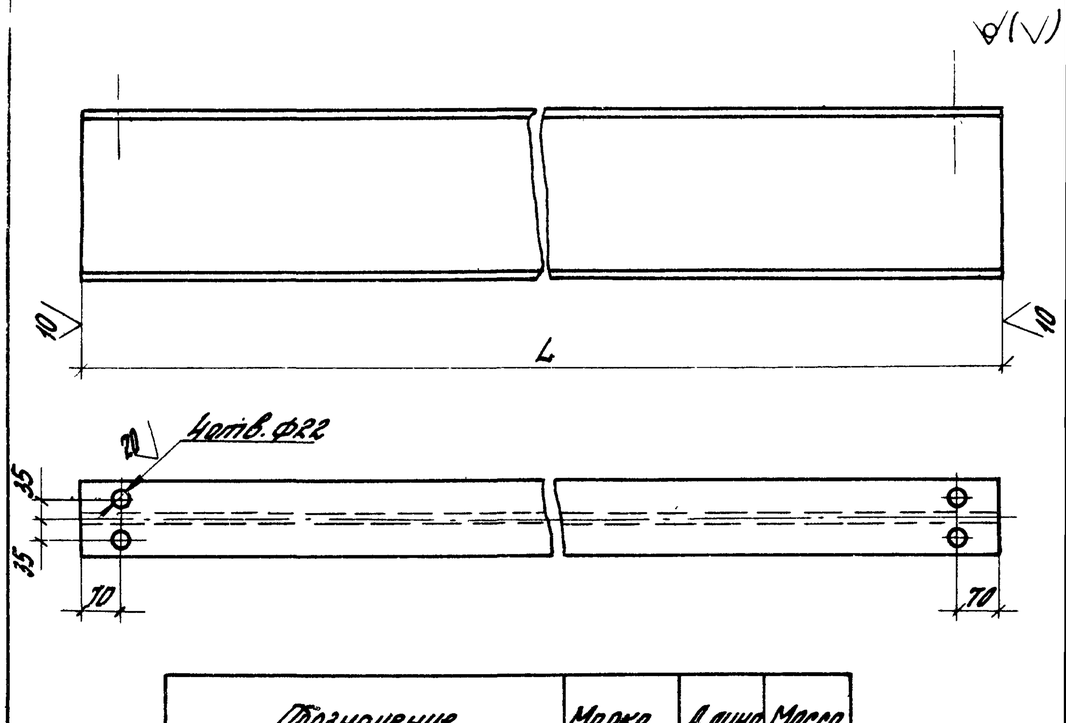

Обозначение	Марка	Длина L мм	Масса кг
1.490.1-1.3.05.001	Б3	2998	150
1.490.1-1.3.05.002	Б4	5998	300
1.490.1-1.3.05.003	Б5	11998	600

Неуказанные предельные отклонения размеров: отверстий H14, валов h14, остальных $\frac{IT14}{2}$

				1.490.1-1.3.05.001			
				Балка	Стадия	Масса	Масштаб
					Р.	см.табл.	1:10
Разраб.	Довыдова		03.84		Лист	Листов 1	
Рук.бр.	Сорокин		03.84	Двутавр 30МГОСТ19425-74 / Вст.3сп5 ГОСТ535-79	Энерготехпром		
Зав.сект.	Елинин		07.84				
Нач.отд.	Бройде		08.84				

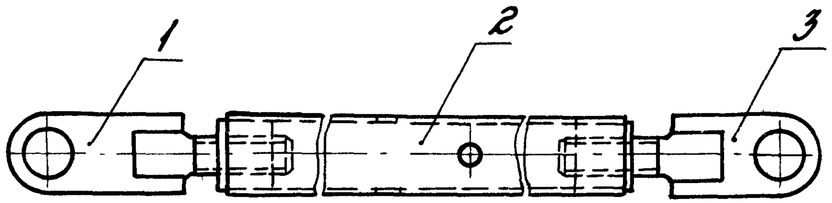

Формат	Зона	Поз.	Обозначение	Наименование	Кол.	
				Документация		
А4			1.490.1-1.3.06 СБ	Сборочный чертеж		
				Сборочные единицы		
А4		1	1.490.1-1.3.06.01СБ	Проушина	1	
А4		2	1.490.1-1.3.06.02СБ	Стойка	1	
А4		3	1.490.1-1.3.06.03СБ	Проушина	1	

				1.490.1-1.3.06СБ		
				Подкос МД1 Сборочный чертеж	Стадия: Р.	Масса: 21,6 / Масштаб: 1:5
Разраб.	Давыдова	Давыд	03.84		Лист	Листов 1
Рук.бр.	Сорокин	Сорокин	03.84		Энерготехпром	
Зав.сект.	Елинин		03.84			
Нач.отд.	Бройде		03.84			

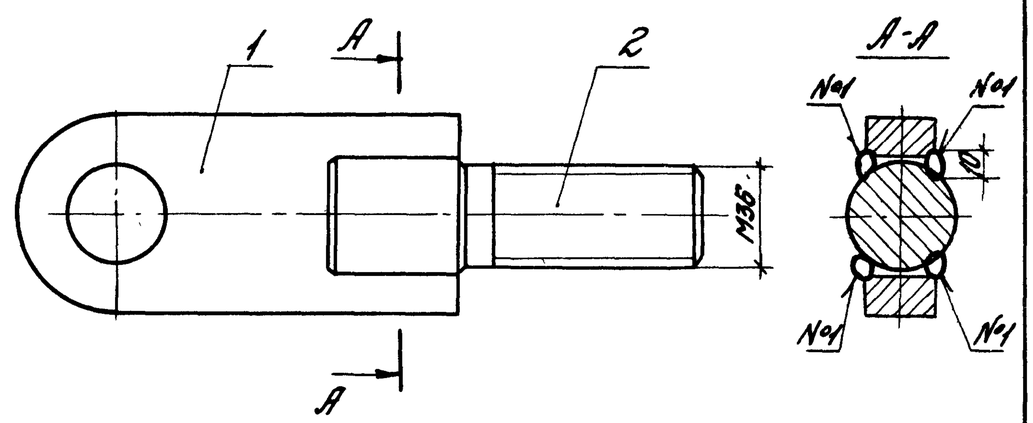

Неуказанные предельные отклонения размеров: валов h16.

Формат	Зона	Поз.	Обозначение	Наименование	Кол.	Примечание
				Документация		
А4			1.490.1-1.3.06.01СБ	Сборочный чертеж		
				Детали		
А4		1	1.490.1-1.3.06.01.001	Фасонка	1	
А4		2	1.490.1-1.3.06.01.002	Шпилька	1	

				1.490.1-1.3.06.01СБ		
				Проушина. Сборочный чертеж	Стадия: Р.	Масса: 267 / Масшт.: 1:2
Разраб.	Давыдова	Давыд	03.84		Лист	Листов 1
Рук.бр.	Сорокин	Сорокин	03.84		Энерготехпром	
Зав.сект.	Елинин		03.84			
Нач.отд.	Бройде		03.84			

Инв.№подл. | Подпись и дата | Взам.инв.№

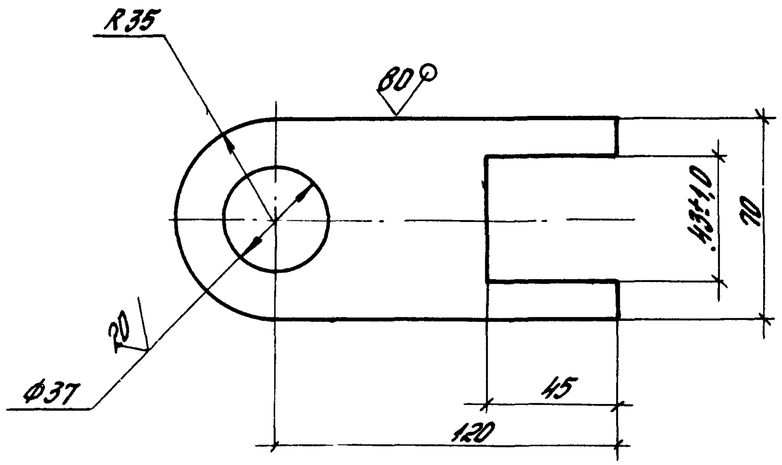

Неуказанные предельные отклонения размеров: отверстий H14, валов h14, остальных $\frac{IT14}{2}$

				1.490.1-1.3.06.01.001		
				Фасонка	Стадия: Р.	Масса: 1,42 / Масштаб: 1:2
Разраб.	Давыдова	Давыд	03.84		Лист	Листов 1
Рук.бр.	Сорокин	Сорокин	03.84	Лист 25 ГОСТ 103-76 / ВСт.3кп.2-1.ТУ14-1-3023-80	Энергетехпром	
Зав.сек.	Елинин		03.84			
Нач.отд.	Бройде		03.84			

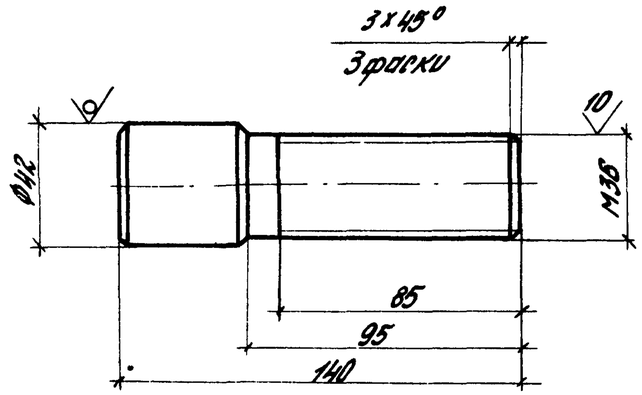

Неуказанные предельные отклонения размеров: отверстий H14, валов h14.

				1.490.1-1.3.06.01.002		
				Шпилька	Стадия: Р.	Масса: 1,25 / Масшт: 1:2
Разраб.	Давыдова	Давыд	03.84		Лист	Листов 1
Рук.бр.	Сорокин	Сорокин	03.84	Круг B42 ГОСТ 2590-71 / ВСт.3кп2-1.ТУ14-1-3023-80	Энергетехпром	
Зав.сек.	Елинин		03.84			
Нач.отд.	Бройде		03.84			

Инв.№ подл. | Подпись и дата | Взам.инв.№

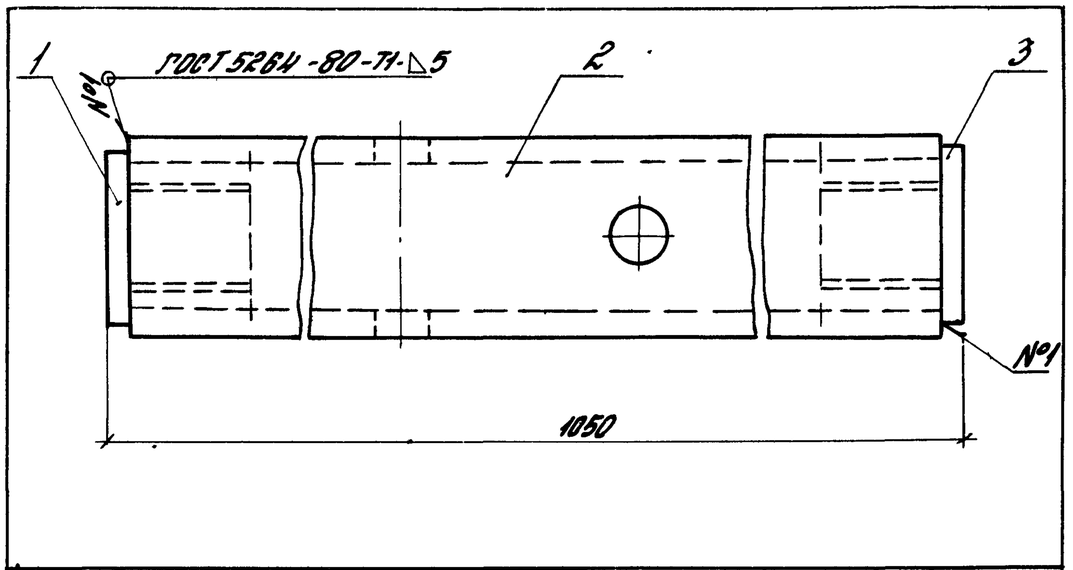

Формат	Зона	Поз.	Обозначение	Наименование	Кол.	Примечание
				Документация		
А4			1.490.1-1.3.06.02 СБ	Сборочный чертеж		
				Детали		
А4		1	1.490.1-1.3.06.02.001	Гайка	1	
А4		2	1.490.1-1.3.06.02.002	Труба	1	
А4		3	1.490.1-1.3.06.02.003	Гайка	1	

Разраб.	Давыдова	Давыд	03.84	1.490.1-1.3.06.02СБ		
Рук.бр.	Сорокин	Сорокин	03.84	Стойка. Сборочный чертеж	Стадия: Р.	Масса: 16,3 / Масштаб: 1:2
Зав.сек.	Епинин		03.84		Лист	Листов 1
Нач.отд.	Бровде				Энергетехпром	

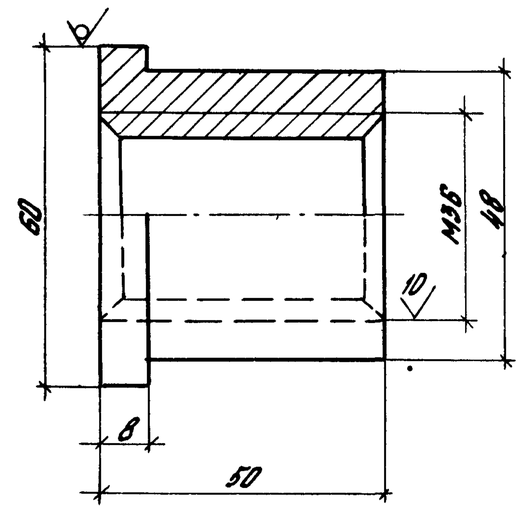

Неуказанные предельные отклонения размеров: отверстий H14, валов h14.

Разраб.	Давыдова	Давыд	03.84	1.490.1-1.3.06.02.001		
Рук.бр.	Сорокин	Сорокин	03.84	Гайка	Стадия: Р	Масса: 0,5 / Масштаб: 1:1
Зав.сек.	Епинин		03.84	Круг В60 ГОСТ 2590-71 / ВСт3кп2-1 ТУ14-1-3023-80	Лист	Листов 1
Нач.отд.	Бровде		03.84		Энергетехпром	

Инв.№подл. | Подпись и дата | Взам.инв.№

20 (√)

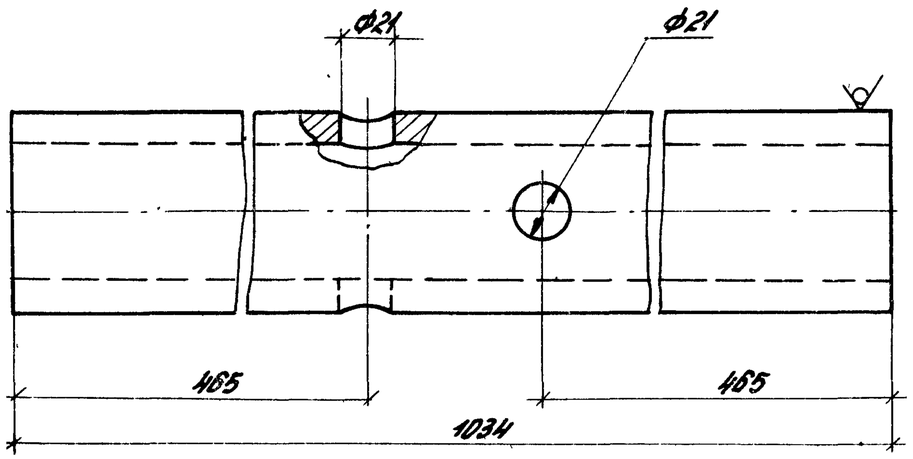

Неуказанные предельные отклонения размеров: отверстий H14, валов h14, остальных $\frac{IT14}{2}$

				1.490.1-1.3.06.02.002		
				Труба	Стадия	Масса	Масштаб
					Р.	15,3	1:2
Разраб.	Давыдова	Давыд	03.84		Лист	Листов 1
Рук. бр.	Сорокин	Сорокин	03.84	Труба $\frac{70\times10\ ГОСТ\ 8732-78}{Б\text{-}20\ ГОСТ\ 8731-74}$	Энерготехпром	
Зав. сект.	Елинин		03.84			
Нач. отд.	Бройде		03.84			

20 (√)

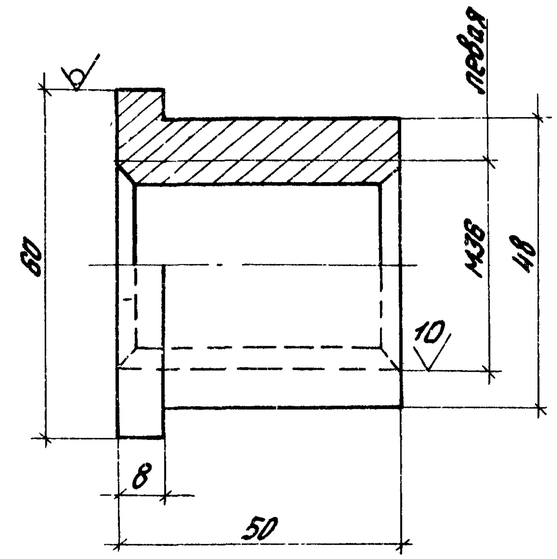

Неуказанные предельные отклонения размеров: отверстий H14, валов h14.

				1.490.1-1.3.06.02.003		
				Гайка	Стадия	Масса	Масштаб
					Р.	0,5	1:1
Разраб.	Давыдова	Давыд	03.84		Лист	Листов 1
Рук. бр.	Сорокин	Сорокин	03.84	Круг $\frac{В60\ ГОСТ\ 2590-71}{ВСт.3кп2\text{-}1\ ТУ14\text{-}1\text{-}3023\text{-}80}$	Энерготехпром	
Зав. сект.	Елинин		03.84			
Нач. отд.	Бройде		03.84			

Инв. № подл. | Подпись и дата | Взам. инв. №

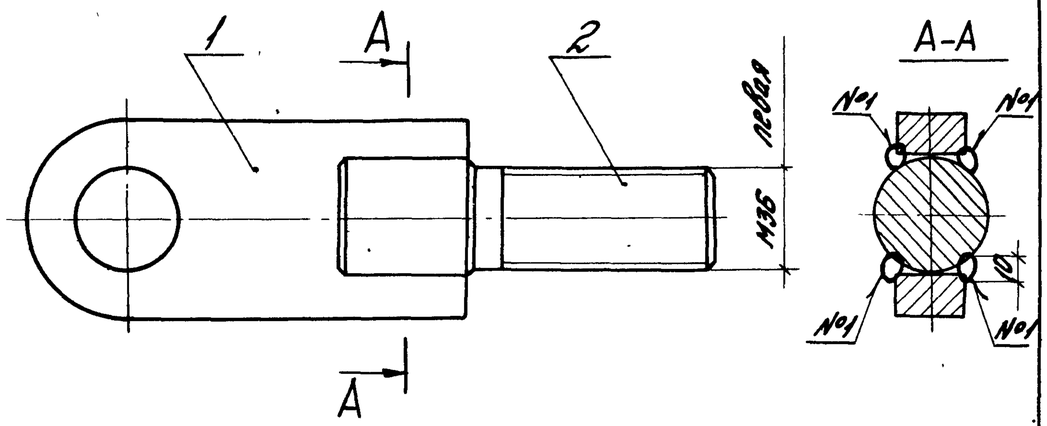

Неуказанные предельные отклонения размеров: валов h14.

Формат	Зона	Поз.	Обозначение	Наименование	Кол.	Примечание
				Документация		
A4			1.490.1-1.3.06.03СБ	Сборочный чертеж		
				Детали		
A4		1	1.490.1-1.3.06.01.001	Фасонка	1	
A4		2	1.490.1-1.3.06.03.001	Шпилька	1	

Разраб.	Давыдова	Давыд	03.84	1.490.1-1.3.06.03СБ		
Рук.бр.	Сорокин	Сорокин	03.84	Проушина. Сборочный чертеж	Стадия: Р.	Масса: 2,67 / Масштаб: 1:2
Зав.сек.	Елинин		03.84		Лист	Листов 1
Нач.отд.	Бройде		03.84		Энерготехпром	

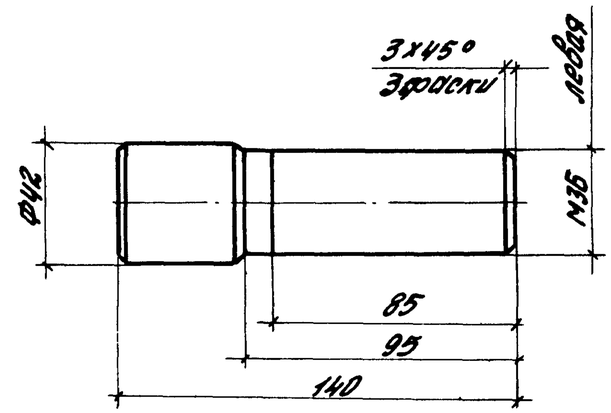

Неуказанные предельные отклонения размеров: отверстий H14, валов h14.

Инв.№ подл. | Подпись и дата | Взам.инв.№

Разраб.	Давыдова	Давыд	03.84	1.490.1-1.3.06.03.001		
Рук.бр.	Сорокин	Сорокин	03.84	Шпилька	Стадия: Р.	Масса: 1,25 / Масшт.: 1:2
Зав.сек.	Елинин		03.84	Круг $\frac{B42\ ГОСТ\ 2590-71}{ВСт.3кп2-1.ТУ14-1-3023-80}$	Лист	Листов 1
Нач.отд.	Бройде		03.84		Энерготехпром	

20 (√)

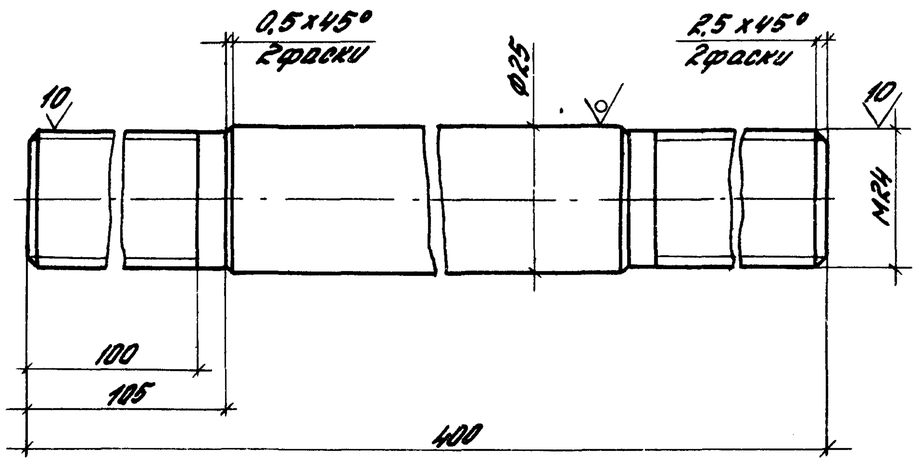

Неуказанные предельные отклонения размеров: отверстий H14, валов h14.

				1.490.1-1.3.07			
				Шпилька МД2	Стадия	Масса	Масштаб
					Р.	1,5	1:1
Разраб.	Давыдова		03.84		Лист	Листов 1	
Рук.бр.	Сорокин		03.84	Круг Ø25 ГОСТ 2590-71 / ВСт3кп2-1 ТУ14-1-3023-80	Энергоатехпром		
Зав.сект.	Елинин		03.84				
Нач.отд.	Бройде		03.84				

20 (√)

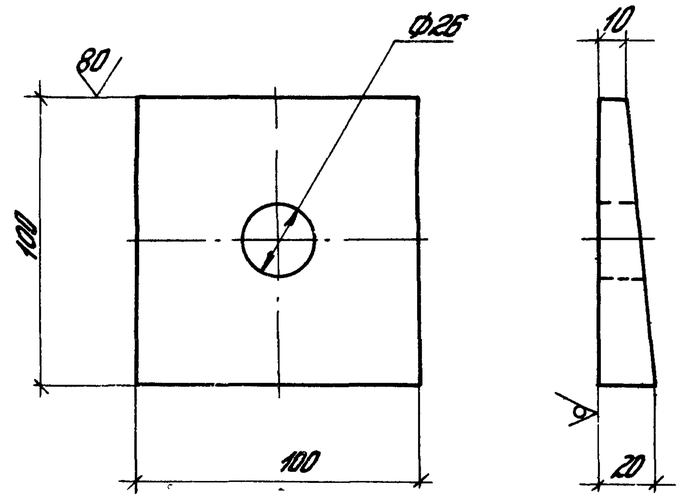

Неуказанные предельные отклонения размеров: отверстий H14, валов h14.

				1.490.1-1.3.08			
				Шайба МД3	Стадия	Масса	Масштаб
					Р.	1,1	1:2
Разраб.	Давыдова		03.84		Лист	Листов 1	
Рук.бр.	Сорокин		03.84	Лист 20 ГОСТ 103-76 / ВСт3кп2-1 ТУ14-1-3023-80	Энергоатехпром		
Зав.сект.	Елинин		03.84				
Нач.отд.	Бройде		03.84				

Инв.№ подл. | Подпись и дата | Взам.инв.№

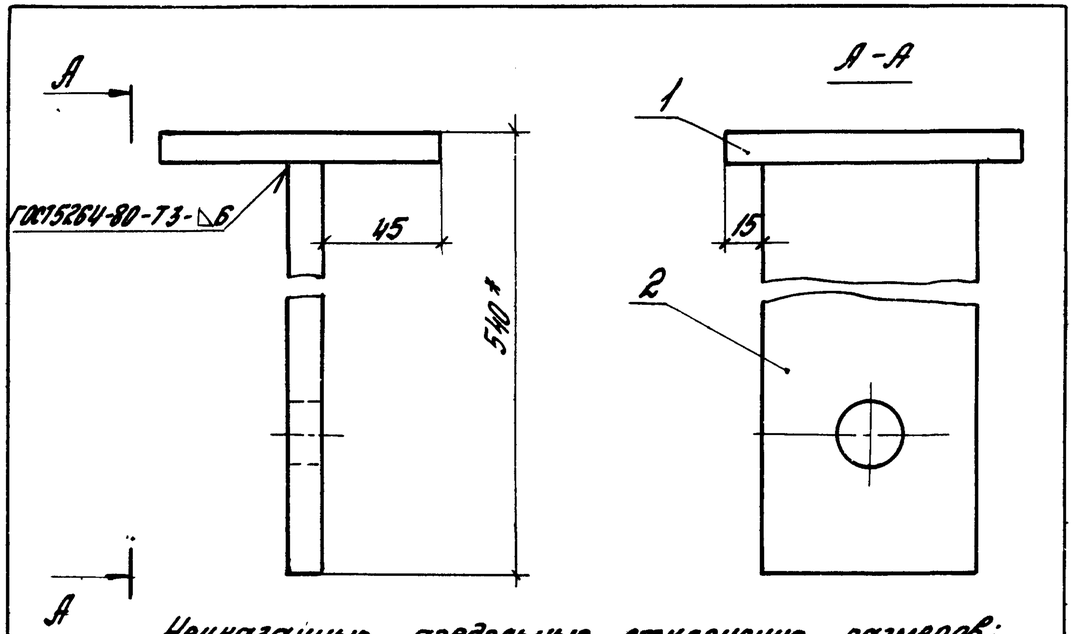

Неуказанные предельные отклонения размеров: отверстий Н16.

Формат	Зона	Поз.	Обозначение	Наименование	Кол.	Примечания
				Документация		
А4			1.490.1-1.3.09 СБ	Сборочный чертеж		
				Детали		
Б4	•	1	1.490.1-1.3.09.001	Пластина		
				Лист 10 ГОСТ 103-76 ВСт.3кп2-1 ТУ14-1-3023-80		
				100 х 100	1	0.8 кг
А4		2	1.490.1-1.3.09.002	Пластина	1	

Разраб.	Бондарев		03.84	1.490.1-1.3.09 СБ		
Рук.бр.	Сорокин		03.84	Подвес МД4	Стадия	Масса	Масштаб
Зав.сект.	Епинин		03.84		Р.	3,7	1:2
Нач.отд.	Бройде		03.84		Лист	Листов 1
				Энерготехпром		

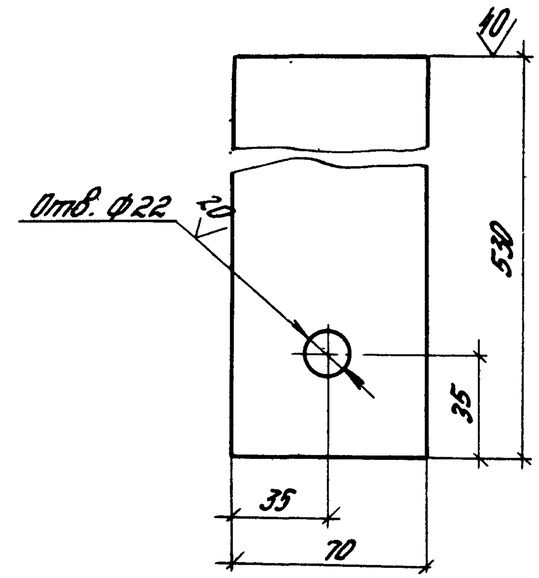

Неуказанные предельные отклонения размеров: отверстий Н14, валов h16, остальных $\frac{IT16}{2}$

Разраб.	Бондарев		03.84	1.490.1-1.3.09.002		
Рук.бр.	Сорокин		03.84	Пластина	Стадия	Масса	Масштаб
Зав.сект.	Епинин		03.84		Р.	2,9	1:2
Нач.отд.	Бройде		03.84		Лист	Листов 1
				Лист 10 ГОСТ 103-76 ВСт.3кп2-1 ТУ14-1-3023-80	Энерготехпром	

Инв.№подл. | Подпись и дата | Взам.инв.№

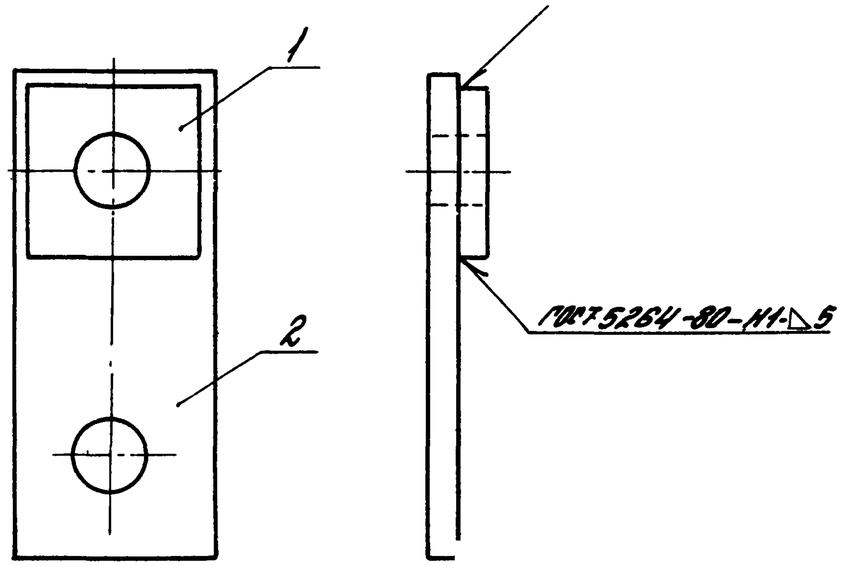

Формат	Зона	Поз.	Обозначение	Наименование	Кол.
				Документация	
А4			1.490.1-1.3.10СБ	Сборочный чертеж	
				Детали	
А4		1	1.490.1-1.3.10.001	Пластина	1
А4		2	1.490.1-1.3.10.002	Пластина	1

Разраб.	Литвиновский		03.84	1.490.1-1.3.10СБ		
Пров.	Сорокин		03.84	Щека МД 5	Стадия	Масса	Масштаб
Н. контр.					Р.	1,0	1:2
Утв.					Лист	Листов 1
Гл. спец.	Елинин		01.84	Энергоатехпром		
Нач. отд.	Брауде		03.84			

Инв. № подл. | Подпись и дата | Взам. инв. №

Отв. ⌀22

40

20

80

60

Неуказанные предельные отклонения размеров: отверстий Н14, валов h16.

Разраб.	Литвиновский		03.84	1.490.1-1.3.10.001		
Рук. бр.	Сорокин		03.84	Пластина	Стадия	Масса	Масштаб
Зав. сек.	Елинин		01.84		Р	4,25	1:1
Нач. отд.	Брауде		03.84	Лист 10 ГОСТ 103-76 В Ст.3кп2-1 ГОСТ 14-1-3023-80	Лист	Листов 1
					Энергоатехпром	

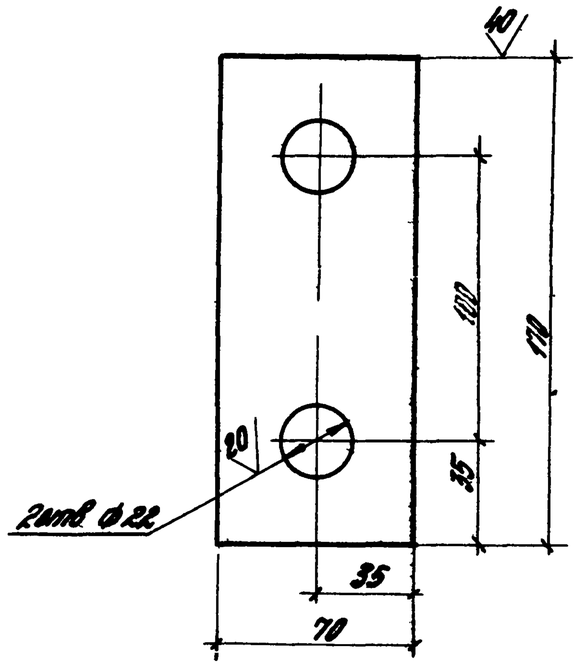

Неуказанные предельные отклонения размеров отверстий НЦ валов h16

				1 490 1-13 10.002		
				Пластина	Стадия: Р	Масса: 0,76	Масштаб: 1:2
					Лист	Листов 1
Разраб.	Щилык		03.84	10 ГОСТ 103-76	Знерзотехпром
Рук.бр	Сорокин		03.84	Лист ВСт3кп2-1 ТУ14-1-3023-80	
Зав.сек	Елинин		03.84		
Нач.отд	Бровде		03.84		

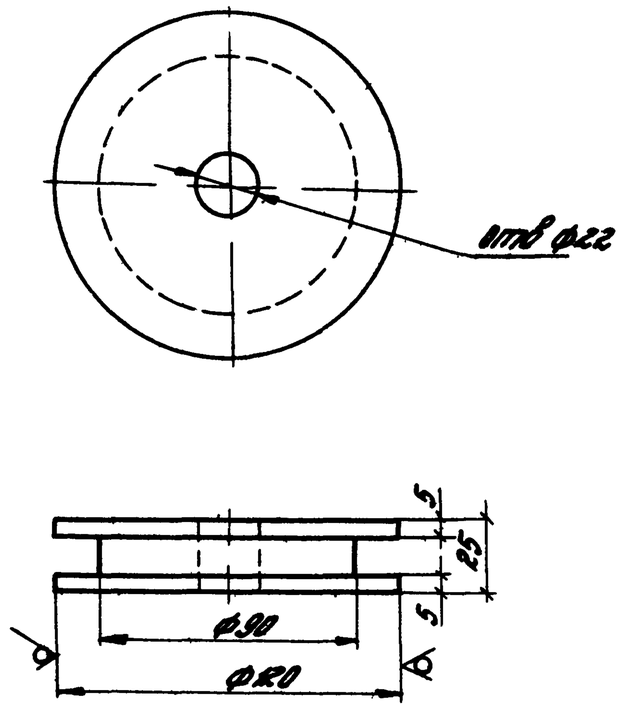

Неуказанные предельные отклонения размеров отверстий НЦ валов h14

				1 490 1-13 11		
				Блок МДБ	Стадия:	Масса: 1,6	Масштаб: 1:2
					Лист	Листов 1
Разраб.	Щилык		03.84	Круг В120 ГОСТ 2590-71 / ВСт3кп2-1 ТУ14-1-3023-80	Знерзотехпром
Рук.бр	Сорокин		03.84		
Зав.сек	Елинин		03.84		
Нач.отд.	Бровде		03.84		

Инв.№ подл. | Подпись и дата | Взам.инв.№

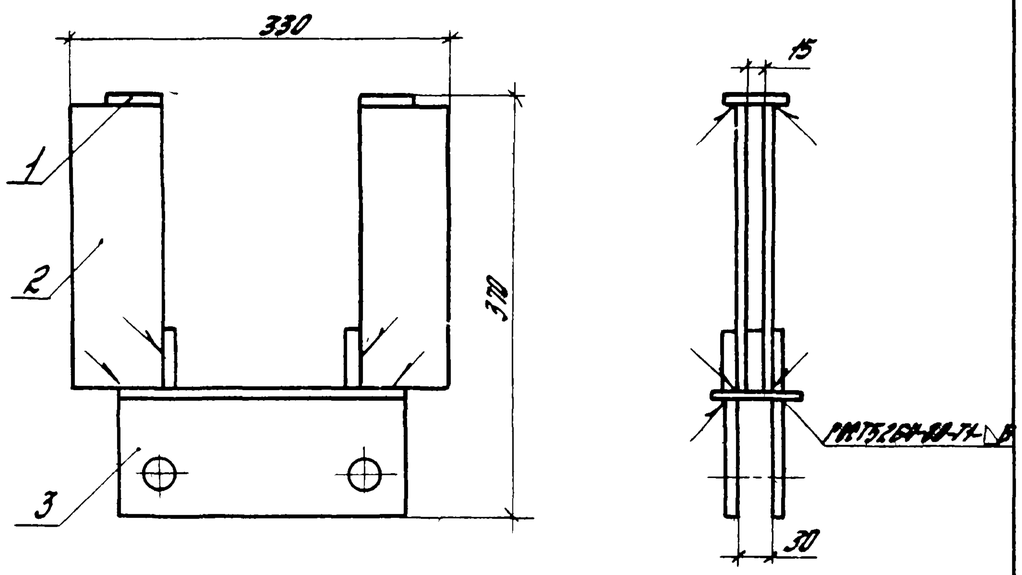

Формат	Зона	Поз.	Обозначение	Наименование	Кол.	Примечание
				Документация		
А4			1.490.1-1.3.12.СБ	Сборочный чертеж		
				Детали		
Б.4.		1	1.490.1-1.3.12.001	Пластина 60х60		
				Лист 10 ГОСТ 103-76		
				Ст3кп2-1 ТУ14-1-3023-80	4	0,28 кг
Б.4		2	1.490.1-1.3.12.002	Пластина 80х250		
				Лист 10 ГОСТ 103-76		
				Ст3кп2-1 ТУ14-1-3023-80	5	1,54 кг
А4		3	1.490.1-1.3.12.003	Щека	2	

Разраб.	Малкина		03.84	1.490.1-1.3.12СБ		
Рук.бр.	Сорокин		03.84	Захват МД7. Сборочный чертеж	Стадия: Р.	Масса: 128
Зав.сект.	Елинин		03.84		Лист	Листов 1
Нач.отд.	Бровде		03.84		Энерготехпром	

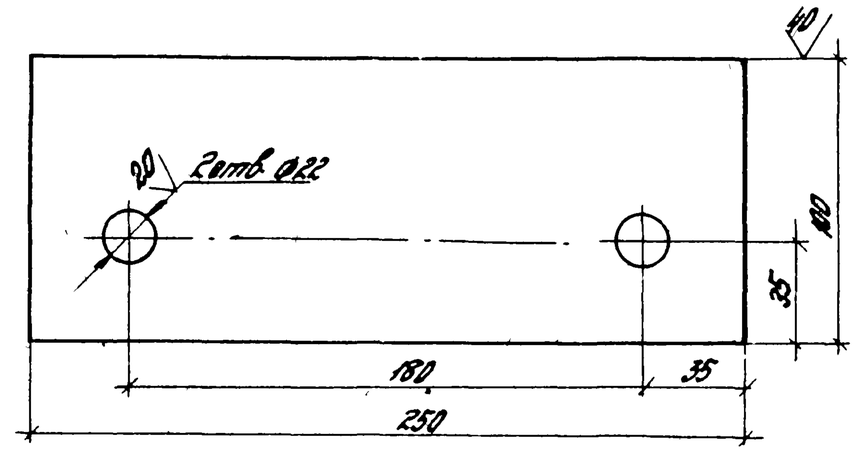

Неуказанные предельные отклонения размеров: отверстий H14, валов h16, остальных $\frac{IT16}{2}$

Разраб.	Малкина		03.84	1.490.1-1.3.12.003		
Рук.бр.	Сорокин		03.84	Щека	Стадия: Р.	Масса: 1,9
Зав.сект.	Елинин		03.84	Лист 10 ГОСТ 103-76 Ст3кп2-1 ТУ14-1-3023-80	Лист	Листов 1
Нач.отд.	Бровде		03.84		Энерготехпром	

Инв.№подл. | Подпись и дата | Взам.инв.№