ТИПОВЫЕ КОНСТРУКЦИИ, ИЗДЕЛИЯ И УЗЛЫ ЗДАНИЙ И СООРУЖЕНИЙ

СЕРИЯ 1.090.1-3пв

СБОРНЫЕ ЖЕЛЕЗОБЕТОННЫЕ КОНСТРУКЦИИ МЕЖВИДОВОГО ПРИМЕНЕНИЯ КРУПНОПАНЕЛЬНЫХ ОБЩЕСТВЕННЫХ ЗДАНИЙ И ВСПОМОГАТЕЛЬНЫХ ЗДАНИЙ ПРОМЫШЛЕННЫХ ПРЕДПРИЯТИЙ С ВЫСОТОЙ ЭТАЖА 3,0 И 3,3м ДЛЯ СТРОИТЕЛЬСТВА НА ПРОСАДОЧНЫХ ГРУНТАХ И НА ПОДРАБАТЫВАЕМЫХ ТЕРРИТОРИЯХ

ВЫПУСК 4-3

ПАНЕЛИ ВНУТРЕННИХ СТЕН
ДЛЯ ЗДАНИЙ С ВЫСОТОЙ ЭТАЖА 3,3м

АРМАТУРНЫЕ И ЗАКЛАДНЫЕ ИЗДЕЛИЯ

РАБОЧИЕ ЧЕРТЕЖИ

20418
ЦЕНА 2-20

ЦЕНТРАЛЬНЫЙ ИНСТИТУТ ТИПОВОГО ПРОЕКТИРОВАНИЯ
ГОССТРОЯ СССР

Москва, А 445, Смольная ул., 22

Сдано в печать X 1985 г.

Заказ № 10680 Тираж 200 экз.

ТИПОВЫЕ КОНСТРУКЦИИ, ИЗДЕЛИЯ И УЗЛЫ ЗДАНИЙ И СООРУЖЕНИЙ

СЕРИЯ 1.090.1-3пв

СБОРНЫЕ ЖЕЛЕЗОБЕТОННЫЕ КОНСТРУКЦИИ МЕЖВИДОВОГО ПРИМЕНЕНИЯ КРУПНОПАНЕЛЬНЫХ ОБЩЕСТВЕННЫХ ЗДАНИЙ И ВСПОМОГАТЕЛЬНЫХ ЗДАНИЙ ПРОМЫШЛЕННЫХ ПРЕДПРИЯТИЙ С ВЫСОТОЙ ЭТАЖА 3,0 И 3,3м ДЛЯ СТРОИТЕЛЬСТВА НА ПРОСАДОЧНЫХ ГРУНТАХ И НА ПОДРАБАТЫВАЕМЫХ ТЕРРИТОРИЯХ

ВЫПУСК 4-3

ПАНЕЛИ ВНУТРЕННИХ СТЕН
ДЛЯ ЗДАНИЙ С ВЫСОТОЙ ЭТАЖА 3,3м

АРМАТУРНЫЕ И ЗАКЛАДНЫЕ ИЗДЕЛИЯ

РАБОЧИЕ ЧЕРТЕЖИ

РАЗРАБОТАНЫ

КИЕВЗНИИЭП

ЗАМ. ДИРЕКТОРА Л. ДМИТРИЕВ
НАЧ. ОТДЕЛА В. ШЕВЧЕНКО
ГЛ. ИНЖ. ПРОЕКТА В. НИЧИПОРЕНКО

ЦНИИЭП ТОРГОВО-БЫТОВЫХ ЗДАНИЙ И ТУРИСТСКИХ КОМПЛЕКСОВ

ДИРЕКТОР ИН-ТА В. ЛЕПСКИЙ
НАЧ. ОТДЕЛА Б. ВОЛЫНСКИЙ
ГЛ. ИНЖ. ПРОЕКТА Р. КОНОВАЛОВА

УТВЕРЖДЕНЫ И ВВЕДЕНЫ В ДЕЙСТВИЕ
С 01.01.1985г. ГОССТРОЕМ СССР
ПРОТОКОЛ ОТ 01.11.1984 Г. № ИИ-32

20418 2

ОБОЗНАЧЕНИЕ	НАИМЕНОВАНИЕ	СТР.
I.090.I-3ПВ.4-3 ООС	СОДЕРЖАНИЕ	3
I.090.I-3ПВ.4-3 ООТО	ТЕХНИЧЕСКОЕ ОПИСАНИЕ	4
I.090.I-3ПВ.4-3 OI	КАРКАС ПЛОСКИЙ КРI - КР5	5
I.090.I-3ПВ.4-3 02	КАРКАС ПЛОСКИЙ КР6 - КР8	7
I.090.I-3ПВ.4-3 03	КАРКАС ПЛОСКИЙ КР9 - КРI3	8
I.090.I-3ПВ.4-3 04	КАРКАС ПЛОСКИЙ КРI4, КРI5	I0
I.090.I-3ПВ.4-3 05	КАРКАС ПЛОСКИЙ КРI6 - КР20	II
I.090.I-3ПВ.4-3 06	КАРКАС ПЛОСКИЙ КР2I - КР25	I3
I.090.I-3ПВ.4-3 07	КАРКАС ПЛОСКИЙ КР26 - КР30	I5
I.090.I-3ПВ.4-3 08	КАРКАС ПЛОСКИЙ КР3I - КР35	I7
I.090.I-3ПВ.4-3 09	КАРКАС ПЛОСКИЙ КР36 - КР40	I9
I.090.I-3ПВ.4-3 I0	КАРКАС ПЛОСКИЙ КР4I - КР45	2I
I.090.I-3ПВ.4-3 II	КАРКАС ПЛОСКИЙ КР46 - КР50	23
I.090.I-3ПВ.4-3 I2	КАРКАС ПЛОСКИЙ КР5I, КР52	25
I.090.I-3ПВ.4-3 I3	КАРКАС ПЛОСКИЙ КР53 - КР56	26
I.090.I-3ПВ.4-3 I4	КАРКАС ПЛОСКИЙ КР57 - КР60	28
I.090.I-3ПВ.4-3 I5	КАРКАС ПЛОСКИЙ КР6I - КР64	30
I.090.I-3ПВ.4-3 I6	КАРКАС ПЛОСКИЙ КР65 - КР68	32
I.090.I-3ПВ.4-3 I7	КАРКАС ПЛОСКИЙ КР69	34
I.090.I-3ПВ.4-3 I8	КАРКАС ПЛОСКИЙ КР70 - КР72	35
I.090.I-3ПВ.4-3 I9	КАРКАС ПЛОСКИЙ КР73 - КР76	36
I.090.I-3ПВ.4-3 20	КАРКАС ПЛОСКИЙ КР77 - КР80	38
I.090.I-3ПВ.4-3 2I	КАРКАС ПЛОСКИЙ КР8I - КР84	40
I.090.I-3ПВ.4-3 22	КАРКАС ПЛОСКИЙ КР85 - КР88	42
I.090.I-3ПВ.4-3 23	КАРКАС ПЛОСКИЙ КР89 - КР92	43

НАЧ ОТД	Шевченко		
Н КОНТР	Ребров		
ГП СПЕЦ	Ничипаренко		
ПРОВЕРИЛ	Литвиненко		
РАЗРАБ	Федько		

I.090.I-3ПВ.4-3 ООС

СОДЕРЖАНИЕ

СТАДИЯ	ЛИСТ	ЛИСТОВ
Р	1	2

ГОСГРАЖДАНСТРОЙ
КиевЗНИИЭП

ФОРМАТ А4

Гребнево

ОПЕРАТОР ТПП КОРТ

ЭПВЦ КиевЗНИИЭП

ОБОЗНАЧЕНИЕ	НАИМЕНОВАНИЕ	СТР.
I.090.I-3ПВ.4-3 24	КАРКАС ПЛОСКИЙ КР93 - КР95	44
I.090.I-3ПВ.4-3 25	КАРКАС ПЛОСКИЙ КР96 - КР98	45
I.090.I-3ПВ.4-3 26	КАРКАС ПЛОСКИЙ КР99 - КР102	46
I.090.I-3ПВ.4-3 27	КАРКАС ПЛОСКИЙ КР103	48
I.090.I-3ПВ.4-3 28	КАРКАС ПЛОСКИЙ КР104 - КР108	49
I.090.I-3ПВ.4-3 29	КАРКАС ПЛОСКИЙ КРI09 - КРII3	5I
I.090.I-3ПВ.4-3 30	КАРКАС ПЛОСКИЙ КРII4 - КРII7	53
I.090.I-3ПВ.4-3 3I	КАРКАС ПЛОСКИЙ КРII8 - КРI20	54
I.090.I-3ПВ.4-3 32	ИЗДЕЛИЕ ЗАКЛАДНОЕ МНI, МН2	55
I.090.I-3ПВ.4-3 33	ИЗДЕЛИЕ ЗАКЛАДНОЕ МН3, МН4	56
I.090.I-3ПВ.4-3 34	ПЕТЛЯ СТРОПОВОЧНАЯ ПСI - ПС6, СТЕРЖЕНЬ ГНУТЫЙ АНI, АН2	57

ВЗАМ. ИНВ.№ | ПОДП. И ДАТА | ИНВ. № ПОДЛ.

I.090.I-3ПВ.4-3 ООС

ЛИСТ 2

20418 3

ФОРМАТ А4

I. ОБЩИЕ ДАННЫЕ

I.I. Выпуск 4-3 "Панели внутренних стен для зданий с высотой этажа 3,3 м. Арматурные и закладные изделия" входит в состав серии 1.090.1-3пв "Сборные железобетонные конструкции межвидового применения крупнопанельных общественных зданий и вспомагательных зданий промышленных предприятий с высотой этажа 3,0 и 3,3 м для строительства на просадочных грунтах и на подрабатываемых территориях.

I.2. Выпуск содержит техническое описание, спецификации и сборочные чертежи арматурных и закладных изделий.

I.3. Арматурная сталь принята в соответствии со СНиП II-2I-75 и письмом Госстроя СССР от I5 апреля I980 г. № 42-Д "О мерах по предотвращению перерасхода арматурной стали при проектировании и изготовлении железобетонных конструкций для промышленного, жилищно- гражданского и сельского строительства": для плоских каркасов - сталь класса А-III по ГОСТ 578I-82 и класса Вр-I по ГОСТ 6727-80; для стержней гнутых (анкеров) - сталь класса А-I по ГОСТ 578I-82; для строповочных петель - сталь класса Ас-II марки ICIT по ГОСТ 578I-82; для закладных изделий - сталь класса А-III по ГОСТ 578I-82. Для закладных изделий приняты: угловая сталь по ГОСТ 8509-72 марки ВСт3кп2 по ГОСТ 380-7I*; полосовая сталь по ГОСТ I03-76 марки ВСт3кп2, ГОСТ 380-7I*.

				1.090.1-3ПВ.4-3 ООТО		
НАЧ.ОТД.	Шевченко			ТЕХНИЧЕСКОЕ ОПИСАНИЕ	СТАДИЯ	ЛИСТ	ЛИСТОВ
Н.КОНТР.	Ребров				Р	1	2
ГЛ.СПЕЦ.	Кучеренко				ГОСГРАЖДАНСТРОЙ КиевЗНИИЭП	
ПРОВЕРИЛ	Кононенко					
РАЗРАБ.	Литвиненко					

ФОРМАТ А4

ЭПВЦ КиевЗНИИЭП | ОПЕРАТОР ТПП КОРТ | Гребнева

2. ИЗГОТОВЛЕНИЕ АРМАТУРНЫХ ИЗДЕЛИЙ

2.I. Изготовление арматурных и закладных изделий выполняется при помощи сварки с соблюдением требований ГОСТ I0922-75 "Арматурные изделия и закладные детали для железобетонных конструкций. Технические требования и методы испытаний", СН 393-78 "Инструкция по сварке соединений арматуры и закладных деталей железобетонных конструкций", ГОСТ I9292-73 "Соединения сварные элементов закладных деталей сборных железобетонных конструкций. Контактная и автоматическая сварка плавлением. Основные типы и конструктивные элементы".

3. МАРКИРОВКА АРМАТУРНЫХ ИЗДЕЛИЙ

3.I. Марки арматурных и закладных изделий имеют буквенно-цифровое обозначение. Группа букв означает:

КР - каркас плоский;

МН - изделие закладное;

АН - стержень гнутый (анкер);

ПС - петля строповочная;

группа цифр обозначает порядковый номер изделия.

Инв № подл.	Подп. и дата
Взам. инв №	

1.090.1-3ПВ.4-3 ООТО	ЛИСТ 2

20418 4

ФОРМАТ А4

ФОРМАТ	ЗОНА	ПОЗ.	ОБОЗНАЧЕНИЕ	НАИМЕНОВАНИЕ	КОЛ.	ПРИМЕЧАНИЕ
				ДОКУМЕНТАЦИЯ		
А4			1.090.1-3ПВ.4-3 01СБ	СБОРОЧНЫЙ ЧЕРТЕЖ		
				ДЕТАЛИ		
БЧ		2	4.041.140	СТ. ОТД. ГОСТ 6727-80 Ф4 ВР-I L=140	9	0.01КГ
			ПЕРЕМЕННЫЕ ДАННЫЕ	ДЛЯ ИСПОЛНЕНИЙ:		
				1.090.1-3ПВ.4-3 01 КР1		
				ДЕТАЛИ		
БЧ		1	5.041.2750	СТ. ОТД. ГОСТ 6727-80 Ф5 ВР-I L=2750	2	0.38КГ
				1.090.1-3ПВ.4-3 01-01 КР2		
				ДЕТАЛИ		
БЧ		1	6.013.2750	СТ. ОТД. ГОСТ 5781-82 Ф6 А-Ш L=2750	2	0.61КГ
				1.090.1-3ПВ.4-3 01-02 КР3		
				ДЕТАЛИ		
БЧ		1	8.013.2750	СТ. ОТД. ГОСТ 5781-82 Ф8 А-Ш L=2750	2	1.08КГ
				1.090.1-3ПВ.4-3 01-03 КР4		
				ДЕТАЛИ		
БЧ		1	16.013.2750	СТ. ОТД. ГОСТ 5781-82 Ф16 А-Ш L=2750	2	4.34КГ

НАЧ.ОТД.	Шевченко		1.090.1-3ПВ.4-3 01
Н.КОНТР.	Ребров		
ГЛ.СПЕЦ.	Ничипоренко		КАРКАС ПЛОСКИЙ КР1 - КР5
ПРОВЕРИЛ	Ничипоренко		
ИЗРАБ.	Пинчук		

СТАДИЯ	ЛИСТ	ЛИСТОВ
Р	1	2

ГОСГРАЖДАНСТРОЙ
КиевЗНИИЭП

ФОРМАТ А4

ФОРМАТ	ЗОНА	ПОЗ.	ОБОЗНАЧЕНИЕ	НАИМЕНОВАНИЕ	КОЛ.	ПРИМЕЧАНИЕ
				1.090.1-3ПВ.4-3 01-04 КР5		
				ДЕТАЛИ		
БЧ		1	10.013.2750	СТ. ОТД. ГОСТ 5781-82 Ф10 А-Ш L=2750	2	1.69КГ

ЭПВЦ Киев ЗНИИЭП
ОПЕРАТОР ТЛП КОРТ
Гребнева

ВЗАМ.ИНВ.№ | ПОДПИСЬ И ДАТА | ИНВ.№ ПОДЛ.

1.090.1-3ПВ.4-3 01

ЛИСТ 2

20418 5

ФОРМАТ А4

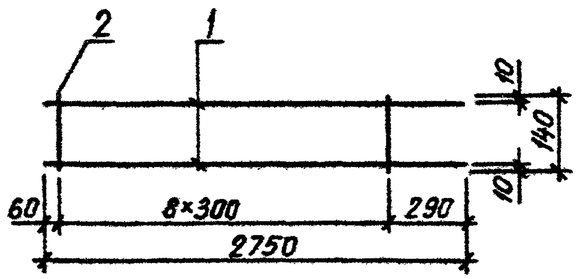

ОБОЗНАЧЕНИЕ	МАРКА	МАССА, КГ
I.090.I-3ПВ.4-3 0I	КРI	0,880
-0I	КР2	I,330
-02	КР3	2,290
-03	КР4	8,790
-04	КР5	3,5I0

НАЧ.ОТД	Шевченко	
Н.КОНТР	Ребров	
ГЛ.СПЕЦ	Ничипоренко	
ПРОВЕРИЛ	Ничипоренко	
РАЗРАБ	Литвиненко	

1.090.1-3ПВ.4-3 01СБ

КАРКАС ПЛОСКИЙ
КРI - КР5
СБОРОЧНЫЙ ЧЕРТЕЖ

СТАДИЯ	МАССА	МАСШТАБ
Р	СМ. ТАБЛ.	
ЛИСТ	ЛИСТОВ 1	

ГОСГРАЖДАНСТРОЙ
КиевЗНИИЭП

ФОРМАТ А4

ОПЕРАТОР ТЛП КОРТ

ЭПВЦ КиевЗНИИЭП

ВЗАМ. ИНВ № | ПОДП И ДАТА | ИНВ № ПОДЛ

ЛИСТ

20418 6

ФОРМАТ А4

ФОРМАТ	ЗОНА	ПОЗ.	ОБОЗНАЧЕНИЕ	НАИМЕНОВАНИЕ	КОЛ.	ПРИМЕЧАНИЕ
				ДОКУМЕНТАЦИЯ		
А4			1.090.1-3ПВ.4-3 02СБ	СБОРОЧНЫЙ ЧЕРТЕЖ		
			ПЕРЕМЕННЫЕ ДАННЫЕ	ДЛЯ ИСПОЛНЕНИЙ:		
				1.090.1-3ПВ.4-3 02 КР6		
				ДЕТАЛИ		
				СТ. ОТД. ГОСТ 6727-80		
ВЧ	1		5.041.750	Ф5 ВР-I L=750	2	0.10КГ
ВЧ	2		4.041.140	Ф4 ВР-I L=140	2	0.01КГ
				1.090.1-3ПВ.4-3 02-01 КР7		
				ДЕТАЛИ		
				СТ. ОТД. ГОСТ 6727-80		
ВЧ	1		5.041.1100	Ф5 ВР-I L=1100	2	0.15КГ
ВЧ	2		4.041.140	Ф4 ВР-I L=140	3	0.01КГ
				1.090.1-3ПВ.4-3 02-02 КР8		
				ДЕТАЛИ		
				СТ. ОТД. ГОСТ 6727-80		
ВЧ	1		5.041.450	Ф5 ВР-I L=450	2	0.06КГ
ВЧ	2		4.041.140	Ф4 ВР-I L=140	2	0.01КГ

1.090.1-3ПВ.4-3 02

НАЧ.ОТД.	Шевченко	
Н.КОНТР	Ребров	
ГП СПЕЦ.	Ничипоренко	
ПРОВЕРИЛ	Литвиненко	
РАЗРАБ.	Линчук	

КАРКАС ПЛОСКИЙ
КР6 – КР8

СТАДИЯ	ЛИСТ	ЛИСТОВ
Р		1

ГОСГРАЖДАНСТРОЙ
КиевЗНИИЭП

ФОРМАТ А4

ЭПВЦ КиевЗНИИЭП

ОПЕРАТОР ТЛП КОРТ Гребнева

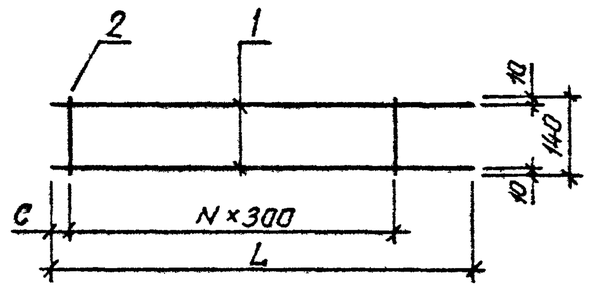

ОБОЗНАЧЕНИЕ	МАРКА	L, ММ	N	C, ММ	МАССА, КГ
I.090.I-3ПВ.4-3 02	КР6	750	I	I60	0,230
-0I	КР7	II00	2	2I0	0,340
-02	КР8	450	I	I20	0,I50

ВЗАМ. ИНВ. № | ПОДПИСЬ И ДАТА | ИНВ. № ПОДЛ.

1.090.1-3ПВ.4-3 02СБ

НАЧ.ОТД.	Шевченко	
Н.КОНТР	Ребров	
ГП СПЕЦ.	Ничипоренко	
ПРОВЕРИЛ	Скасобагат	
РАЗРАБ.	Литвиненко	

КАРКАС ПЛОСКИЙ
КР6 – КР8
СБОРОЧНЫЙ ЧЕРТЕЖ

СТАДИЯ	МАССА	МАСШТАБ
Р	см. табл.	
ЛИСТ	ЛИСТОВ 1	

ГОСГРАЖДАНСТРОЙ
КиевЗНИИЭП

20418 7

ФОРМАТ А4

ФОРМАТ	ЗОНА	ПОЗ.	ОБОЗНАЧЕНИЕ	НАИМЕНОВАНИЕ	КОЛ.	ПРИМЕЧАНИЕ
				ДОКУМЕНТАЦИЯ		
А4			1.090.1-3ПВ.4-3 03СБ	СБОРОЧНЫЙ ЧЕРТЕЖ		
				ДЕТАЛИ		
БЧ	2		4.041.140	СТ. ОТД. ГОСТ 6727-80 Ф4 ВР-I L=140	11	0.01КГ
			ПЕРЕМЕННЫЕ ДАННЫЕ	ДЛЯ ИСПОЛНЕНИЙ:		
				1.090.1-3ПВ.4-3 03 КР9		
				ДЕТАЛИ		
БЧ	1		5.041.3020	СТ. ОТД. ГОСТ 6727-80 Ф5 ВР-I L=3020	2	0.42КГ
				1.090.1-3ПВ.4-3 03-01 КР10		
				ДЕТАЛИ		
БЧ	1		6.013.3020	СТ. ОТД. ГОСТ 5781-82 Ф6 А-III L=3020	2	0.67КГ
				1.090.1-3ПВ.4-3 03-02 КР11		
				ДЕТАЛИ		
БЧ	1		8.013.3020	СТ. ОТД. ГОСТ 5781-82 Ф8 А-III L=3020	2	1.19КГ
				1.090.1-3ПВ.4-3 03-03 КР12		
				ДЕТАЛИ		
БЧ	1		10.013.3020	СТ. ОТД. ГОСТ 5781-82 Ф10 А-III L=3020	2	1.86КГ

НАЧ.ОТД.	Шевченка		
Н.КОНТР.	Ребров		
ГП.СПЕЦ.	Ничипоренко		
ПРОВЕРИЛ	Литвиненко		
РАЗРАБ.	Сачук		

1.090.1-3ПВ.4-3 03

КАРКАС ПЛОСКИЙ

КР9 - КР13

СТАДИЯ	ЛИСТ	ЛИСТОВ
Р	1	2

ГОСГРАЖДАНСТРОЙ
КиевЗНИИЭП

ФОРМАТ А4

ФОРМАТ	ЗОНА	ПОЗ	ОБОЗНАЧЕНИЕ	НАИМЕНОВАНИЕ	КОЛ	ПРИМЕЧАНИЕ
				1.090.1-3ПВ.4-3 03-04 КР13		
				ДЕТАЛИ		
БЧ		1	16.013.3020	СТ. ОТД. ГОСТ 5781-82 Ф16 А-III L=3020	2	4.77КГ

ЭПВЦ Киев ЗНИИЭП

ОПЕРАТОР ТЛП КОРТ

Гребнева

ВЗАМ.ИНВ.№ | ПОДПИСЬ И ДАТА | ИНВ.№ПОДЛ.

1.090.1-3ПВ.4-3 03

ЛИСТ 2

20418 8

ФОРМАТ А4

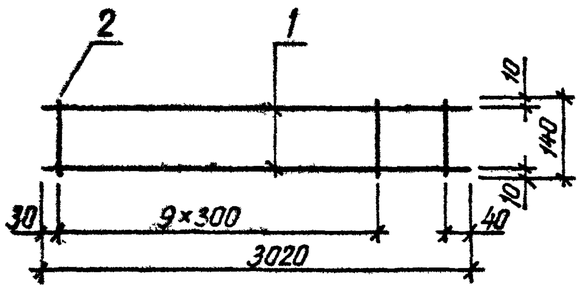

ОБОЗНАЧЕНИЕ	МАРКА	МАССА, КГ
I.090.I-3ПВ.4-3 03	КР9	0,980
-0I	КРI0	I,480
-02	КРII	2,520
-03	КРI2	3,870
-04	КРI3	9,670

НАЧ.ОТД	Шевченко		1.090.1-3ПВ.4-3 03СБ
Н.КОНТР	Ребров		КАРКАС ПЛОСКИЙ КР9 – КРI3 СБОРОЧНЫЙ ЧЕРТЕЖ
ГЛ.СПЕЦ	Ничипоренко		СТАДИЯ: Р; МАССА: СМ ТАБЛ.; МАСШТАБ
ПРОВЕРИЛ	Скоробогат		ЛИСТ; ЛИСТОВ 1
РАЗРАБ.	Литвиненко		ГОСГРАЖДАНСТРОЙ КиевЗНИИЭП

ФОРМАТ А4

ЭПВЦ КиевЗНИИЭП ОПЕРАТОР ТЛП КОРТ

ВЗАМ. ИНВ № | ПОДП. И ДАТА | ИНВ № ПОДЛ.

ЛИСТ

20418 9

ФОРМАТ А4

ФОРМАТ	ЗОНА	ПОЗ.	ОБОЗНАЧЕНИЕ	НАИМЕНОВАНИЕ	КОЛ.	ПРИМЕЧАНИЕ
				ДОКУМЕНТАЦИЯ		
А4			1.090.1-3ПВ.4-3 04СБ	СБОРОЧНЫЙ ЧЕРТЕЖ		
			ПЕРЕМЕННЫЕ ДАННЫЕ	ДЛЯ ИСПОЛНЕНИЙ:		
				1.090.1-3ПВ.4-3 04 КР14		
				ДЕТАЛИ		
				СТ. ОТД. ГОСТ 6727-80		
	БЧ	1	5.041.850	Ф5 ВР-I L=850	2	0.12КГ
	БЧ	2	4.041.140	Ф4 ВР-I L=140	4	0.01КГ
				1.090.1-3ПВ.4-3 04-01 КР15		
				ДЕТАЛИ		
				СТ. ОТД. ГОСТ 6727-80		
	БЧ	1	5.041.550	Ф5 ВР-I L=550	2	0.08КГ
	БЧ	2	4.041.140	Ф4 ВР-I L=140	3	0.01КГ

1.090.1-3ПВ.4-3 04

НАЧ.ОТД	Шевченко	
Н.КОНТР	Ребров	
ГЛ.СПЕЦ	Ничипоренко	
ПРОВЕРИЛ	Литвиненко	
РАЗРАБ	Гончук	

КАРКАС ПЛОСКИЙ
КР14, КР15

СТАДИЯ	ЛИСТ	ЛИСТОВ
Р		1

ГОСГРАЖДАНСТРОЙ
КиевЗНИИЭП

ФОРМАТ А4

ЭПВЦ КиевЗНИИЭП

ОПЕРАТОР	Гребнева
ТЛП КОРТ	

ПОДПИСЬ И ДАТА

ВЗАМ. ИНВ. №

ИНВ. № ПОДЛ.

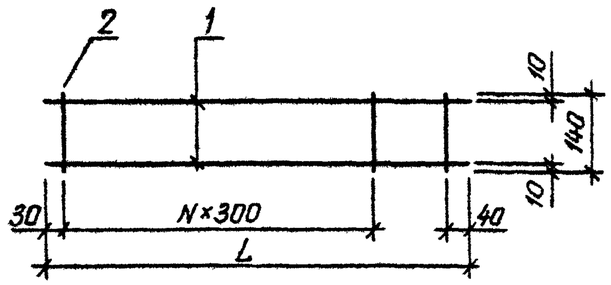

ОБОЗНАЧЕНИЕ	МАРКА	L, ММ	N	МАССА, КГ
I.090.I-3ПВ.4-3 04	КРI4	850	2	0,290
-0I	КРI5	550	I	0,I90

1.090.1-3ПВ.4-3 04СБ

НАЧ.ОТД	Шевченко
Н.КОНТР	Ребров
ГЛ.СПЕЦ	Ничипоренко
ПРОВЕРИЛ	Ничипоренко
РАЗРАБ	Литвиненко

КАРКАС ПЛОСКИЙ
КРI4, КРI5
СБОРОЧНЫЙ ЧЕРТЕЖ

СТАДИЯ	МАССА	МАСШТАБ
Р	см. табл.	

ЛИСТ	ЛИСТОВ
	1

ГОСГРАЖДАНСТРОЙ
КиевЗНИИЭП

20418 10

ФОРМАТ А4

ФОРМАТ	ЗОНА	ПОЗ	ОБОЗНАЧЕНИЕ	НАИМЕНОВАНИЕ	КОЛ	ПРИМЕЧАНИЕ
				ДОКУМЕНТАЦИЯ		
А4			1.090.1-3ПВ.4-3 05СВ	СБОРОЧНЫЙ ЧЕРТЕЖ		
			ПЕРЕМЕННЫЕ ДАННЫЕ	ДЛЯ ИСПОЛНЕНИЙ:		
				1.090.1-3ПВ.4-3 05 КР16		
				ДЕТАЛИ		
				СТ. ОТД. ГОСТ 5781-82		
БЧ	1		6.013.5580	Ф6 А-Ш L=5580	2	1.24КГ
БЧ	2		6.013.140	Ф6 А-Ш L=140	56	0.03КГ
				1.090.1-3ПВ.4-3 05-01 КР17		
				ДЕТАЛИ		
				СТ. ОТД. ГОСТ 5781-82		
БЧ	1		6.013.5530	Ф6 А-Ш L=5530	2	1.23КГ
БЧ	2		6.013.140	Ф6 А-Ш L=140	55	0.03КГ
				1.090.1-3ПВ.4-3 05-02 КР18		
				ДЕТАЛИ		
				СТ. ОТД. ГОСТ 5781-82		
БЧ	1		6.013.4710	Ф6 А-Ш L=4710	2	1.04КГ
БЧ	2		6.013.140	Ф6 А-Ш L=140	47	0.03КГ
				1.090.1-3ПВ.4-3 05-03 КР19		
				ДЕТАЛИ		
				СТ. ОТД. ГОСТ 5781-82		
БЧ	1		6.013.4210	Ф6 А-Ш L=4210	2	0.93КГ
БЧ	2		6.013.140	Ф6 А-Ш L=140	42	0.03КГ

1.090.1-3ПВ.4-3 05

НАЧ.ОТД.	Шевченко	
Н.КОНТР.	Ребров	
ГП СПЕЦ.	Ничипаренко	
ПРОВЕРИЛ	Литвиненко	
РАЗРАБ.	Пинчук	

КАРКАС ПЛОСКИЙ

КР16 - КР20

СТАДИЯ	ЛИСТ	ЛИСТОВ
Р	1	2

ГОСГРАЖДАНСТРОЙ
КиевЗНИИЭП

ФОРМАТ А4

ФОРМАТ	ЗОНА	ПОЗ	ОБОЗНАЧЕНИЕ	НАИМЕНОВАНИЕ	КОЛ	ПРИМЕЧАНИЕ
				1.090.1-3ПВ.4-3 05-04 КР20		
				ДЕТАЛИ		
				СТ. ОТД. ГОСТ 5781-82		
БЧ	1		6.013.4130	Ф6 А-Ш L=4130	2	0.92КГ
БЧ	2		6.013.140	Ф6 А-Ш L=140	41	0.03КГ

Гребнева

ОПЕРАТОР ТПП КОРТ

ЭПВЦ Киев ЗНИИЭП

ВЗАМ.ИНВ.№

ПОДПИСЬ И ДАТА

ИНВ.№ ПОДЛ.

1.090.1-3ПВ.4-3 05

ЛИСТ 2

20418 11

ФОРМАТ А4

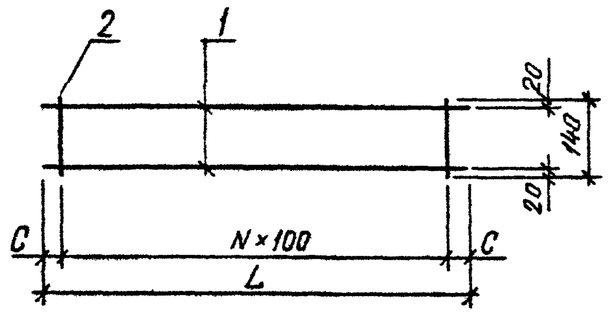

ОБОЗНАЧЕНИЕ	МАРКА	L, ММ	N	C, ММ	МАССА, КГ
I.090.I-3ПВ.4-3 05	КРI6	5580	55	40	4,220
-0I	КРI7	5530	54	65	4,I60
-02	КРI8	47I0	46	55	3,550
-03	КРI9	42I0	4I	55	3,I80
-04	КР20	4I30	40	65	3,II0

НАЧ.ОТД.	Шевченко		
Н.КОНТР.	Ребров		
ГЛ.СПЕЦ.	Ничипоренко		
ПРОВЕРИЛ	Ничипоренко		
РАЗРАБ.	Житвиченко		

1.090.1-3ПВ.4-3 05СБ

КАРКАС ПЛОСКИЙ
КРI6 - КР20
СБОРОЧНЫЙ ЧЕРТЕЖ

СТАДИЯ	МАССА	МАСШТАБ
Р	СМ. ТАБЛ.	

ЛИСТ | ЛИСТОВ 1

ГОСГРАЖДАНСТРОЙ
КиевЗНИИЭП

ФОРМАТ А4

ЭПВЦ КиевЗНИИЭП | ОПЕРАТОР ТЛП КОРТ

ВЗАМ. ИНВ. № | ПОДП. И ДАТА | ИНВ. № ПОДЛ.

ЛИСТ

ФОРМАТ А4

ФОРМАТ	ЗОНА	ПОЗ.	ОБОЗНАЧЕНИЕ	НАИМЕНОВАНИЕ	КОЛ.	ПРИМЕЧАНИЕ
				ДОКУМЕНТАЦИЯ		
А4			1.090.1-3ПВ.4-3 06СВ	СБОРОЧНЫЙ ЧЕРТЕЖ		
			ПЕРЕМЕННЫЕ ДАННЫЕ	ДЛЯ ИСПОЛНЕНИЙ:		
				1.090.1-3ПВ.4-3 06 КР21		
				ДЕТАЛИ		
				СТ. ОТД. ГОСТ 5781-82		
ВЧ	1		6.013.4010	Ф6 А-Ш L=4010	2	0.89КГ
ВЧ	2		6.013.140	Ф6 А-Ш L=140	40	0.03КГ
				1.090.1-3ПВ.4-3 06-01 КР22		
				ДЕТАЛИ		
				СТ. ОТД. ГОСТ 5781-82		
ВЧ	1		6.013.3960	Ф6 А-Ш L=3960	2	0.88КГ
ВЧ	2		6.013.140	Ф6 А-Ш L=140	40	0.03КГ
				1.090.1-3ПВ.4-3 06-02 КР23		
				ДЕТАЛИ		
				СТ. ОТД. ГОСТ 5781-82		
ВЧ	1		6.013.3510	Ф6 А-Ш L=3510	2	0.78КГ
ВЧ	2		6.013.140	Ф6 А-Ш L=140	35	0.03КГ
				1.090.1-3ПВ.4-3 06-03 КР24		
				ДЕТАЛИ		
				СТ. ОТД. ГОСТ 5781-82		
ВЧ	1		6.013.3110	Ф6 А-Ш L=3110	2	0.69КГ
ВЧ	2		6.013.140	Ф6 А-Ш L=140	31	0.03КГ

1.090.1-3ПВ.4-3 06

НАЧ.ОТД.	Шевченко	
Н.КОНТР.	Ребров	
ГЛ.СПЕЦ.	Ничипоренко	
ПРОВЕРИЛ	Литвиненко	
РАЗРАБ.	Линчук	

КАРКАС ПЛОСКИЙ

КР21 – КР25

СТАДИЯ	ЛИСТ	ЛИСТОВ
Р	1	2

ГОСГРАЖДАНСТРОЙ

КиевЗНИИЭП

ФОРМАТ А4

ЭПВЦ Киев ЗНИИЭП

ОПЕРАТОР ТЛП КОРТ

Гредневой

ФОРМАТ	ЗОНА	ПОЗ.	ОБОЗНАЧЕНИЕ	НАИМЕНОВАНИЕ	КОЛ.	ПРИМЕЧАНИЕ
				1.090.1-3ПВ.4-3 06-04 КР25		
				ДЕТАЛИ		
				СТ. ОТД. ГОСТ 5781-82		
ВЧ	1		6.013.2580	Ф6 А-Ш L=2580	2	0.57КГ
ВЧ	2		6.013.140	Ф6 А-Ш L=140	26	0.03КГ

ВЗАМ. ИНВ. № | ПОДПИСЬ И ДАТА | ИНВ. №ПОДЛ.

1.090.1-3ПВ.4-3 06

ЛИСТ 2

20418 13

ФОРМАТ А4

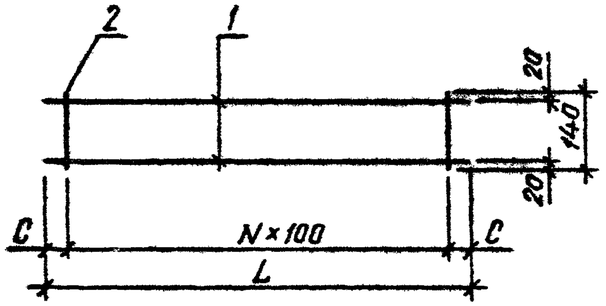

ОБОЗНАЧЕНИЕ	МАРКА	L, мм	N	C, мм	МАССА, КГ
I.090.I-3ПВ.4-3 06	КР2I	40I0	39	55	3,020
-0I	КР22	3960	39	30	3,000
-02	КР23	35I0	34	55	2,650
-03	КР24	3II0	30	55	2,340
-04	КР25	2580	25	40	I,950

НАЧОТД.	Шевченко	
Н.КОНТР	Ребров	
ГЛ.СПЕЦ	Ничипоренко	
ПРОВЕРИЛ	Скоробогат	
РАЗРАБ.	Литвиненко	

1.090.1-3ПВ.4-3 06СБ

КАРКАС ПЛОСКИЙ
КР2I - КР25
СБОРОЧНЫЙ ЧЕРТЕЖ

СТАДИЯ	МАССА	МАСШТАБ
Р	СМ. ТАБЛ.	

ЛИСТ | ЛИСТОВ 1

ГОСГРАЖДАНСТРОЙ
КиевЗНИИЭП

ФОРМАТ А4

ЭПВЦ КиевЗНИИЭП | ОПЕРАТОР ТПП КОРТ

ИНВ № ПОДЛ | ПОДП. И ДАТА | ВЗАМ. ИНВ.№

ЛИСТ

20418

ФОРМАТ	ЗОНА	ПОЗ.	ОБОЗНАЧЕНИЕ	НАИМЕНОВАНИЕ	КОЛ.	ПРИМЕЧАНИЕ
				ДОКУМЕНТАЦИЯ		
А4			1.090.1-3ПВ.4-3 07СВ	СБОРОЧНЫЙ ЧЕРТЕЖ		
			ПЕРЕМЕННЫЕ ДАННЫЕ	ДЛЯ ИСПОЛНЕНИЙ:		
				1.090.1-3ПВ.4-3 07 КР26		
				ДЕТАЛИ		
				СТ. ОТД. ГОСТ 5781-82		
БЧ	1		6.013.2530	Ф6 А-III L=2530	2	0.56КГ
БЧ	2		6.013.140	Ф6 А-III L=140	25	0.03КГ
				1.090.1-3ПВ.4-3 07-01 КР27		
				ДЕТАЛИ		
				СТ. ОТД. ГОСТ 5781-82		
БЧ	1		6.013.2480	Ф6 А-III L=2480	2	0.55КГ
БЧ	2		6.013.140	Ф6 А-III L=140	25	0.03КГ
				1.090.1-3ПВ.4-3 07-02 КР28		
				ДЕТАЛИ		
				СТ. ОТД. ГОСТ 5781-82		
БЧ	1		6.013.2010	Ф6 А-III L=2010	2	0.45КГ
БЧ	2		6.013.140	Ф6 А-III L=140	20	0.03КГ
				1.090.1-3ПВ.4-3 07-03 КР29		
				ДЕТАЛИ		
				СТ. ОТД. ГОСТ 5781-82		
БЧ	1		6.013.1980	Ф6 А-III L=1980	2	0.44КГ
БЧ	2		6.013.140	Ф6 А-III L=140	20	0.03КГ

1.090.1-3ПВ.4-3 07

НАЧ.ОТД.	Шевченко	
Н.КОНТР.	Ребраб	
ГЛ.СПЕЦ.	Ничипоренко	
ПРОВЕРИЛ	Литвиненко	
РАЗРАБ.	Линчук	

КАРКАС ПЛОСКИЙ

КР26 - КР30

СТАДИЯ	ЛИСТ	ЛИСТОВ
Р	1	2

ГОСГРАЖДАНСТРОЙ КиевЗНИИЭП

ЭПВЦ Киев ЗНИИЭП

ОПЕРАТОР ТПП КОРТ

Гредтнева

ФОРМАТ	ЗОНА	ПОЗ.	ОБОЗНАЧЕНИЕ	НАИМЕНОВАНИЕ	КОЛ.	ПРИМЕЧАНИЕ
				1.090.1-3ПВ.4-3 07-04 КР30		
				ДЕТАЛИ		
				СТ. ОТД. ГОСТ 5781-82		
БЧ	1		6.013.1710	Ф6 А-III L=1710	2	0.38КГ
БЧ	2		6.013.140	Ф6 А-III L=140	17	0.03КГ

ВЗАМ.ИНВ.№ | ПОДПИСЬ И ДАТА | ИНВ.№ ПОДЛ.

1.090.1-3ПВ.4-3 07

ЛИСТ 2

20443 15

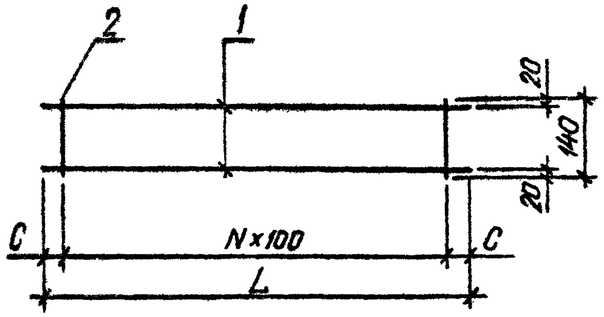

ОБОЗНАЧЕНИЕ	МАРКА	L, мм	N	C, мм	МАССА, кг
I.090.I-3ПВ.4-3 07	КР26	2530	24	65	I,900
-0I	КР27	2480	24	40	I,880
-02	КР28	20I0	I9	55	I,5I0
-03	КР29	I980	I9	40	I,500
-04	КР30	I7I0	I6	55	I,290

НАЧ.ОТД	Шевченко	
Н.КОНТР	Ребров	
ГЛ.СПЕЦ	Ничипоренко	
ПРОВЕРИЛ	Скоробогат	
РАЗРАБ	Литвиненко	

1.090.1-3ПВ.4-3 07СБ

КАРКАС ПЛОСКИЙ
КР26 – КР30
СБОРОЧНЫЙ ЧЕРТЕЖ

СТАДИЯ	МАССА	МАСШТАБ
Р	см. табл.	
ЛИСТ	ЛИСТОВ 1	

ГОСГРАЖДАНСТРОЙ
КиевЗНИИЭП

ФОРМАТ А4

ЭПВЦ КиевЗНИИЭП
ОПЕРАТОР ТПП КОРТ

ИНВ № ПОДЛ. | ПОДП. И ДАТА | ВЗАМ. ИНВ №

ЛИСТ

20418 16

ФОРМАТ А4

ФОРМАТ	ЗОНА	ПОЗ	ОБОЗНАЧЕНИЕ	НАИМЕНОВАНИЕ	КОЛ	ПРИМЕЧАНИЕ
				ДОКУМЕНТАЦИЯ		
А4			1.090.1-3ПВ.4-3 08СВ	СБОРОЧНЫЙ ЧЕРТЕЖ		
			ПЕРЕМЕННЫЕ ДАННЫЕ	ДЛЯ ИСПОЛНЕНИЙ:		
				1.090.1-3ПВ.4-3 08 КР31		
				ДЕТАЛИ		
				СТ. ОТД. ГОСТ 5781-82		
ВЧ	1		6.013.1660	Ф6 А-III L=1660	2	0.37КГ
ВЧ	2		6.013.140	Ф6 А-III L=140	17	0.03КГ
				1.090.1-3ПВ.4-3 08-01 КР32		
				ДЕТАЛИ		
				СТ. ОТД. ГОСТ 5781-82		
ВЧ	1		6.013.1410	Ф6 А-III L=1410	2	0.31КГ
ВЧ	2		6.013.140	Ф6 А-III L=140	14	0.03КГ
				1.090.1-3ПВ.4-3 08-02 КР33		
				ДЕТАЛИ		
				СТ. ОТД. ГОСТ 5781-82		
ВЧ	1		6.013.1380	Ф6 А-III L=1380	2	0.31КГ
ВЧ	2		6.013.140	Ф6 А-III L=140	14	0.03КГ
				1.090.1-3ПВ.4-3 08-03 КР34		
				ДЕТАЛИ		
				СТ. ОТД. ГОСТ 5781-82		
ВЧ	1		6.013.1360	Ф6 А-III L=1360	2	0.30КГ
ВЧ	2		6.013.140	Ф6 А-III L=140	14	0.03КГ

НАЧ ОТД	Шевченко		
Н.КОНТР	Ребров		
ГП СПЕЦ	Ничипоренко		
ПРОВЕРИЛ	Литвиненко		
РАЗРАБ.	Пинчук		

1.090.1-3ПВ.4-3 08

КАРКАС ПЛОСКИЙ

КР31 - КР35

СТАДИЯ	ЛИСТ	ЛИСТОВ
Р	1	2

ГОСГРАЖДАНСТРОЙ
КиевЗНИИЭП

ФОРМАТ А4

ЭПВЦ Киев ЗНИИЭП | ОПЕРАТОР ТЛП КОРТ | Гребнева

ФОРМАТ	ЗОНА	ПОЗ.	ОБОЗНАЧЕНИЕ	НАИМЕНОВАНИЕ	КОЛ	ПРИМЕЧАНИЕ
				1.090.1-3ПВ.4-3 08-04 КР35		
				ДЕТАЛИ		
				СТ. ОТД. ГОСТ 5781-82		
ВЧ		1	6.013.1260	Ф6 А-III L=1260	2	0.28КГ
ВЧ		2	6.013.140	Ф6 А-III L=140	13	0.03КГ

ВЗАМ.ИНВ № | ПОДПИСЬ И ДАТА | ИНВ №ПОДЛ.

1.090.1-3ПВ.4-3 08

ЛИСТ 2

20448 17

ФОРМАТ А4

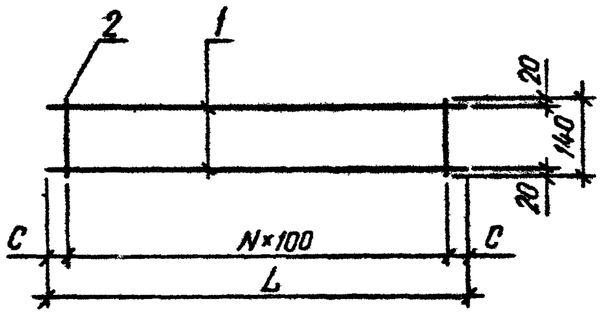

ОБОЗНАЧЕНИЕ	МАРКА	L, мм	N	C, мм	МАССА, кг
I.090.I-3ПВ.4-3 08	КР3I	I660	I6	30	I,270
-0I	КР32	I4I0	I3	55	I,060
-02	КР33	I380	I3	40	I,050
-03	КР34	I360	I3	30	I,040
-04	КР35	I260	I2	30	0,960

НАЧ.ОТД.	Шевченко	
Н.КОНТР.	Ребров	
ГЛ.СПЕЦ.	Ничипоренко	
ПРОВЕРИЛ	Ничипоренко	
РАЗРАБ.	Литвиненко	

1.090.1-3ПВ.4-3 08СБ

КАРКАС ПЛОСКИЙ
КР3I - КР35
СБОРОЧНЫЙ ЧЕРТЕЖ

СТАДИЯ	МАССА	МАСШТАБ
Р	см. табл.	

ЛИСТ | ЛИСТОВ 1

ГОСГРАЖДАНСТРОЙ
КиевЗНИИЭП

ФОРМАТ А4

ЭПВЦ КиевЗНИИЭП
ОПЕРАТОР ТЛП КОРТ

ВЗАМ. ИНВ. № | ПОДП. И ДАТА | ИНВ. № ПОДЛ.

ЛИСТ

20418 18

ФОРМАТ А4

ФОРМАТ	ЗОНА	ПОЗ	ОБОЗНАЧЕНИЕ	НАИМЕНОВАНИЕ	КОЛ.	ПРИМЕЧАНИЕ
				ДОКУМЕНТАЦИЯ		
А4			1.090.1-3ПВ.4-3 09СБ	СБОРОЧНЫЙ ЧЕРТЕЖ		
			ПЕРЕМЕННЫЕ ДАННЫЕ	ДЛЯ ИСПОЛНЕНИЙ:		
				1.090.1-3ПВ.4-3 09 КР36		
				ДЕТАЛИ		
				СТ. ОТД. ГОСТ 5781-82		
ВЧ	1		6.013.1040	Ф6 А-III L=1040	2	0.23КГ
ВЧ	2		6.013.140	Ф6 А-III L=140	11	0.03КГ
				1.090.1-3ПВ.4-3 09-01 КР37		
				ДЕТАЛИ		
				СТ. ОТД. ГОСТ 5781-82		
ВЧ	1		6.013.1010	Ф6 А-III L=1010	2	0.22КГ
ВЧ	2		6.013.140	Ф6 А-III L=140	10	0.03КГ
				1.090.1-3ПВ.4-3 09-02 КР38		
				ДЕТАЛИ		
				СТ. ОТД. ГОСТ 5781-82		
ВЧ	1		6.013.960	Ф6 А-III L=960	2	0.21КГ
ВЧ	2		6.013.140	Ф6 А-III L=140	10	0.03КГ
				1.090.1-3ПВ.4-3 09-03 КР39		
				ДЕТАЛИ		
				СТ. ОТД. ГОСТ 5781-82		
ВЧ	1		6.013.910	Ф6 А-III L=910	2	0.20КГ
ВЧ	2		6.013.140	Ф6 А-III L=140	9	0.03КГ

1.090.1-3ПВ.4-3 09

НАЧ ОТД	Шевченко	
НКОНТР	Ребров	
ГВ СПЕЦ	Ничипоренко	
ПРОВЕРИЛ	Литвиненко	
РАЗРАБ.	Линчук	

КАРКАС ПЛОСКИЙ

КР36 – КР40

СТАДИЯ	ЛИСТ	ЛИСТОВ
Р	1	2

ГОСГРАЖДАНСТРОЙ

КиевЗНИИЭП

ЭПВЦ Киев ЗНИИЭП

ОПЕРАТОР ТЛП КОРТ

Гребнева

ФОРМАТ	ЗОНА	ПОЗ.	ОБОЗНАЧЕНИЕ	НАИМЕНОВАНИЕ	КОЛ	ПРИМЕЧАНИЕ
				1.090.1-3ПВ.4-3 09-04 КР40		
				ДЕТАЛИ		
				СТ. ОТД. ГОСТ 5781-82		
ВЧ	1		6.013.780	Ф6 А-III L=780	2	0.17КГ
ВЧ	2		6.013.140	Ф6 А-III L=140	8	0.03КГ

ВЗАМ.ИНВ.№ ПОДПИСЬ И ДАТА ИНВ.№ПОДЛ

1.090.1-3ПВ.4-3 09

ЛИСТ 2

20418 19

ФОРМАТ А4

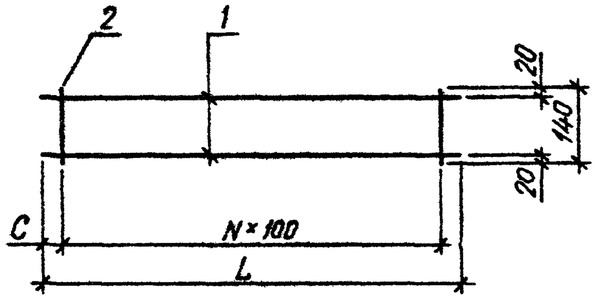

ОБОЗНАЧЕНИЕ	МАРКА	L, мм	N	C, мм	МАССА, кг
I.090.I-3ПВ.4-3 09	КР36	I040	I0	20	0,800
-0I	КР37	I0I0	9	55	0,760
-02	КР38	960	9	30	0,740
-03	КР39	9I0	8	55	0,680
-04	КР40	780	7	40	0,600

НАЧ.ОТД.	Шевченко	
Н.КОНТР	Ребров	
ГЛ.СПЕЦ	Ничипоренко	
ПРОВЕРИЛ	Ничипоренко	
РАЗРАБ.	Литвиненко	

1.090.1-3ПВ.4-3 09СБ

КАРКАС ПЛОСКИЙ
КР36 – КР40
СБОРОЧНЫЙ ЧЕРТЕЖ

СТАДИЯ	МАССА	МАСШТАБ
Р	см. табл.	
ЛИСТ	ЛИСТОВ 1	

ГОСГРАЖДАНСТРОЙ
КиевЗНИИЭП

ФОРМАТ А4

ЭПВЦ КиевЗНИИЭП
ОПЕРАТОР ТПП КОРТ

ИНВ. № ПОДЛ. | ПОДП. И ДАТА | ВЗАМ. ИНВ. №

ЛИСТ

20418 20

ФОРМАТ А4

ФОРМАТ	ЗОНА	ПОЗ	ОБОЗНАЧЕНИЕ	НАИМЕНОВАНИЕ	КОЛ.	ПРИМЕЧАНИЕ
				ДОКУМЕНТАЦИЯ		
А4			1.090.1-3ПВ.4-3 10СВ	СБОРОЧНЫЙ ЧЕРТЕЖ		
			ПЕРЕМЕННЫЕ ДАННЫЕ	ДЛЯ ИСПОЛНЕНИЙ:		
				1.090.1-3ПВ.4-3 10 КР41		
				ДЕТАЛИ		
				СТ. ОТД. ГОСТ 5781-82		
ВЧ	1		6.013.710	Ф6 А-III L=710	2	0.16КГ
ВЧ	2		6.013.140	Ф6 А-III L=140	7	0.03КГ
				1.090.1-3ПВ.4-3 10-01 КР42		
				ДЕТАЛИ		
				СТ. ОТД. ГОСТ 5781-82		
ВЧ	1		6.013.660	Ф6 А-III L=660	2	0.15КГ
ВЧ	2		6.013.140	Ф6 А-III L=140	7	0.03КГ
				1.090.1-3ПВ.4-3 10-02 КР43		
				ДЕТАЛИ		
				СТ. ОТД. ГОСТ 5781-82		
ВЧ	1		6.013.510	Ф6 А-III L=510	2	0.11КГ
ВЧ	2		6.013.140	Ф6 А-III L=140	5	0.03КГ
				1.090.1-3ПВ.4-3 10-03 КР44		
				ДЕТАЛИ		
				СТ. ОТД. ГОСТ 5781-82		
ВЧ	1		6.013.485	Ф6 А-III L=485	2	0.11КГ
ВЧ	2		6.013.140	Ф6 А-III L=140	5	0.03КГ

1.090.1-3ПВ.4-3 10

НАЧ.ОТД.	Шевченко	
Н.КОНТР.	Ребров	
ГЛ.СПЕЦ.	Ничипоренко	
ПРОВЕРИЛ	Литвиненко	
РАЗРАБ.	Пинчук	

КАРКАС ПЛОСКИЙ

КР41 – КР45

СТАДИЯ	ЛИСТ	ЛИСТОВ
Р	1	2

ГОСГРАЖДАНСТРОЙ

КиевЗНИИЭП

ФОРМАТ А4

ФОРМАТ	ЗОНА	ПОЗ.	ОБОЗНАЧЕНИЕ	НАИМЕНОВАНИЕ	КОЛ	ПРИМЕЧАНИЕ
				1.090.1-3ПВ.4-3 10-04 КР45		
				ДЕТАЛИ		
				СТ. ОТД. ГОСТ 5781-82		
ВЧ	1		6.013.470	Ф6 А-III L=470	2	0.10КГ
ВЧ	2		6.013.140	Ф6 А-III L=140	5	0.03КГ

Гребнева

ОПЕРАТОР ТЛП КОРТ

ЭПВЦ КиевЗНИИЭП

ВЗАМ.ИНВ.№

ПОДПИСЬ И ДАТА

ИНВ.№ПОДЛ.

1.090.1-3ПВ.4-3 10

ЛИСТ 2

20418 21

ФОРМАТ А4

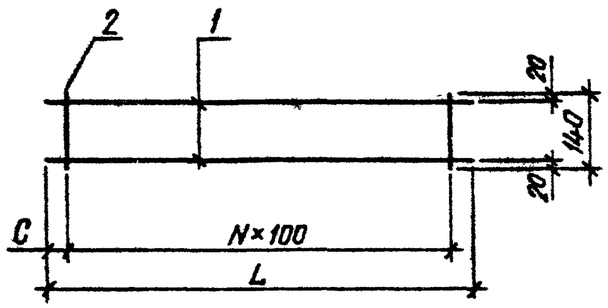

ОБОЗНАЧЕНИЕ	МАРКА	L,мм	N	C,мм	МАССА,кг
I.090.I-3ПВ.4-3 I0	КР4I	7I0	6	55	0,530
-0I	КР42	660	6	30	0,5I0
-02	КР43	5I0	4	55	0,380
-03	КР44	485	4	40	0,370
-04	КР45	470	4	35	0,360

НАЧ.ОТД.	Шевченко		
Н.КОНТР.	Ребров		
ГЛ.СПЕЦ.	Нечипоренко		
ПРОВЕРИЛ	Скоробогат		
РАЗРАБ.	Литвиненко		

1.090.1-3ПВ.4-3 10СБ

КАРКАС ПЛОСКИЙ
КР4I - КР45
СБОРОЧНЫЙ ЧЕРТЕЖ

СТАДИЯ	МАССА	МАСШТАБ
Р	см. табл.	

ЛИСТ | ЛИСТОВ 1

ГОСГРАЖДАНСТРОЙ
КиевЗНИИЭП

ФОРМАТ А4

ЭПВЦ КиевЗНИИЭП
ОПЕРАТОР ТЛП КОРТ

ИНВ. № ПОДЛ. | ПОДП. И ДАТА | ВЗАМ. ИНВ.№

ЛИСТ

20418 22

ФОРМАТ А4

ФОРМАТ	ЗОНА	ПОЗ	ОБОЗНАЧЕНИЕ	НАИМЕНОВАНИЕ	КОЛ	ПРИМЕЧАНИЕ
				ДОКУМЕНТАЦИЯ		
А4			1.090.1-3ПВ.4-3 11СБ	СБОРОЧНЫЙ ЧЕРТЕЖ		
			ПЕРЕМЕННЫЕ ДАННЫЕ	ДЛЯ ИСПОЛНЕНИЙ:		
				1.090.1-3ПВ.4-3 11 КР46		
				ДЕТАЛИ		
				СТ. ОТД. ГОСТ 5781-82		
ВЧ		1	6.013.460	Ф6 А-III L=460	2	0.10КГ
ВЧ		2	6.013.140	Ф6 А-III L=140	5	0.03КГ
				1.090.1-3ПВ.4-3 11-01 КР47		
				ДЕТАЛИ		
				СТ. ОТД. ГОСТ 5781-82		
ВЧ		1	6.013.445	Ф6 А-III L=445	2	0.10КГ
ВЧ		2	6.013.140	Ф6 А-III L=140	5	0.03КГ
				1.090.1-3ПВ.4-3 11-02 КР48		
				ДЕТАЛИ		
				СТ. ОТД. ГОСТ 5781-82		
ВЧ		1	6.013.420	Ф6 А-III L=420	2	0.09КГ
ВЧ		2	6.013.140	Ф6 А-III L=140	4	0.03КГ
				1.090.1-3ПВ.4-3 11-03 КР49		
				ДЕТАЛИ		
				СТ. ОТД. ГОСТ 5781-82		
ВЧ		1	6.013.310	Ф6 А-III L=310	2	0.07КГ
ВЧ		2	6.013.140	Ф6 А-III L=140	3	0.03КГ

1.090.1-3ПВ.4-3 11

НАЧ ОТД	Шевченко	
Н.КОНТР	Ребров	
ГЛ СПЕЦ	Ничипаренко	
ПРОВЕРИЛ	Литвиненко	
РАЗРАБ	Пинчук	

КАРКАС ПЛОСКИЙ

КР46 – КР50

СТАДИЯ	ЛИСТ	ЛИСТОВ
Р	1	2

ГОСГРАЖДАНСТРОЙ КиевЗНИИЭП

ФОРМАТ А4

ЭПВЦ Киев ЗНИИЭП

ОПЕРАТОР ТЛП КОРТ

Гребнева

ФОРМАТ	ЗОНА	ПОЗ	ОБОЗНАЧЕНИЕ	НАИМЕНОВАНИЕ	КОЛ	ПРИМЕЧАНИЕ
				1.090.1-3ПВ.4-3 11-04 КР50		
				ДЕТАЛИ		
				СТ. ОТД. ГОСТ 5781-82		
ВЧ		1	6.013.260	Ф6 А-III L=260	2	0.06КГ
ВЧ		2	6.013.140	Ф6 А-III L=140	3	0.03КГ

ВЗАМ.ИНВ.№ | ПОДПИСЬ И ДАТА | ИНВ.№ПОДЛ

1.090.1-3ПВ.4-3 11

ЛИСТ 2

20418 23

ФОРМАТ А4

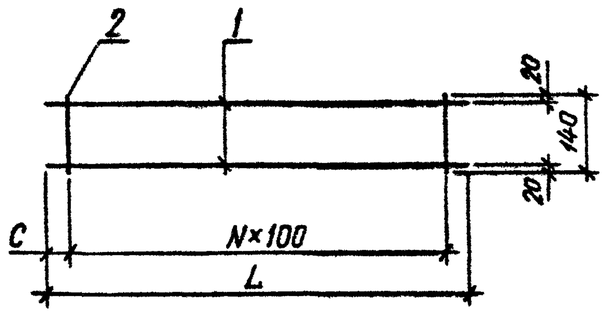

ОБОЗНАЧЕНИЕ	МАРКА	L,мм	N	C,мм	МАССА,КГ
I.090.I-3ПВ.4-3 II	КР46	460	4	30	0,360
-0I	КР47	445	3	70	0,350
-02	КР48	420	3	60	0,3I0
-03	КР49	3I0	2	55	0,230
-04	КР50	260	2	30	0,2I0

НАЧ.ОТД.	Шевченко		
Н.КОНТР	Ребров		
ГЛ.СПЕЦ	Ничипоренко		
ПРОВЕРИЛ	Ничипоренко		
РАЗРАБ.	Литвиненко		

1.090.1-3ПВ.4-3 11СБ

КАРКАС ПЛОСКИЙ
КР46 - КР50
СБОРОЧНЫЙ ЧЕРТЕЖ

СТАДИЯ	МАССА	МАСШТАБ
Р	см. табл.	

ЛИСТ | ЛИСТОВ 1

ГОСГРАЖДАНСТРОЙ
КиевЗНИИЭП

ФОРМАТ А4

ЭПВЦ КиевЗНИИЭП | ОПЕРАТОР ТЛП КОРТ

ИНВ. № ПОДЛ. | ПОДП. И ДАТА | ВЗАМ. ИНВ. №

ЛИСТ

ФОРМАТ А4

ФОРМАТ	ЗОНА	ПОЗ.	ОБОЗНАЧЕНИЕ	НАИМЕНОВАНИЕ	КОЛ.	ПРИМЕЧАНИЕ
				ДОКУМЕНТАЦИЯ		
А4			1.090.1-3ПВ.4-3 12СБ	СБОРОЧНЫЙ ЧЕРТЕЖ		
				ДЕТАЛИ		
ВЧ		2	6.013.140	СТ. ОТД. ГОСТ 5781-82 Ф6 А-III L=140	2	0.03КГ
			ПЕРЕМЕННЫЕ ДАННЫЕ	ДЛЯ ИСПОЛНЕНИЙ:		
				1.090.1-3ПВ.4-3 12 КР51		
				ДЕТАЛИ		
ВЧ		1	6.013.235	СТ. ОТД. ГОСТ 5781-82 Ф6 А-III L=235	2	0.05КГ
				1.090.1-3ПВ.4-3 12-01 КР52		
				ДЕТАЛИ		
ВЧ		1	6.013.210	СТ. ОТД. ГОСТ 5781-82 Ф6 А-III L=210	2	0.05КГ

1.090.1-3ПВ.4-3 12

НАЧ.ОТД.	Шевченко	
Н.КОНТР.	Ребров	
ГЛ.СПЕЦ.	Ничипоренко	
ПРОВЕРИЛ	Литвиненко	
РАЗРАБ.	Пинчук	

КАРКАС ПЛОСКИЙ
КР51, КР52

СТАДИЯ	ЛИСТ	ЛИСТОВ
Р		1

ГОСГРАЖДАНСТРОЙ
КиевЗНИИЭП

ЭПВЦ КиевЗНИИЭП | ОПЕРАТОР ТПП КОРТ | Гребнева

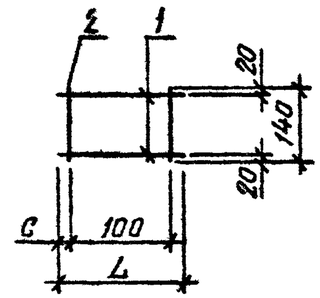

ОБОЗНАЧЕНИЕ	МАРКА	L,ММ	C,ММ	МАССА,КГ
1.090.1-3ПВ.4-3 12	КР51	235	70	0,170
-01	КР52	210	55	0,160

ВЗАМ. ИНВ.№ | ПОДПИСЬ И ДАТА | ИНВ.№ ПОДЛ.

1.090.1-3ПВ.4-3 12СБ

НАЧ.ОТД.	Шевченко	
Н.КОНТР.	Ребров	
ГЛ.СПЕЦ.	Ничипоренко	
ПРОВЕРИЛ	Ничипоренко	
РАЗРАБ.	Литвиненко	

КАРКАС ПЛОСКИЙ
КР51, КР52
СБОРОЧНЫЙ ЧЕРТЕЖ

СТАДИЯ	МАССА	МАСШТАБ
Р	СМ. ТАБЛ.	

ЛИСТ | ЛИСТОВ 1

ГОСГРАЖДАНСТРОЙ
КиевЗНИИЭП

ЭПИ № 35

ФОРМАТ	ЗОНА	ПОЗ	ОБОЗНАЧЕНИЕ	НАИМЕНОВАНИЕ	КОЛ	ПРИМЕЧАНИЕ
				ДОКУМЕНТАЦИЯ		
А4			1.090.1-3ПВ.4-3 13СБ	СБОРОЧНЫЙ ЧЕРТЕЖ		
			ПЕРЕМЕННЫЕ ДАННЫЕ	ДЛЯ ИСПОЛНЕНИЙ:		
				1.090.1-3ПВ.4-3 13 КР53		
				ДЕТАЛИ		
				СТ. ОТД. ГОСТ 5781-82		
ВЧ	1		22.013.5580	Ф22 А-III L=5580	1	16.6КГ
ВЧ	2		18.013.5580	Ф18 А-III L=5580	1	11.1КГ
ВЧ	3		8.013.510	Ф8 А-III L=510	29	0.20КГ
				1.090.1-3ПВ.4-3 13-01 КР54		
				ДЕТАЛИ		
				СТ. ОТД. ГОСТ 5781-82		
ВЧ	1		20.013.4400	Ф20 А-III L=4400	1	10.8КГ
ВЧ	2		14.013.4400	Ф14 А-III L=4400	1	5.32КГ
ВЧ	3		8.013.510	Ф8 А-III L=510	21	0.20КГ
				1.090.1-3ПВ.4-3 13-02 КР55		
				ДЕТАЛИ		
				СТ. ОТД. ГОСТ 5781-82		
ВЧ	1		20.013.4080	Ф20 А-III L=4080	1	10.1КГ
ВЧ	2		14.013.4080	Ф14 А-III L=4080	1	4.93КГ
ВЧ	3		8.013.510	Ф8 А-III L=510	21	0.20КГ
				1.090.1-3ПВ.4-3 13-03 КР56		
				ДЕТАЛИ		
				СТ. ОТД. ГОСТ 5781-82		
ВЧ	1		14.013.2980	Ф14 А-III L=2980	1	3.60КГ
ВЧ	2		8.013.2980	Ф8 А-III L=2980	1	1.18КГ

1.090.1-3ПВ.4-3 13

НАЧ.ОТД.	Шевченко	
Н.КОНТР.	Ребров	
ГЛ.СПЕЦ.	Начиповенко	
ПРОВЕРИЛ	Литвиненко	
РАЗРАБ.	Пинчук	

КАРКАС ПЛОСКИЙ

КР53 - КР56

СТАДИЯ	ЛИСТ	ЛИСТОВ
Р	1	2

ГОСГРАЖДАНСТРОЙ
КиевЗНИИЭП

ФОРМАТ А4

ОПЕРАТОР ТЛП КОРТ

ЭПВЦ Киев ЗНИИЭП

Гребнева

ФОРМАТ	ЗОНА	ПОЗ	ОБОЗНАЧЕНИЕ	НАИМЕНОВАНИЕ	КОЛ	ПРИМЕЧАНИЕ
ВЧ		3	8.013.510	Ф8 А-III L=510	14	0.20КГ

ВЗАМ.ИНВ.№

ПОДПИСЬ И ДАТА

ИНВ.№ ПОДЛ.

1.090.1-3ПВ.4-3 13

ЛИСТ 2

ФОРМАТ А4

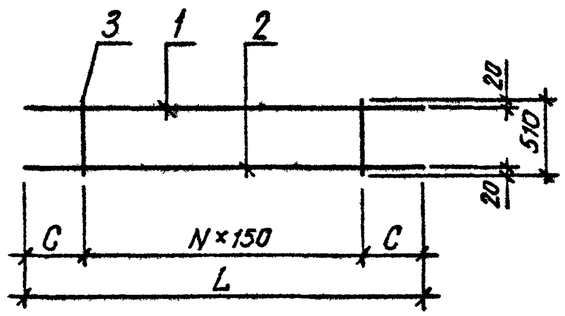

ОБОЗНАЧЕНИЕ	МАРКА	L, мм	N	C, мм	МАССА, кг
I.090.I-3ПВ.4-3 I3	КР53	5580	28	690	33,640
-0I	КР54	4400	20	700	20,400
-02	КР55	4080	20	540	I9,220
-03	КР56	2980	I3	5I5	7,600

НАЧ ОТД.	Шевченко	
Н КОНТР	Ребров	
ГЛ СПЕЦ	Кичипаренко	
ПРОВЕРИЛ	Скоробогат	
РАЗРАБ.	Литвиненко	

1.090.1-3ПВ.4-3 13СБ

КАРКАС ПЛОСКИЙ
КР53 - КР56
СБОРОЧНЫЙ ЧЕРТЕЖ

СТАДИЯ	МАССА	МАСШТАБ
Р	см. табл.	
ЛИСТ	ЛИСТОВ 1	

ГОСГРАЖДАНСТРОЙ
КиевЗНИИЭП

ФОРМАТ А4

ЭПВЦ КиевЗНИИЭП
ОПЕРАТОР ТЛП КОРТ

ВЗАМ. ИНВ. № | ПОДП. И ДАТА | ИНВ. № ПОДЛ.

ЛИСТ

20418 27 ФОРМАТ А4

ФОРМАТ	ЗОНА	ПОЗ	ОБОЗНАЧЕНИЕ	НАИМЕНОВАНИЕ	КОЛ.	ПРИМЕЧАНИЕ
				ДОКУМЕНТАЦИЯ		
А4			1.090.1-3ПВ.4-3 14СБ	СБОРОЧНЫЙ ЧЕРТЕЖ		
			ПЕРЕМЕННЫЕ ДАННЫЕ	ДЛЯ ИСПОЛНЕНИЙ:		
				1.090.1-3ПВ.4-3 14 КР57		
				ДЕТАЛИ		
				СТ. ОТД. ГОСТ 5781-82		
БЧ	1		12.013.2400	Ф12 А-III L=2400	1	2.13КГ
БЧ	2		8.013.2400	Ф8 А-III L=2400	1	0.95КГ
БЧ	3		8.013.510	Ф8 А-III L=510	11	0.20КГ
				1.090.1-3ПВ.4-3 14-01 КР58		
				ДЕТАЛИ		
				СТ. ОТД. ГОСТ 5781-82		
БЧ	1		8.013.2100	Ф8 А-III L=2100	1	0.83КГ
БЧ	2		6.013.2100	Ф6 А-III L=2100	1	0.47КГ
БЧ	3		8.013.510	Ф8 А-III L=510	11	0.20КГ
				1.090.1-3ПВ.4-3 14-02 КР59		
				ДЕТАЛИ		
				СТ. ОТД. ГОСТ 5781-82		
БЧ	1		10.013.2000	Ф10 А-III L=2000	1	1.23КГ
БЧ	2		8.013.2000	Ф8 А-III L=2000	1	0.79КГ
БЧ	3		6.013.810	Ф6 А-III L=810	10	0.18КГ
				1.090.1-3ПВ.4-3 14-03 КР60		
				ДЕТАЛИ		
				СТ. ОТД. ГОСТ 5781-82		
БЧ	1		10.013.1600	Ф10 А-III L=1600	1	0.99КГ
БЧ	2		8.013.1600	Ф8 А-III L=1600	1	0.63КГ

1.090.1-3ПВ.4-3 14

НАЧ.ОТД.	Шевченко	
Н.КОНТР.	Ребров	
ГЛ.СПЕЦ.	Ничипоренко	
ПРОВЕРИЛ	Литвиненко	
РАЗРАБ.	Линчук	

КАРКАС ПЛОСКИЙ

КР57 – КР60

СТАДИЯ	ЛИСТ	ЛИСТОВ
Р	1	2

ГОСГРАЖДАНСТРОЙ
КиевЗНИИЭП

ФОРМАТ А4

28

ФОРМАТ	ЗОНА	ПОЗ.	ОБОЗНАЧЕНИЕ	НАИМЕНОВАНИЕ	КОЛ	ПРИМЕЧАНИЕ
БЧ		3	6.013.810	Ф6 А-III L=810	8	0.18КГ

Гребнева

ОПЕРАТОР ТЛП КОРТ

ЭПВЦ Киев ЗНИИЭП

ВЗАМ.ИНВ.№

ПОДПИСЬ И ДАТА

ИН.В.№ПОДЛ.

1.090.1-3ПВ.4-3 14

ЛИСТ 2

20418 28

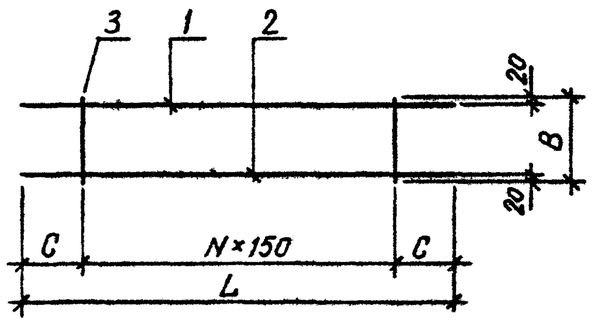

ОБОЗНАЧЕНИЕ	МАРКА	L, мм	N	C, мм	B, мм	МАССА, кг
I.090.I-3ПВ.4-3 I4	КР57	2400	I0	450	5I0	5,300
-0I	КР58	2I00	I0	300	5I0	3,5I0
-02	КР59	2000	9	275	8I0	3,820
-03	КР60	I600	7	275	8I0	3,060

НАЧ.ОТД.	Шевченко		
Н.КОНТР	Ребров		
ГЛ.СПЕЦ.	Ничипоренко		
ПРОВЕРИЛ	Скоробогат		
РАЗРАБ.	Литвиненко		

1.090.1-3ПВ.4-3 14СБ

КАРКАС ПЛОСКИЙ
КР57 - КР60
СБОРОЧНЫЙ ЧЕРТЕЖ

СТАДИЯ	МАССА	МАСШТАБ
Р	см. табл.	

ЛИСТ | ЛИСТОВ 1

ГОСГРАЖДАНСТРОЙ
КиевЗНИИЭП

ФОРМАТ А4

ЭПВЦ КиевЗНИИЭП
ОПЕРАТОР ТПП КОРТ

ИНВ. № ПОДЛ. | ПОДП. И ДАТА | ВЗАМ. ИНВ. №

ЛИСТ

20418 29

ФОРМАТ А4

ФОРМАТ	ЗОНА	ПОЗ	ОБОЗНАЧЕНИЕ	НАИМЕНОВАНИЕ	КОЛ.	ПРИМЕЧАНИЕ
				ДОКУМЕНТАЦИЯ		
А4			1.090.1-3ПВ.4-3 15СБ	СБОРОЧНЫЙ ЧЕРТЕЖ		
			ПЕРЕМЕННЫЕ ДАННЫЕ	ДЛЯ ИСПОЛНЕНИЙ:		
				1.090.1-3ПВ.4-3 15 КР61		
				ДЕТАЛИ		
				СТ. ОТД. ГОСТ 5781-82		
ВЧ	1		22.013.2090	Ф22 А-III L=2090	1	6.24КГ
ВЧ	2		8.013.2230	Ф8 А-III L=2230	1	0.88КГ
ВЧ	3		8.013.510	Ф8 А-III L=510	8	0.20КГ
				1.090.1-3ПВ.4-3 15-01 КР62		
				ДЕТАЛИ		
				СТ. ОТД. ГОСТ 5781-82		
ВЧ	1		22.013.2090	Ф22 А-III L=2090	1	6.24КГ
ВЧ	2		8.013.2230	Ф8 А-III L=2230	1	0.88КГ
ВЧ	3		8.013.510	Ф8 А-III L=510	8	0.20КГ
				1.090.1-3ПВ.4-3 15-02 КР63		
				ДЕТАЛИ		
				СТ. ОТД. ГОСТ 5781-82		
ВЧ	1		18.013.1890	Ф18 А-III L=1890	1	3.77КГ
ВЧ	2		8.013.2030	Ф8 А-III L=2030	1	0.80КГ
ВЧ	3		6.013.810	Ф6 А-III L=810	7	0.18КГ
				1.090.1-3ПВ.4-3 15-03 КР64		
				ДЕТАЛИ		
				СТ. ОТД. ГОСТ 5781-82		
ВЧ	1		18.013.1890	Ф18 А-III L=1890	1	3.77КГ
ВЧ	2		8.013.2030	Ф8 А-III L=2030	1	0.80КГ

1.090.1-3ПВ.4-3 15

НАЧ.ОТД	Шевченко	
Н.КОНТР	Ребров	
ГЛ.СПЕЦ	Нечипоренко	
ПРОВЕРИЛ	Литвиненко	
РАЗРАБ	Пинчук	

КАРКАС ПЛОСКИЙ

КР61 – КР64

СТАДИЯ	ЛИСТ	ЛИСТОВ
Р	1	2

ГОСГРАЖДАНСТРОЙ
КиевЗНИИЭП

ФОРМАТ А4

ЭПВЦ Киев ЗНИИЭП

ОПЕРАТОР ТЛП КОРТ

Гребнева

ФОРМАТ	ЗОНА	ПОЗ.	ОБОЗНАЧЕНИЕ	НАИМЕНОВАНИЕ	КОЛ	ПРИМЕЧАНИЕ
ВЧ		3	6.013.810	Ф6 А-III L=810	7	0.18КГ

ВЗАМ.ИНВ.№ | ПОДПИСЬ И ДАТА | ИНВ.№ПОДЛ

1.090.1-3ПВ.4-3 15

ЛИСТ 2

20418 30

ФОРМАТ А4

РИС. 1 РИС.2 РИС.3

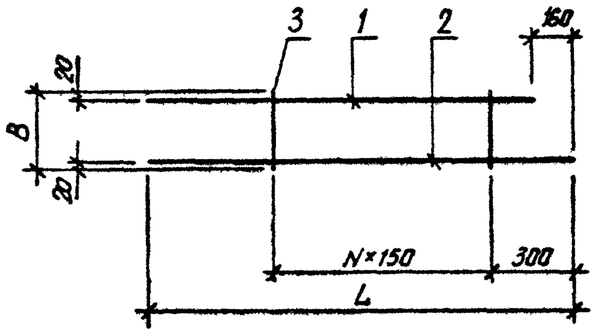

ОБОЗНАЧЕНИЕ	МАРКА	РИС	L ,ММ	B,ММ	N	МАССА,КГ
I.090.I-3ПВ.4-3 I5	КР6I	I,2	2230	5I0	7	8,730
-0I	КР62	I,3	2230	5I0	7	8,730
-02	КР63	I,2	2030	8I0	6	5,840
-03	КР64	I,3	2030	8I0	6	5,840

НАЧ.ОТД.	Шевченко		
КОНТР.	Ребров		
ГИП СПЕЦ.	Нечипоренко		
ПРОВЕРИЛ	Скоробогат		
ИНЖ.ГРАФ.	Литвиненко		

1.090.1-3ПВ.4-3 15СБ

КАРКАС ПЛОСКИЙ
КР6I - КР64
СБОРОЧНЫЙ ЧЕРТЕЖ

СТАДИЯ	МАССА	МАСШТАБ
Р	СМ. ТАБЛ.	
ЛИСТ	ЛИСТОВ 1	

ГОСГРАЖДАНСТРОЙ
КиевЗНИИЭП

ФОРМАТ А4

ЭПВЦ КиевЗНИИЭП
ОПЕРАТОР ТЛП КОРТ

ВЗАМ. ИНВ № | ПОДП. И ДАТА | ИНВ № ПОДЛ.

ЛИСТ

20418 34

ФОРМАТ	ЗОНА	ПОЗ.	ОБОЗНАЧЕНИЕ	НАИМЕНОВАНИЕ	КОЛ.	ПРИМЕЧАНИЕ
				ДОКУМЕНТАЦИЯ		
А4			1.090.1-3ПВ.4-3 16СБ	СБОРОЧНЫЙ ЧЕРТЕЖ		
			ПЕРЕМЕННЫЕ ДАННЫЕ	ДЛЯ ИСПОЛНЕНИЙ:		
				1.090.1-3ПВ.4-3 16 КР65		
				ДЕТАЛИ		
				СТ. ОТД. ГОСТ 5781-82		
БЧ	1		14.013.1590	Ф14 А-III L=1590	1	1.92КГ
БЧ	2		8.013.1730	Ф8 А-III L=1730	1	0.68КГ
БЧ	3		6.013.810	Ф6 А-III L=810	5	0.18КГ
				1.090.1-3ПВ.4-3 16-01 КР66		
				ДЕТАЛИ		
				СТ. ОТД. ГОСТ 5781-82		
БЧ	1		14.013.1590	Ф14 А-III L=1590	1	1.92КГ
БЧ	2		8.013.1730	Ф8 А-III L=1730	1	0.68КГ
БЧ	3		6.013.810	Ф6 А-III L=810	5	0.18КГ
				1.090.1-3ПВ.4-3 16-02 КР67		
				ДЕТАЛИ		
				СТ. ОТД. ГОСТ 5781-82		
БЧ	1		14.013.1250	Ф14 А-III L=1250	1	1.51КГ
БЧ	2		8.013.1150	Ф8 А-III L=1150	1	0.45КГ
БЧ	3		6.013.810	Ф6 А-III L=810	4	0.18КГ
				1.090.1-3ПВ.4-3 16-03 КР68		
				ДЕТАЛИ		
				СТ. ОТД. ГОСТ 5781-82		
БЧ	1		14.013.1250	Ф14 А-III L=1250	1	1.51КГ
БЧ	2		8.013.1150	Ф8 А-III L=1150	1	0.45КГ

1.090.1-3ПВ.4-3 16

НАЧ.ОТД.	Шевченко	
Н.КОНТР.	Ребраб	
ГЛ.СПЕЦ.	Никиторенко	
ПРОВЕРИЛ	Литвиненко	
РАЗРАБ.	Пинчук	

КАРКАС ПЛОСКИЙ

КР65 – КР68

СТАДИЯ	ЛИСТ	ЛИСТОВ
Р	1	2

ГОСГРАЖДАНСТРОЙ
КиевЗНИИЭП

ФОРМАТ А4

ЭПВЦ Киев ЗНИИЭП

ОПЕРАТОР ТЛП КОРТ

Гребнева

ФОРМАТ	ЗОНА	ПОЗ	ОБОЗНАЧЕНИЕ	НАИМЕНОВАНИЕ	КОЛ	ПРИМЕЧАНИЕ
БЧ		3	6.013.810	Ф6 А-III L=810	4	0.18КГ

ВЗАМ.ИНВ.№ | ПОДПИСЬ И ДАТА | ИНВ.№ ПОДЛ.

1.090.1-3ПВ.4-3 16

ЛИСТ 2

РИС. 1

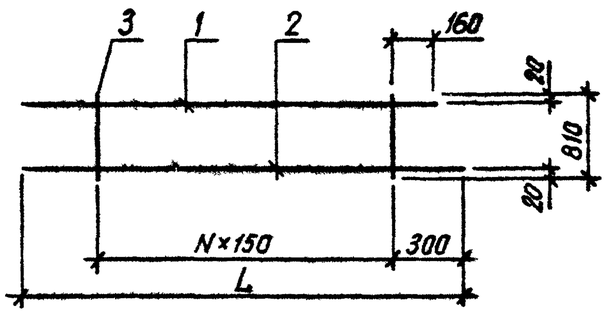

РИС. 2 РИС. 3

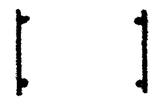

РИС. 4

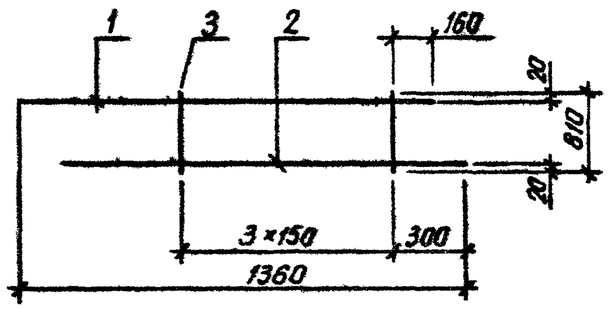

ОБОЗНАЧЕНИЕ	МАРКА	РИС	L, мм	N	МАССА, КГ
I.090.I-3ПВ.4-3 I6	КР65	I,2	I730	4	3,500
-0I	КР66	I,3	I730	4	3,500
-02	КР67	4,2	I360	-	2,680
-03	КР68	4,3	I360	-	2,680

НАЧ.ОТД.	Шевченко	
Н.КОНТР	Ребров	
ГЛ.СПЕЦ.	Ничипоренко	
ПРОВЕРИЛ	Скоробагат	
РАЗРАБ.	Литвиненко	

I.090.1-3ПВ.4-3 16СБ

КАРКАС ПЛОСКИЙ
КР65 - КР68
СБОРОЧНЫЙ ЧЕРТЕЖ

СТАДИЯ	МАССА	МАСШТАБ
Р	СМ. ТАБЛ.	
ЛИСТ	ЛИСТОВ 1	

ГОСГРАЖДАНСТРОЙ
КиевЗНИИЭП

ФОРМАТ А4

ЭПВЦ КиевЗНИИЭП
ОПЕРАТОР ТПП КОРТ
ВЗАМ. ИНВ.№
ПОДП. И ДАТА
ИНВ. № ПОДЛ.

ЛИСТ

20418 33

ФОРМАТ А4

Формат	Зона	Поз.	Обозначение	Наименование	Кол.	Примечание
				ДОКУМЕНТАЦИЯ		
А4			1.090.1-3ПВ.4-3 17СБ	СБОРОЧНЫЙ ЧЕРТЕЖ		
				ДЕТАЛИ		
				СТ. ОТД. ГОСТ 5781-82		
ВЧ		1	16.013.5580	Ф16 А-III L=5580	1	8.81КГ
ВЧ		2	16.013.1200	Ф16 А-III L=1200	1	1.89КГ
ВЧ		3	10.013.1200	Ф10 А-III L=1200	2	0.74КГ
ВЧ		4	10.013.1550	Ф10 А-III L=1550	2	0.96КГ
ВЧ		5	8.013.900	Ф8 А-III L=900	2	0.35КГ
ВЧ		6	8.013.16250	Ф8 А-III L=16250	1	6.41КГ

1.090.1-3ПВ.4-3 17

НАЧОТД	Шевченко		
Н.КОНТР	Ребров		
ГЛ СПЕЦ	Ничипоренко		
ПРОВЕРИЛ	Литвиненко		
РАЗРАБ	Пинчук		

КАРКАС ПЛОСКИЙ
КР69

СТАДИЯ	ЛИСТ	ЛИСТОВ
Р		1

ГОСГРАЖДАНСТРОЙ
КиевЗНИИЭП

ФОРМАТ А4

ЭПВЦ КиевЗНИИЭП | ОПЕРАТОР ТЛП КОРТ | Гребнева

ВЗАМ. ИНВ №

ПОДПИСЬ И ДАТА

ИНВ №ПОДЛ

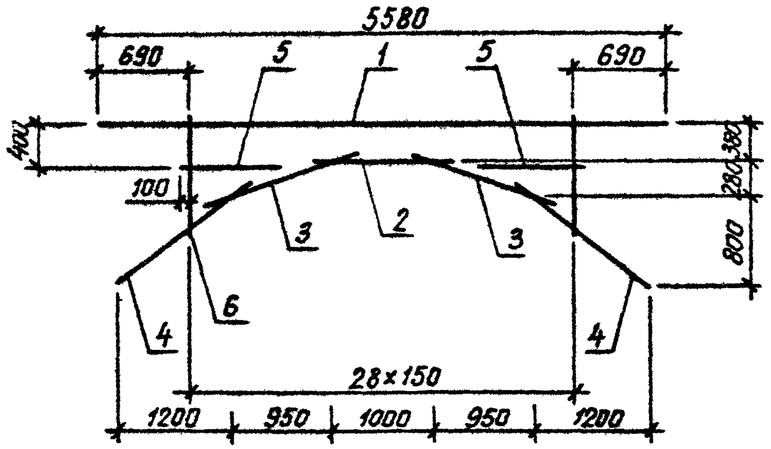

1.090.1-3ПВ.4-3 17СБ

КАРКАС ПЛОСКИЙ
КР69
СБОРОЧНЫЙ ЧЕРТЕЖ

СТАДИЯ	МАССА	МАСШТАБ
Р	21,22	

ЛИСТ | ЛИСТОВ 1

НАЧОТД	Шевченко	
Н.КОНТР	Ребров	
ГЛ СПЕЦ	Ничипоренко	
ПРОВЕРИЛ	Ничипоренко	
РАЗРАБ	Литвиненко	

ГОСГРАЖДАНСТРОЙ
КиевЗНИИЭП

ФОРМАТ	ЗОНА	ПОЗ	ОБОЗНАЧЕНИЕ	НАИМЕНОВАНИЕ	КОЛ.	ПРИМЕЧАНИЕ
				ДОКУМЕНТАЦИЯ		
А4			1.090.1-3ПВ.4-3 18СБ	СБОРОЧНЫЙ ЧЕРТЕЖ		
				ДЕТАЛИ		
				СТ. ОТД. ГОСТ 5781-82		
БЧ	2		12.013.650	Ф12 А-III L=650	1	0.58КГ
БЧ	3		10.013.1150	Ф10 А-III L=1150	2	0.71КГ
БЧ	4		8.013.550	Ф8 А-III L=550	2	0.22КГ
БЧ	5		8.013.5750	Ф8 А-III L=5750	1	2.27КГ
			ПЕРЕМЕННЫЕ ДАННЫЕ	ДЛЯ ИСПОЛНЕНИЙ:		
				1.090.1-3ПВ.4-3 18 КР70		
				ДЕТАЛИ		
				СТ. ОТД. ГОСТ 5781-82		
БЧ	1		12.013.3000	Ф12 А-III L=3000	1	2.66КГ
				1.090.1-3ПВ.4-3 18-01 КР71		
				ДЕТАЛИ		
				СТ. ОТД. ГОСТ 5781-82		
БЧ	1		12.013.2950	Ф12 А-III L=2950	1	2.62КГ
				1.090.1-3ПВ.4-3 18-02 КР72		
				ДЕТАЛИ		
				СТ. ОТД. ГОСТ 5781-82		
БЧ	1		12.013.2900	Ф12 А-III L=2900	1	2.57КГ

1.090.1-3ПВ.4-3 18

НАЧ.ОТД.	Шевченко	
Н.КОНТР.	Ребров	
ГЛ.СПЕЦ.	Ничипоренко	
ПРОВЕРИЛ	Литвиненко	
РАЗРАБ.	Пинчук	

КАРКАС ПЛОСКИЙ
КР70 – КР72

СТАДИЯ	ЛИСТ	ЛИСТОВ
Р		1

ГОСГРАЖДАНСТРОЙ
КиевЗНИИЭП

ФОРМАТ А4

Гребнева

ОПЕРАТОР ТПП КОРТ

ЭПВЦ КиевЗНИИЭП

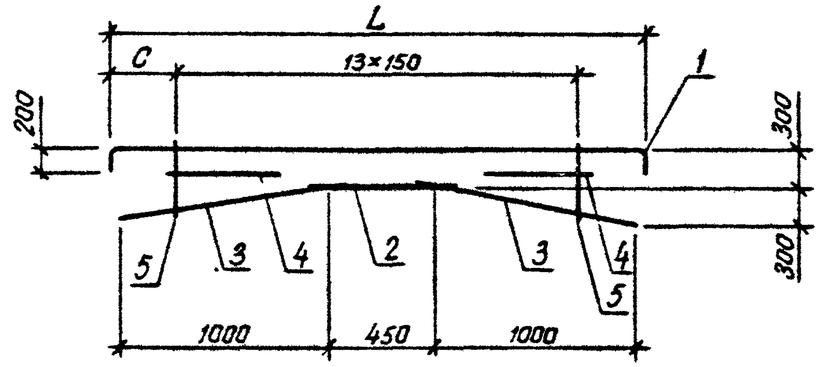

ОБОЗНАЧЕНИЕ	МАРКА	L,ММ	C,ММ	МАССА,КГ
I.090.I-3ПВ.4-3 I8	КР70	2560	305	7,370
-0I	КР7I	25I0	280	7,330
-02	КР72	2460	255	7,280

ВЗАМ. ИНВ №

ПОДПИСЬ И ДАТА

ИНВ №ПОДЛ.

1.090.1 – 3ПВ. 4-3 18 СБ

КАРКАС ПЛОСКИЙ
КР70 – КР72
СБОРОЧНЫЙ ЧЕРТЕЖ

СТАДИЯ	МАССА	МАСШТАБ
Р	см. табл.	

ЛИСТ | ЛИСТОВ 1

НАЧ.ОТД.	Шевченко	
Н.КОНТР.	Ребров	
ГЛ.СПЕЦ.	Ничипоренко	
ПРОВЕРИЛ	Ничипоренко	
РАЗРАБ.	Литвиненко	

ГОСГРАЖДАНСТРОЙ
КиевЗНИИЭП

20418 35

ФОРМАТ А4

ФОРМАТ	ЗОНА	ПОЗ	ОБОЗНАЧЕНИЕ	НАИМЕНОВАНИЕ	КОЛ	ПРИМЕЧАНИЕ
				ДОКУМЕНТАЦИЯ		
А4			1.090.1-3ПВ.4-3 19СВ	СБОРОЧНЫЙ ЧЕРТЕЖ		
			ПЕРЕМЕННЫЕ ДАННЫЕ	ДЛЯ ИСПОЛНЕНИЙ:		
				1.090.1-3ПВ.4-3 19 КР73		
				ДЕТАЛИ		
БЧ	1		16.013.5860	СТ. ОТД. ГОСТ 5781-82 Ф16 А-Ш L=5860	2	9.25КГ
БЧ	2		4.041.120	СТ. ОТД. ГОСТ 6727-80 Ф4 ВР-I L=120	19	0.01КГ
				1.090.1-3ПВ.4-3 19-01 КР74		
				ДЕТАЛИ		
БЧ	1		16.013.5810	СТ. ОТД. ГОСТ 5781-82 Ф16 А-Ш L=5810	2	9.17КГ
БЧ	2		4.041.120	СТ. ОТД. ГОСТ 6727-80 Ф4 ВР-I L=120	19	0.01КГ
				1.090.1-3ПВ.4-3 19-02 КР75		
				ДЕТАЛИ		
БЧ	1		16.013.2860	СТ. ОТД. ГОСТ 5781-82 Ф16 А-Ш L=2860	2	4.51КГ
БЧ	2		4.041.120	СТ. ОТД. ГОСТ 6727-80 Ф4 ВР-I L=120	9	0.01КГ
				1.090.1-3ПВ.4-3 19-03 КР76		
				ДЕТАЛИ		
БЧ	1		16.013.2810	СТ. ОТД. ГОСТ 5781-82 Ф16 А-Ш L=2810	2	4.43КГ

1.090.1-3ПВ.4-3 19

НАЧ.ОТД.	Шевченко	
Н.КОНТР.	Ребров	
ГЛ.СПЕЦ.	Начгороденко	
ПРОВЕРИЛ	Литвиненко	
РАЗРАБ.	Линчук	

КАРКАС ПЛОСКИЙ

КР73 – КР76

СТАДИЯ	ЛИСТ	ЛИСТОВ
Р	1	2

ГОСГРАЖДАНСТРОЙ
КиевЗНИИЭП

ФОРМАТ А4

ЭПВЦ Киев ЗНИИЭП | ОПЕРАТОР ТЛП КОРТ | Гребнева

ФОРМАТ	ЗОНА	ПОЗ	ОБОЗНАЧЕНИЕ	НАИМЕНОВАНИЕ	КОЛ	ПРИМЕЧАНИЕ
БЧ		2	4.041.120	СТ. ОТД. ГОСТ 6727-80 Ф4 ВР-I L=120	9	0.01КГ

ВЗАМ.ИНВ.№ | ПОДПИСЬ И ДАТА | ИНВ.№ПОДЛ.

1.090.1-3ПВ.4-3 19

ЛИСТ 2

20418 36

ФОРМАТ А4

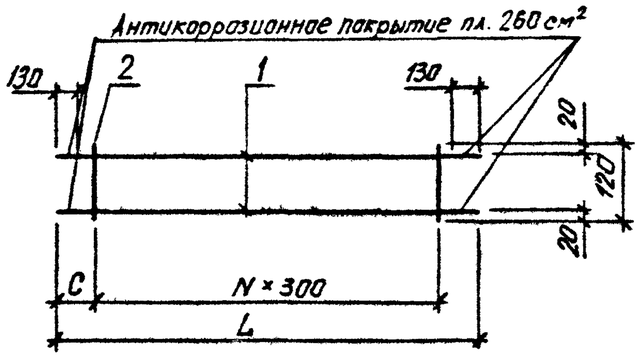

ОБОЗНАЧЕНИЕ	МАРКА	L, мм	N	C, мм	МАССА, кг
I.090.I-3ПВ.4-3 I9	КР73	5860	I8	230	I8,700
-0I	КР74	58I0	I8	205	I8,540
-02	КР75	2860	8	230	9,I20
-03	КР76	28I0	8	205	8,970

НАЧ.ОТД	Шевченко		
Н.КОНТР	Ребров		
ГЛ.СПЕЦ	Ничипоренко		
ПРОВЕРИЛ	Скоробогат		
РАЗРАБ.	Литвиненко		

1.090.1-3ПВ.4-3 19СБ

КАРКАС ПЛОСКИЙ
КР73 – КР76
СБОРОЧНЫЙ ЧЕРТЕЖ

СТАДИЯ	МАССА	МАСШТАБ
Р	см. табл.	

ЛИСТ | ЛИСТОВ 1

ГОСГРАЖДАНСТРОЙ
КиевЗНИИЭП

ФОРМАТ А4

ЭПВЦ КиевЗНИИЭП | ОПЕРАТОР ТЛП КОРТ

ИНВ № ПОДЛ | ПОДП И ДАТА | ВЗАМ. ИНВ №

ЛИСТ

20418 37

ФОРМАТ А4

ФОРМАТ	ЗОНА	ПОЗ	ОБОЗНАЧЕНИЕ	НАИМЕНОВАНИЕ	КОЛ	ПРИМЕЧАНИЕ
				ДОКУМЕНТАЦИЯ		
А4			1.090.1-3ПВ.4-3 20СВ	СБОРОЧНЫЙ ЧЕРТЕЖ		
			ПЕРЕМЕННЫЕ ДАННЫЕ	ДЛЯ ИСПОЛНЕНИЙ:		
				1.090.1-3ПВ.4-3 20 КР77		
				ДЕТАЛИ		
БЧ	1		16.013.2760	СТ. ОТД. ГОСТ 5781-82 Ф16 А-III L=2760	2	4.36КГ
БЧ	2		4.041.120	СТ. ОТД. ГОСТ 6727-80 Ф4 ВР-I L=120	8	0.01КГ
				1.090.1-3ПВ.4-3 20-01 КР78		
				ДЕТАЛИ		
БЧ	1		16.013.2260	СТ. ОТД. ГОСТ 5781-82 Ф16 А-III L=2260	2	3.57КГ
БЧ	2		4.041.120	СТ. ОТД. ГОСТ 6727-80 Ф4 ВР-I L=120	7	0.01КГ
				1.090.1-3ПВ.4-3 20-02 КР79		
				ДЕТАЛИ		
БЧ	1		16.013.1660	СТ. ОТД. ГОСТ 5781-82 Ф16 А-III L=1660	2	2.62КГ
БЧ	2		4.041.120	СТ. ОТД. ГОСТ 6727-80 Ф4 ВР-I L=120	5	0.01КГ
				1.090.1-3ПВ.4-3 20-03 КР80		
				ДЕТАЛИ		
БЧ	1		16.013.1060	СТ. ОТД. ГОСТ 5781-82 Ф16 А-III L=1060	2	1.67КГ

1.090.1-3ПВ.4-3 20

НАЧ.ОТД.	Шевченко	
Н.КОНТР.	Ребров	
ГЛ.СПЕЦ.	Ничипоренко	
ПРОВЕРИЛ	Литвиненко	
РАЗРАБ.	Гончук	

КАРКАС ПЛОСКИЙ
КР77 – КР80

СТАДИЯ	ЛИСТ	ЛИСТОВ
Р	1	2

ГОСГРАЖДАНСТРОЙ
КиевЗНИИЭП

ФОРМАТ А4

ЭПВЦ Киев ЗНИИЭП | ОПЕРАТОР ТЛП КОРТ | Гребнева

ФОРМАТ	ЗОНА	ПОЗ.	ОБОЗНАЧЕНИЕ	НАИМЕНОВАНИЕ	КОЛ	ПРИМЕЧАНИЕ
БЧ		2	4.041.120	СТ. ОТД. ГОСТ 6727-80 Ф4 ВР-I L=120	3	0.01КГ

ВЗАМ.ИНВ.№ | ПОДПИСЬ И ДАТА | ИНВ.№ПОДЛ.

1.090.1-3ПВ.4-3 20

ЛИСТ 2

20418 38

ФОРМАТ А4

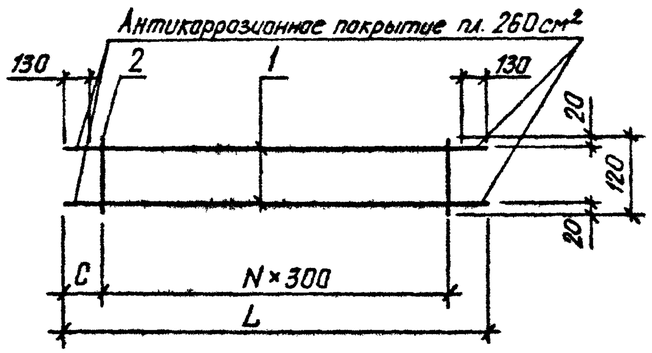

ОБОЗНАЧЕНИЕ	МАРКА	L, мм	N	C, мм	МАССА, кг
I.090.I-3ПВ.4-3 20	КР77	2760	7	330	8,800
-0I	КР78	2260	6	230	7,2I0
-02	КР79	I660	4	230	5,290
-03	КР80	I060	2	230	3,380

НАЧ.ОТД.	Шевченко		
Н.КОНТР	Ребров		
ГЛ.СПЕЦ.	Чичипоренко		
ПРОВЕРИЛ	Скоробогат		
РАЗРАБ.	Литвиненко		

1.090.1-3ПВ.4-3 20СБ

КАРКАС ПЛОСКИЙ
КР77 - КР80
СБОРОЧНЫЙ ЧЕРТЕЖ

СТАДИЯ	МАССА	МАСШТАБ
Р	см. табл.	
ЛИСТ	ЛИСТОВ 1	

ГОСГРАЖДАНСТРОЙ
КиевЗНИИЭП

ФОРМАТ А4

ЭПВЦ КиевЗНИИЭП
ОПЕРАТОР ТЛП КОРТ

ИНВ № ПОДЛ | ПОДП И ДАТА | ВЗАМ. ИНВ №

ЛИСТ

20418 39

ФОРМАТ А4

ФОРМАТ	ЗОНА	ПОЗ	ОБОЗНАЧЕНИЕ	НАИМЕНОВАНИЕ	КОЛ	ПРИМЕЧАНИЕ
				ДОКУМЕНТАЦИЯ		
А4			1.090.1-3ПВ.4-3 21СБ	СБОРОЧНЫЙ ЧЕРТЕЖ		
			ПЕРЕМЕННЫЕ ДАННЫЕ	ДЛЯ ИСПОЛНЕНИЙ:		
				1.090.1-3ПВ.4-3 21 КР81		
				ДЕТАЛИ		
БЧ	1		20.013.5860	СТ. ОТД. ГОСТ 5781-82 Ф20 А-Ш L=5860	2	14.4КГ
БЧ	2		5.041.120	СТ. ОТД. ГОСТ 6727-80 Ф5 ВР-I L=120	4	0.02КГ
				1.090.1-3ПВ.4-3 21-01 КР82		
				ДЕТАЛИ		
БЧ	1		20.011.5860	СТ. ОТД. ГОСТ 5781-82 Ф20 А-I L=5860	2	14.4КГ
БЧ	2		5.041.120	СТ. ОТД. ГОСТ 6727-80 Ф5 ВР-I L=120	4	0.02КГ
				1.090.1-3ПВ.4-3 21-02 КР83		
				ДЕТАЛИ		
БЧ	1		16.011.5860	СТ. ОТД. ГОСТ 5781-82 Ф16 А-I L=5860	2	9.25КГ
БЧ	2		4.041.120	СТ. ОТД. ГОСТ 6727-80 Ф4 ВР-I L=120	4	0.01КГ
				1.090.1-3ПВ.4-3 21-03 КР84		
				ДЕТАЛИ		
БЧ	1		16.011.4360	СТ. ОТД. ГОСТ 5781-82 Ф16 А-I L=4360	2	6.88КГ

1.090.1-3ПВ.4-3 21

НАЧ ОТД	Шевченко	
Н.КОНТР	Ребров	
ГЛ.СПЕЦ.	Исчуподенко	
ПРОВЕРИЛ	Литвиченко	
РАЗРАБ	Гинчук	

КАРКАС ПЛОСКИЙ

КР81 – КР84

СТАДИЯ	ЛИСТ	ЛИСТОВ
Р	1	2

ГОСГРАЖДАНСТРОЙ
КиевЗНИИЭП

ФОРМАТ А4

ФОРМАТ	ЗОНА	ПОЗ	ОБОЗНАЧЕНИЕ	НАИМЕНОВАНИЕ	КОЛ	ПРИМЕЧАНИЕ
БЧ		2	4.041.120	СТ. ОТД. ГОСТ 6727-80 Ф4 ВР-I L=120	4	0.01КГ

ЭПВЦ Киев ЗНИИЭП
ОПЕРАТОР ТЛП КОРТ
Гребнева

ВЗАМ.ИНВ.№ | ПОДПИСЬ И ДАТА | ИНВ.№ ПОДЛ.

1.090.1-3ПВ.4-3 21

ЛИСТ 2

20418 40

ФОРМАТ А4

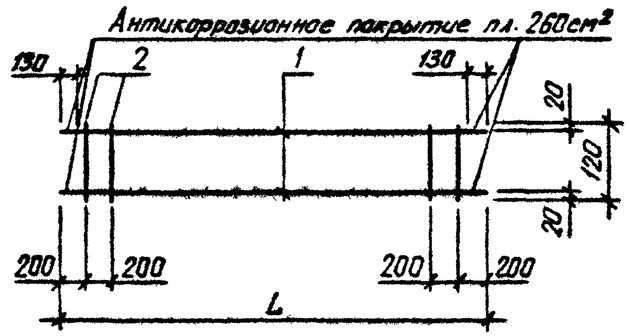

ОБОЗНАЧЕНИЕ	МАРКА	L, ММ	МАССА, КГ
I.090.I-3ПВ.4-3 2I	КР8I	5860	28,970
-0I	КР82	5860	28,970
-02	КР83	5860	I8,540
-03	КР84	4360	I3,800

НАЧ.ОТД.	Шевченко	
Н.КОНТР.	Ребров	
ГИП СПЕЦ.	Ничипоренко	
ПРОВЕРИЛ	Ничипоренко	
ИЗРАБ.	Литвиненко	

1.090.1-3ПВ.4-3 21СБ

КАРКАС ПЛОСКИЙ
КР8I - КР84
СБОРОЧНЫЙ ЧЕРТЕЖ

СТАДИЯ	МАССА	МАСШТАБ
Р	см. табл.	

ЛИСТ | ЛИСТОВ 1

ГОСГРАЖДАНСТРОЙ
КиевЗНИИЭП

ФОРМАТ А4

ЭПВЦ КиевЗНИИЭП
ОПЕРАТОР ТЛП КОРТ

ИНВ. № ПОДЛ. | ПОДП. И ДАТА | ВЗАМ. ИНВ. №

ЛИСТ

20418 41

Формат	Зона	Поз	Обозначение	Наименование	Кол	Примечание
				ДОКУМЕНТАЦИЯ		
А4			1.090.1-3ПВ.4-3 22СБ	СБОРОЧНЫЙ ЧЕРТЕЖ		
				ДЕТАЛИ		
БЧ		2	4.041.120	СТ. ОТД. ГОСТ 6727-80 Ф4 ВР-I L=120	4	0.01КГ
			ПЕРЕМЕННЫЕ ДАННЫЕ	ДЛЯ ИСПОЛНЕНИЙ:		
				1.090.1-3ПВ.4-3 22 КР85		
				ДЕТАЛИ		
БЧ		1	12.011.3260	СТ. ОТД. ГОСТ 5781-82 Ф12 А-I L=3260	2	2.89КГ
				1.090.1-3ПВ.4-3 22-01 КР86		
				ДЕТАЛИ		
БЧ		1	12.013.2860	СТ. ОТД. ГОСТ 5781-82 Ф12 А-Ш L=2860	2	2.54КГ
				1.090.1-3ПВ.4-3 22-02 КР87		
				ДЕТАЛИ		
БЧ		1	12.011.2860	СТ. ОТД. ГОСТ 5781-82 Ф12 А-I L=2860	2	2.54КГ
				1.090.1-3ПВ.4-3 22-03 КР88		
				ДЕТАЛИ		
БЧ		1	12.013.2810	СТ. ОТД. ГОСТ 5781-82 Ф12 А-Ш L=2810	2	2.50КГ

1.090.1-3ПВ.4-3 22

Нач.отд	Шевченко	
Н.контр	Ребров	
Гл.спец	Ничипоренко	
Проверил	Литвиненко	
Разраб	Пинчук	

КАРКАС ПЛОСКИЙ
КР85 – КР88

Стадия	Лист	Листов
Р		1

ГОСГРАЖДАНСТРОЙ
КиевЗНИИЭП

Формат А4

ЭПВЦ КиевЗНИИЭП | Оператор ТЛП КОРТ | Гребнева

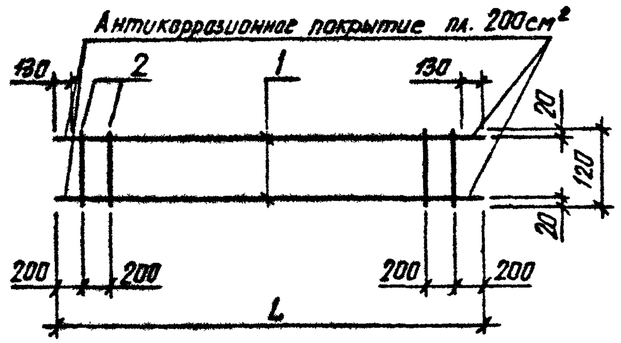

Обозначение	Марка	L, мм	Масса, кг
I.090.I-3ПВ.4-3 22	КР85	3260	5,830
-0I	КР86	2860	5,I20
-02	КР87	2860	5,I20
-03	КР88	28I0	5,030

1.090.1-3ПВ.4-3 22СБ

КАРКАС ПЛОСКИЙ
КР85 – КР88
СБОРОЧНЫЙ ЧЕРТЕЖ

Стадия	Масса	Масштаб
Р	см. табл.	

Лист | Листов 1

Нач.отд	Шевченко	
Н.контр	Ребров	
Гл.спец	Ничипоренко	
Проверил	Ничипоренко	
Разраб	Литвиненко	

ГОСГРАЖДАНСТРОЙ
КиевЗНИИЭП

Подпись и дата | Взам. инв. № | Инв. № подл.

Формат А4

ФОРМАТ	ЗОНА	ПОЗ	ОБОЗНАЧЕНИЕ	НАИМЕНОВАНИЕ	КОЛ	ПРИМЕЧАНИЕ
				ДОКУМЕНТАЦИЯ		
А4			1.090.1-3ПВ.4-3 23СБ	СБОРОЧНЫЙ ЧЕРТЕЖ		
				ДЕТАЛИ		
БЧ		2	4.041.120	СТ. ОТД. ГОСТ 6727-80 Ф4 ВР-I L=120	4	0.01КГ
			ПЕРЕМЕННЫЕ ДАННЫЕ	ДЛЯ ИСПОЛНЕНИЙ:		
				1.090.1-3ПВ.4-3 23 КР89		
				ДЕТАЛИ		
БЧ		1	12.011.2810	СТ. ОТД. ГОСТ 5781-82 Ф12 А-I L=2810	2	2.50КГ
				1.090.1-3ПВ.4-3 23-01 КР90		
				ДЕТАЛИ		
БЧ		1	12.013.2760	СТ. ОТД. ГОСТ 5781-82 Ф12 А-III L=2760	2	2.45КГ
				1.090.1-3ПВ.4-3 23-02 КР91		
				ДЕТАЛИ		
БЧ		1	12.011.2760	СТ. ОТД. ГОСТ 5781-82 Ф12 А-I L=2760	2	2.45КГ
				1.090.1-3ПВ.4-3 23-03 КР92		
				ДЕТАЛИ		
БЧ		1	12.011.2360	СТ. ОТД. ГОСТ 5781-82 Ф12 А-I L=2360	2	2.09КГ

1.090.1-3ПВ.4-3 23

НАЧ.ОТД.	Шевченко	
Н.КОНТР.	Ребров	
ГЛ.СПЕЦ.	Ничипоренко	
ПРОВЕРИЛ	Литвиненко	
РАЗРАБ.	Личчук	

КАРКАС ПЛОСКИЙ
КР89 – КР92

СТАДИЯ	ЛИСТ	ЛИСТОВ
Р		1

ГОСГРАЖДАНСТРОЙ
КиевЗНИИЭП

ЭПВЦ КиевЗНИИЭП | оператор ТЛП КОРТ | Гребнева

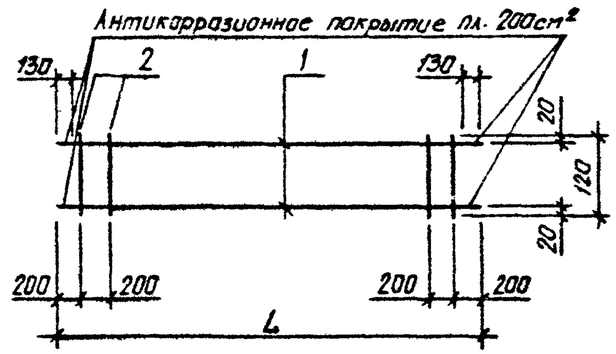

ОБОЗНАЧЕНИЕ	МАРКА	L,мм	МАССА,КГ
I.090.I-3ПВ.4-3 23	КР89	28I0	5,030
-0I	КР90	2760	4,940
-02	КР9I	2760	4,940
-03	КР92	2360	4,230

1.090.1 – 3ПВ.4-3 23 СБ

КАРКАС ПЛОСКИЙ
КР89 – КР92
СБОРОЧНЫЙ ЧЕРТЕЖ

СТАДИЯ	МАССА	МАСШТАБ
Р	см. табл.	

ЛИСТ | ЛИСТОВ 1

НАЧ.ОТД.	Шевченко	
Н.КОНТР.	Ребров	
ГЛ.СПЕЦ.	Ничипоренко	
ПРОВЕРИЛ	Скоробогат	
РАЗРАБ.	Литвиненко	

ГОСГРАЖДАНСТРОЙ
КиевЗНИИЭП

ВЗАМ. ИНВ.№ | ПОДПИСЬ И ДАТА | ИНВ.№ ПОДЛ.

ФОРМАТ	ЗОНА	ПОЗ	ОБОЗНАЧЕНИЕ	НАИМЕНОВАНИЕ	КОЛ	ПРИМЕЧАНИЕ
				ДОКУМЕНТАЦИЯ		
А4			1.090.1-3ПВ.4-3 24СБ	СБОРОЧНЫЙ ЧЕРТЕЖ		
				ДЕТАЛИ		
				СТ. ОТД. ГОСТ 6727-80		
БЧ	4		4.041.140	Ф4 ВР-I L=140	11	0.01КГ
БЧ	5		4.041.55	Ф4 ВР-I L=55	4	.005КГ
			ПЕРЕМЕННЫЕ ДАННЫЕ	ДЛЯ ИСПОЛНЕНИЙ:		
				1.090.1-3ПВ.4-3 24 КР93		
				ДЕТАЛИ		
				СТ. ОТД. ГОСТ 5781-82		
БЧ	1		10.013.3255	Ф10 А-III L=3255	1	2.01КГ
БЧ	2		10.013.3020	Ф10 А-III L=3020	1	1.86КГ
БЧ	3		10.013.350	Ф10 А-III L=350	1	0.22КГ
				1.090.1-3ПВ.4-3 24-01 КР94		
				ДЕТАЛИ		
				СТ. ОТД. ГОСТ 5781-82		
БЧ	1		6.013.3255	Ф6 А-III L=3255	1	0.72КГ
БЧ	2		6.013.3020	Ф6 А-III L=3020	1	0.67КГ
БЧ	3		6.013.350	Ф6 А-III L=350	1	0.08КГ
				1.090.1-3ПВ.4-3 24-02 КР95		
				ДЕТАЛИ		
				СТ. ОТД. ГОСТ 6727-80		
БЧ	1		5.041.3255	Ф5 ВР-I L=3255	1	0.45КГ
БЧ	2		5.041.3020	Ф5 ВР-I L=3020	1	0.42КГ
БЧ	3		5.041.350	Ф5 ВР-I L=350	1	0.05КГ

1.090.1-3ПВ.4-3 24

НАЧ.ОТД.	Шевченко		
Н.КОНТР.	Ребров		
ГЛ.СПЕЦ.	Ничипоренко		
ПРОВЕРИЛ	Литвиненко		
РАЗРАБ.	Пинчук		

КАРКАС ПЛОСКИЙ
КР93 – КР95

СТАДИЯ	ЛИСТ	ЛИСТОВ
Р		1

ГОСГРАЖДАНСТРОЙ
КиевЗНИИЭП

ФОРМАТ А4

ЭПВЦ КиевЗНИИЭП | ОПЕРАТОР ТЛП КОРТ | Гребнева

ВЗАМ. ИНВ. № | ПОДПИСЬ И ДАТА | ИНВ. № ПОДЛ.

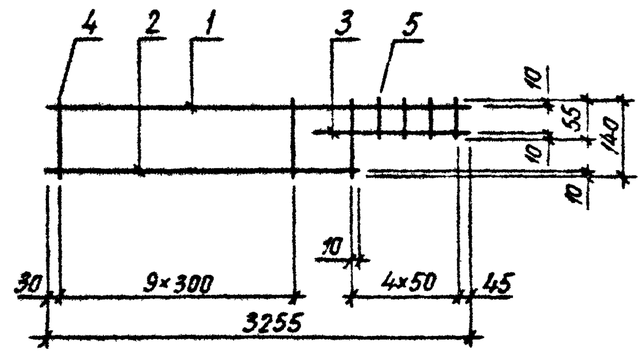

ОБОЗНАЧЕНИЕ	МАРКА	МАССА,КГ
I.090.I-3ПВ.4-3 24	КР93	4,250
-0I	КР94	I,630
-02	КР95	I,080

1.090.1-3ПВ.4-3 24 СБ

НАЧ.ОТД.	Шевченко		
Н.КОНТР.	Ребров		
ГЛ.СПЕЦ.	Ничипоренко		
ПРОВЕРИЛ	Ничипоренко		
РАЗРАБ.	Литвиненко		

КАРКАС ПЛОСКИЙ
КР93 – КР95
СБОРОЧНЫЙ ЧЕРТЕЖ

СТАДИЯ	МАССА	МАСШТАБ
Р	СМ. ТАБЛ.	
ЛИСТ	ЛИСТОВ 1	

ГОСГРАЖДАНСТРОЙ
КиевЗНИИЭП

20418 44

ФОРМАТ А4

ФОРМАТ	ЗОНА	ПОЗ	ОБОЗНАЧЕНИЕ	НАИМЕНОВАНИЕ	КОЛ.	ПРИМЕЧАНИЕ
				ДОКУМЕНТАЦИЯ		
А4			1.090.1-3ПВ.4-3 25СБ	СБОРОЧНЫЙ ЧЕРТЕЖ		
				ДЕТАЛИ		
				СТ. ОТД. ГОСТ 6727-80		
БЧ	3		5.041.350	Ф5 ВР-I L=350	1	0.05КГ
БЧ	5		4.041.55	Ф4 ВР-I L=55	4	.005КГ
			ПЕРЕМЕННЫЕ ДАННЫЕ	ДЛЯ ИСПОЛНЕНИЙ:		
				1.090.1-3ПВ.4-3 25 КР96		
				ДЕТАЛИ		
				СТ. ОТД. ГОСТ 6727-80		
БЧ	1		5.041.1605	Ф5 ВР-I L=1605	1	0.22КГ
БЧ	2		5.041.1370	Ф5 ВР-I L=1370	1	0.19КГ
БЧ	4		4.041.140	Ф4 ВР-I L=140	6	0.01КГ
				1.090.1-3ПВ.4-3 25-01 КР97		
				ДЕТАЛИ		
				СТ. ОТД. ГОСТ 6727-80		
БЧ	1		5.041.1085	Ф5 ВР-I L=1085	1	0.15КГ
БЧ	2		5.041.850	Ф5 ВР-I L=850	1	0.12КГ
БЧ	4		4.041.140	Ф4 ВР-I L=140	4	0.01КГ
				1.090.1-3ПВ.4-3 25-02 КР98		
				ДЕТАЛИ		
				СТ. ОТД. ГОСТ 6727-80		
БЧ	1		5.041.785	Ф5 ВР-I L=785	1	0.11КГ
БЧ	2		5.041.550	Ф5 ВР-I L=550	1	0.08КГ
БЧ	4		4.041.140	Ф4 ВР-I L=140	3	0.01КГ

1.090.1-3ПВ.4-3 25

НАЧ.ОТД.	Шевченко	
КОНТР.	Ребров	
ГЛ.СПЕЦ.	Начиторенко	
ПРОВЕРИЛ	Литвиненко	
РАЗРАБ.	Пинчук	

КАРКАС ПЛОСКИЙ
КР96 - КР98

СТАДИЯ	ЛИСТ	ЛИСТОВ
Р		1

ГОСГРАЖДАНСТРОЙ
КиевЗНИИЭП

ФОРМАТ А4

ЭПВЦ КиевЗНИИЭП | ОПЕРАТОР ТЛП КОРТ | Гребнева | Дрель

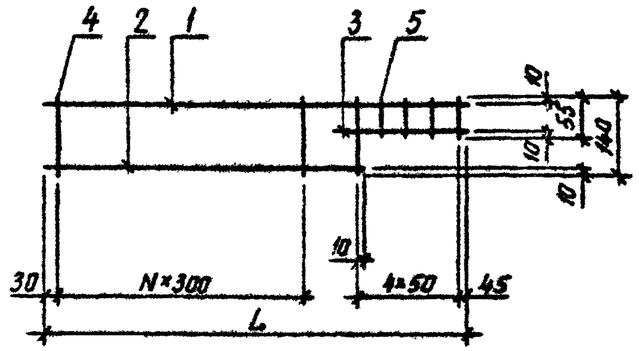

ОБОЗНАЧЕНИЕ	МАРКА	L, мм	N	МАССА, КГ
I.090.I-3ПВ.4-3 25	КР96	I605	4	0,580
-0I	КР97	I085	2	0,390
-02	КР98	785	I	0,290

ВЗАМ. ИНВ. №

ПОДПИСЬ И ДАТА

ИНВ. № ПОДЛ.

1.090.1-3ПВ.4-3 25СБ

НАЧ.ОТД.	Шевченко	
Н.КОНТР.	Ребров	
ГЛ.СПЕЦ.	Начиторенко	
ПРОВЕРИЛ	Начиторенко	
РАЗРАБ.	Литвиненко	

КАРКАС ПЛОСКИЙ
КР96 - КР98
СБОРОЧНЫЙ ЧЕРТЕЖ

СТАДИЯ	МАССА	МАСШТАБ
Р	см. табл.	
ЛИСТ	ЛИСТОВ 1	

ГОСГРАЖДАНСТРОЙ
КиевЗНИИЭП

ФОРМАТ	ЗОНА	ПОЗ	ОБОЗНАЧЕНИЕ	НАИМЕНОВАНИЕ	КОЛ	ПРИМЕЧАНИЕ
				ДОКУМЕНТАЦИЯ		
А4			1.090.1-3ПВ.4-3 26СБ	СБОРОЧНЫЙ ЧЕРТЕЖ		
			ПЕРЕМЕННЫЕ ДАННЫЕ	ДЛЯ ИСПОЛНЕНИЙ:		
				1.090.1-3ПВ.4-3 26 КР99		
				ДЕТАЛИ		
				СТ. ОТД. ГОСТ 5781-82		
БЧ	1		22.013.1980	Ф22 А-III L=1980	1	5.91КГ
БЧ	2		8.013.2150	Ф8 А-III L=2150	1	0.85КГ
БЧ	3		8.013.510	Ф8 А-III L=510	8	0.20КГ
				1.090.1-3ПВ.4-3 26-01 КР100		
				ДЕТАЛИ		
				СТ. ОТД. ГОСТ 5781-82		
БЧ	1		22.013.1980	Ф22 А-III L=1980	1	5.91КГ
БЧ	2		8.013.2150	Ф8 А-III L=2150	1	0.85КГ
БЧ	3		8.013.510	Ф8 А-III L=510	8	0.20КГ
				1.090.1-3ПВ.4-3 26-02 КР101		
				ДЕТАЛИ		
				СТ. ОТД. ГОСТ 5781-82		
БЧ	1		18.013.1850	Ф18 А-III L=1850	1	3.70КГ
БЧ	2		8.013.2020	Ф8 А-III L=2020	1	0.80КГ
БЧ	3		6.013.810	Ф6 А-III L=810	7	0.18КГ
				1.090.1-3ПВ.4-3 26-03 КР102		
				ДЕТАЛИ		
				СТ. ОТД. ГОСТ 5781-82		
БЧ	1		18.013.1850	Ф18 А-III L=1850	1	3.70КГ
БЧ	2		8.013.2020	Ф8 А-III L=2020	1	0.80КГ

1.090.1-3ПВ.4-3 26

НАЧ ОТД	Шевченко	
Н КОНТР	Ребров	
ГЛ СПЕЦ	Нечипоренко	
ПРОВЕРИЛ	Литвиненко	
РАЗРАБ	Пинчук	

КАРКАС ПЛОСКИЙ

КР99 – КР102

СТАДИЯ	ЛИСТ	ЛИСТОВ
Р	1	2

ГОСГРАЖДАНСТРОЙ

КиевЗНИИЭП

ФОРМАТ А4

ФОРМАТ	ЗОНА	ПОЗ	ОБОЗНАЧЕНИЕ	НАИМЕНОВАНИЕ	КОЛ	ПРИМЕЧАНИЕ
БЧ		3	6.013.810	Ф6 А-III L=810	7	0.18КГ

ЭПВЦ КиевЗНИИЭП

ОПЕРАТОР ТЛП КОРТ

Гоевнева

ВЗАМ ИНВ №

ПОДПИСЬ И ДАТА

ИНВ № ПОДЛ.

1.090.1-3ПВ.4-3 26

ЛИСТ 2

20418 46

ФОРМАТ А4

РИС.1 РИС.2 РИС.3

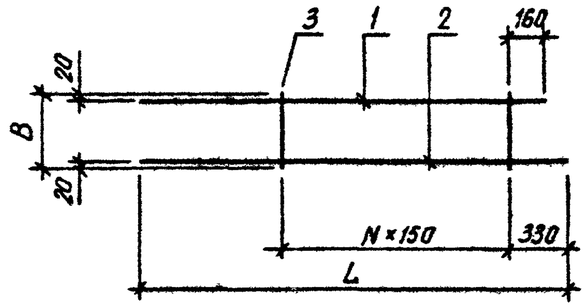

ОБОЗНАЧЕНИЕ	МАРКА	РИС	L, ММ	B, ММ	N	МАССА, КГ
I.090.I-3ПВ.4-3 26	КР99	I,2	2I50	5I0	7	8,370
-0I	КРI00	I,3	2I50	5I0	7	8,370
-02	КРI0I	I,2	2020	8I0	6	5,750
-03	КРI02	I,3	2020	8I0	6	5,750

НАЧОТД.	Шевченко		
Н.КОНТР.	Ребров		
ГЛ.СПЕЦ.	Чичигоренко		
ПРОВЕРИЛ	Скоробогат		
РАЗРАБ.	Литвиненко		

1.090.1-3ПВ.4-3 26СБ

КАРКАС ПЛОСКИЙ
КР99 - КРI02
СБОРОЧНЫЙ ЧЕРТЕЖ

СТАДИЯ	МАССА	МАСШТАБ
Р	СМ. ТАБЛ.	

ЛИСТ | ЛИСТОВ 1

ГОСГРАЖДАНСТРОЙ
КиевЗНИИЭП

ФОРМАТ А4

ЭПВЦ КиевЗНИИЭП
ОПЕРАТОР ТЛП КОРТ

ВЗАМ. ИНВ № | ПОДП. И ДАТА | ИНВ № ПОДЛ.

ЛИСТ

20418 47 ФОРМАТ А4

ФОРМАТ	ЗОНА	ПОЗ	ОБОЗНАЧЕНИЕ	НАИМЕНОВАНИЕ	КОЛ	ПРИМЕЧАНИЕ
				ДОКУМЕНТАЦИЯ		
А4			1.090.1-3ПВ.4-3 27СБ	СБОРОЧНЫЙ ЧЕРТЕЖ		
				ДЕТАЛИ		
				СТ. ОТД. ГОСТ 5781-82		
БЧ	1		18.013.5520	Ф18 А-III L=5520	1	11.0КГ
БЧ	2		14.013.5200	Ф14 А-III L=5200	1	6.28КГ
БЧ	3		8.013.510	Ф8 А-III L=510	29	0.20КГ

1.090.1-3ПВ.4-3 27

НАЧ.ОТД	Шевченко	
Н.КОНТР	Ребров	
ГЛ.СПЕЦ.	Ничипоренко	
ПРОВЕРИЛ	Литвиненко	
РАЗРАБ	Пинчук	

КАРКАС ПЛОСКИЙ
КР103

СТАДИЯ	ЛИСТ	ЛИСТОВ
Р		1

ГОСГРАЖДАНСТРОЙ
КиевЗНИИЭП

ФОРМАТ А4

ЭПВЦ КиевЗНИИЭП | ОПЕРАТОР ТПП КОРТ | Гребнева

ВЗАМ. ИНВ № | ПОДПИСЬ И ДАТА | ИНВ №ПОДЛ

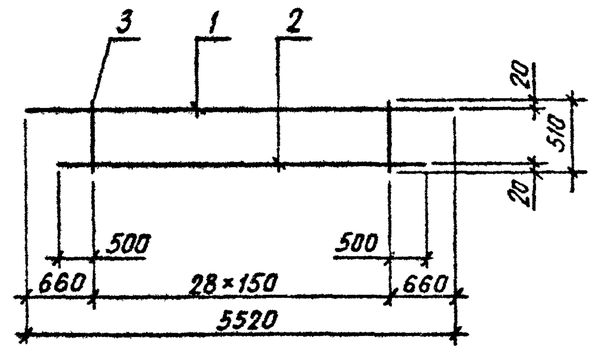

1.090.1-3ПВ.4-3 27СБ

КАРКАС ПЛОСКИЙ
КР103
СБОРОЧНЫЙ ЧЕРТЕЖ

СТАДИЯ	МАССА	МАСШТАБ
Р	23,15	

ЛИСТ | ЛИСТОВ 1

НАЧ.ОТД	Шевченко	
Н.КОНТР	Ребров	
ГЛ.СПЕЦ	Ничипоренко	
ПРОВЕРИЛ	Скоробогат	
РАЗРАБ	Литвиненко	

ГОСГРАЖДАНСТРОЙ
КиевЗНИИЭП

20418 48

ФОРМАТ А4

ФОРМАТ	ЗОНА	ПОЗ	ОБОЗНАЧЕНИЕ	НАИМЕНОВАНИЕ	КОЛ	ПРИМЕЧАНИЕ
				ДОКУМЕНТАЦИЯ		
А4			1.090.1-3ПВ.4-3 28СБ	СБОРОЧНЫЙ ЧЕРТЕЖ		
			ПЕРЕМЕННЫЕ ДАННЫЕ	ДЛЯ ИСПОЛНЕНИЙ:		
				1.090.1-3ПВ.4-3 28 КР104		
				ДЕТАЛИ		
БЧ	1		6.013.5520	СТ. ОТД. ГОСТ 5781-82 Ф6 А-Ш L=5520	2	1.22КГ
БЧ	2		6.013.55	Ф6 А-Ш L=55	55	0.01КГ
				1.090.1-3ПВ.4-3 28-01 КР105		
				ДЕТАЛИ		
БЧ	1		6.013.5470	СТ. ОТД. ГОСТ 5781-82 Ф6 А-Ш L=5470	2	1.21КГ
БЧ	2		6.013.55	Ф6 А-Ш L=55	55	0.01КГ
				1.090.1-3ПВ.4-3 28-02 КР106		
				ДЕТАЛИ		
БЧ	1		6.013.2520	СТ. ОТД. ГОСТ 5781-82 Ф6 А-Ш L=2520	2	0.56КГ
БЧ	2		6.013.55	Ф6 А-Ш L=55	25	0.01КГ
				1.090.1-3ПВ.4-3 28-03 КР107		
				ДЕТАЛИ		
БЧ	1		6.013.2470	СТ. ОТД. ГОСТ 5781-82 Ф6 А-Ш L=2470	2	0.55КГ
БЧ	2		6.013.55	Ф6 А-Ш L=55	25	0.01КГ

НАЧ.ОТД.	Шевченко		
Н.КОНТР.	Ребров		
ГЛ.СПЕЦ.	Нечипоренко		
ПРОВЕРИЛ	Литвиненко		
РАЗРАБ.	Пинчук		

1.090.1-3ПВ.4-3 28

КАРКАС ПЛОСКИЙ

КР104 – КР108

СТАДИЯ	ЛИСТ	ЛИСТОВ
Р	1	2

ГОСГРАЖДАНСТРОЙ КиевЗНИИЭП

ФОРМАТ А4

ФОРМАТ	ЗОНА	ПОЗ	ОБОЗНАЧЕНИЕ	НАИМЕНОВАНИЕ	КОЛ	ПРИМЕЧАНИЕ
				1.090.1-3ПВ.4-3 28-04 КР108		
				ДЕТАЛИ		
БЧ	1		6.013.2420	СТ. ОТД. ГОСТ 5781-82 Ф6 А-Ш L=2420	2	0.54КГ
БЧ	2		6.013.55	Ф6 А-Ш L=55	24	0.01КГ

ОПЕРАТОР ТПП КОРТ Гребнева

ЭПВЦ Киев ЗНИИЭП

ВЗАМ.ИНВ.№ | ПОДПИСЬ И ДАТА | ИНВ.№ПОДЛ.

1.090.1-3ПВ.4-3 28

ЛИСТ 2

20418 49

ФОРМАТ А4

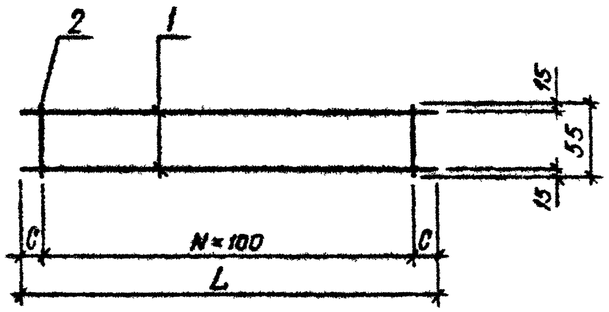

ОБОЗНАЧЕНИЕ	МАРКА	L, мм	N	C, мм	МАССА, КГ
I.090.I-3ПВ.4-3 28	КРI04	5520	54	60	3,I20
-0I	КРI05	5470	54	35	3,I00
-02	КРI06	2520	24	60	I,420
-03	КРI07	2470	24	25	I,400
-04	КРI08	2420	23	60	I,370

НАЧ.ОТД	Шевченко		
Н.КОНТР	Ребров		
ГЛ.СПЕЦ	Ничипоренко		
ПРОВЕРИЛ	Ничипоренко		
РАЗРАБ.	Литвиненко		

1.090.1-3ПВ.4-3 28 СБ

КАРКАС ПЛОСКИЙ
КРI04 - КРI08
СБОРОЧНЫЙ ЧЕРТЕЖ

СТАДИЯ	МАССА	МАСШТАБ
Р	СМ. ТАБЛ.	
ЛИСТ	ЛИСТОВ 1	

ГОСГРАЖДАНСТРОЙ
КиевЗНИИЭП

ФОРМАТ А4

ЭПВЦ КиевЗНИИЭП | ОПЕРАТОР ТПП КОРТ

ИНВ № ПОДЛ | ПОДП И ДАТА | ВЗАМ. ИНВ №

ЛИСТ

20418 50

ФОРМАТ А4

ФОРМАТ	ЗОНА	ПОЗ	ОБОЗНАЧЕНИЕ	НАИМЕНОВАНИЕ	КОЛ	ПРИМЕЧАНИЕ
				ДОКУМЕНТАЦИЯ		
А4			1.090.1-3ПВ.4-3 29СБ	СБОРОЧНЫЙ ЧЕРТЕЖ		
			ПЕРЕМЕННЫЕ ДАННЫЕ	ДЛЯ ИСПОЛНЕНИЙ:		
				1.090.1-3ПВ.4-3 29 КР109		
				ДЕТАЛИ		
				СТ. ОТД. ГОСТ 6727-80		
БЧ	1		5.041.5520	Ф5 ВР-I L=5520	2	0.77КГ
БЧ	2		4.041.140	Ф4 ВР-I L=140	19	0.01КГ
				1.090.1-3ПВ.4-3 29-01 КР110		
				ДЕТАЛИ		
				СТ. ОТД. ГОСТ 6727-80		
БЧ	1		5.041.5470	Ф5 ВР-I L=5470	2	0.76КГ
БЧ	2		4.041.140	Ф4 ВР-I L=140	19	0.01КГ
				1.090.1-3ПВ.4-3 29-02 КР111		
				ДЕТАЛИ		
				СТ. ОТД. ГОСТ 6727-80		
БЧ	1		5.041.2520	Ф5 ВР-I L=2520	2	0.35КГ
БЧ	2		4.041.140	Ф4 ВР-I L=140	9	0.01КГ
				1.090.1-3ПВ.4-3 29-03 КР112		
				ДЕТАЛИ		
				СТ. ОТД. ГОСТ 6727-80		
БЧ	1		5.041.2470	Ф5 ВР-I L=2470	2	0.34КГ
БЧ	2		4.041.140	Ф4 ВР-I L=140	9	0.01КГ

НАЧ ОТД	Шевченко		
Н КОНТР	Ребров		
ГЛ СПЕЦ	Мичигоренко		
ПРОВЕРИЛ	Литвиненко		
РАЗРАБ	Пинчук		

1.090.1-3ПВ.4-3 29

КАРКАС ПЛОСКИЙ

КР109 - КР113

СТАДИЯ	ЛИСТ	ЛИСТОВ
Р	1	2

ГОСГРАЖДАНСТРОЙ
КиевЗНИИЭП

ФОРМАТ А4

Гревцева

ОПЕРАТОР ТЛП КОРТ

ЭПВЦ Киев ЗНИИЭП

ФОРМАТ	ЗОНА	ПОЗ	ОБОЗНАЧЕНИЕ	НАИМЕНОВАНИЕ	КОЛ	ПРИМЕЧАНИЕ
				1.090.1-3ПВ.4-3 29-04 КР113		
				ДЕТАЛИ		
				СТ. ОТД. ГОСТ 6727-80		
БЧ	1		5.041.2420	Ф5 ВР-I L=2420	2	0.34КГ
БЧ	2		4.041.140	Ф4 ВР-I L=140	8	0.01КГ

ВЗАМ ИНВ №

ПОДПИСЬ И ДАТА

ИНВ № ПОДЛ.

1.090.1-3ПВ.4-3 29

ЛИСТ 2

20418 51

ФОРМАТ А4

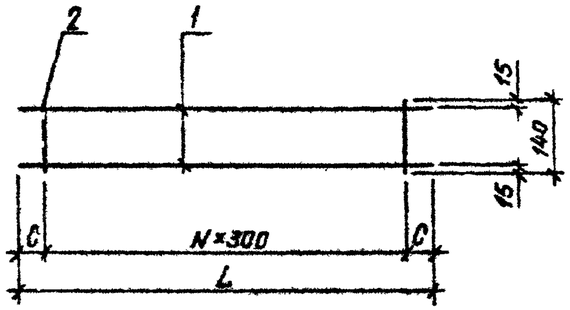

ОБОЗНАЧЕНИЕ	МАРКА	L, ММ	N	C, ММ	МАССА, КГ
I.090.I-3ПВ.4-3 29	КРI09	5520	I8	60	I,770
-0I	КРII0	5470	I8	35	I,760
-02	КРIII	2520	8	60	0,8I0
-03	КРII2	2470	8	37	0,800
-04	КРII3	2420	7	I60	0,770

1.090.1-3ПВ.4-3 29СБ

КАРКАС ПЛОСКИЙ
КРI09 - КРII3
СБОРОЧНЫЙ ЧЕРТЕЖ

СТАДИЯ	МАССА	МАСШТАБ
Р	см. табл.	

ЛИСТ | ЛИСТОВ 1

ГОСГРАЖДАНСТРОЙ
КиевЗНИИЭП

НАЧОТД.	Шевченко	
Н.КОНТР.	Ребров	
ГЛ.СПЕЦ.	Начипоренко	
ПРОВЕРИЛ	Начипоренко	
РАЗРАБ.	Литвиненко	

ФОРМАТ А4

ЭПВЦ КиевЗНИИЭП | ОПЕРАТОР ТПП КОРТ

ИНВ. № ПОДЛ. | ПОДП. И ДАТА | ВЗАМ. ИНВ. №

ЛИСТ

ФОРМАТ	ЗОНА	ПОЗ	ОБОЗНАЧЕНИЕ	НАИМЕНОВАНИЕ	КОЛ.	ПРИМЕЧАНИЕ
				ДОКУМЕНТАЦИЯ		
А4			1.090.1-3ПВ.4-3 30СБ	СБОРОЧНЫЙ ЧЕРТЕЖ		
			ПЕРЕМЕННЫЕ ДАННЫЕ	ДЛЯ ИСПОЛНЕНИЙ:		
				1.090.1-3ПВ.4-3 30 КР114		
				ДЕТАЛИ		
				СТ. ОТД. ГОСТ 5781-82		
БЧ	1		6.013.5520	Ф6 А-Ш L=5520	2	1.22КГ
БЧ	2		6.013.140	Ф6 А-Ш L=140	55	0.03КГ
				1.090.1-3ПВ.4-3 30-01 КР115		
				ДЕТАЛИ		
				СТ. ОТД. ГОСТ 5781-82		
БЧ	1		6.013.5470	Ф6 А-Ш L=5470	2	1.21КГ
БЧ	2		6.013.140	Ф6 А-Ш L=140	55	0.03КГ
				1.090.1-3ПВ.4-3 30-02 КР116		
				ДЕТАЛИ		
				СТ. ОТД. ГОСТ 5781-82		
БЧ	1		6.013.2520	Ф6 А-Ш L=2520	2	0.56КГ
БЧ	2		6.013.140	Ф6 А-Ш L=140	25	0.03КГ
				1.090.1-3ПВ.4-3 30-03 КР117		
				ДЕТАЛИ		
				СТ. ОТД. ГОСТ 5781-82		
БЧ	1		6.013.2470	Ф6 А-Ш L=2470	2	0.55КГ
БЧ	2		6.013.140	Ф6 А-Ш L=140	25	0.03КГ

1.090.1-3ПВ.4-3 30

НАЧ.ОТД.	Шевченко	
Н.КОНТР.	Ребров	
ГЛ.СПЕЦ.	Нечипоренко	
ПРОВЕРИЛ	Литвиненко	
РАЗРАБ.	Пинчук	

КАРКАС ПЛОСКИЙ
КРII4 – КРII7

СТАДИЯ	ЛИСТ	ЛИСТОВ
Р		1

ГОСГРАЖДАНСТРОЙ
КиевЗНИИЭП

ФОРМАТ А4

ЭПВЦ КиевЗНИИЭП | ОПЕРАТОР ТПП КОРТ | Гребнева

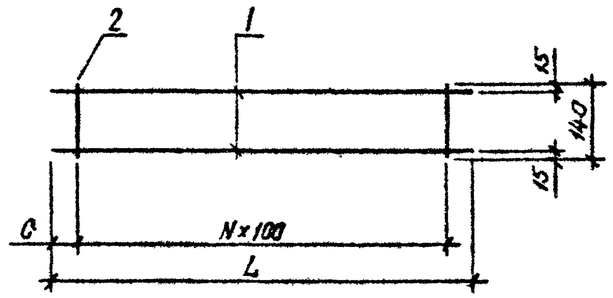

ОБОЗНАЧЕНИЕ	МАРКА	L, ММ	N	C, ММ	МАССА, КГ
I.090.I-3ПВ.4-3 30	КРII4	5520	54	60	4,I60
-0I	КРII5	5470	54	35	4,I40
-02	КРII6	2520	24	60	I,900
-03	КРII7	2470	24	35	I,870

1.090.1-3ПВ.4-3 30СБ

КАРКАС ПЛОСКИЙ
КРII4 – КРII7
СБОРОЧНЫЙ ЧЕРТЕЖ

СТАДИЯ	МАССА	МАСШТАБ
Р	СМ. ТАБЛ.	

ЛИСТ | ЛИСТОВ 1

НАЧ.ОТД.	Шевченко	
Н.КОНТР.	Ребров	
ГЛ.СПЕЦ.	Нечипоренко	
ПРОВЕРИЛ	Скоробогат	
РАЗРАБ.	Литвиненко	

ГОСГРАЖДАНСТРОЙ
КиевЗНИИЭП

ВЗАМ. ИНВ.№ | ПОДПИСЬ И ДАТА | ИНВ.№ ПОДЛ.

20418 53

ФОРМАТ А4

ФОРМАТ	ЗОНА	ПОЗ	ОБОЗНАЧЕНИЕ	НАИМЕНОВАНИЕ	КОЛ	ПРИМЕЧАНИЕ
				ДОКУМЕНТАЦИЯ		
А4			1.090.1-3ПВ.4-3 31СБ	СБОРОЧНЫЙ ЧЕРТЕЖ		
			ПЕРЕМЕННЫЕ ДАННЫЕ	ДЛЯ ИСПОЛНЕНИЙ:		
				1.090.1-3ПВ.4-3 31 КР118		
				ДЕТАЛИ		
				СТ. ОТД. ГОСТ 5781-82		
ВЧ	1		6.013.2420	Ф6 А-Ш L=2420	2	0.54КГ
ВЧ	2		6.013.140	Ф6 А-Ш L=140	24	0.03КГ
				1.090.1-3ПВ.4-3 31-01 КР119		
				ДЕТАЛИ		
				СТ. ОТД. ГОСТ 5781-82		
ВЧ	1		6.013.1330	Ф6 А-Ш L=1330	2	0.30КГ
ВЧ	2		6.013.140	Ф6 А-Ш L=140	13	0.03КГ
				1.090.1-3ПВ.4-3 31-02 КР120		
				ДЕТАЛИ		
				СТ. ОТД. ГОСТ 5781-82		
ВЧ	1		6.013.630	Ф6 А-Ш L=630	2	0.14КГ
ВЧ	2		6.013.140	Ф6 А-Ш L=140	6	0.03КГ

1.090.1-3ПВ.4-3 31

НАЧ.ОТД.	Шевченко	
Н.КОНТР.	Ребров	
ГЛ.СПЕЦ.	Ничипоренко	
ПРОВЕРИЛ	Литвиненко	
РАЗРАБ.	Пинчук	

КАРКАС ПЛОСКИЙ
КР118 – КР120

СТАДИЯ	ЛИСТ	ЛИСТОВ
Р		1

ГОСГРАЖДАНСТРОЙ
КиевЗНИИЭП

ФОРМАТ А4

ЭПВЦ КиевЗНИИЭП | ОПЕРАТОР ТЛП КОРТ | Гредневa | Литвиненко

ВЗАМ. ИНВ. № | ПОДПИСЬ И ДАТА | ИНВ. № ПОДЛ.

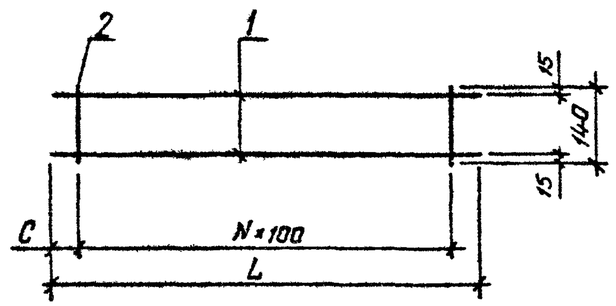

ОБОЗНАЧЕНИЕ	МАРКА	L, ММ	N	C, ММ	МАССА, КГ
I.090.I-3ПВ.4-3 3I	КРII8	2420	23	60	I,820
-0I	КРII9	I330	I2	65	I,000
-02	КРI20	630	5	65	0,470

1.090.1-3ПВ.4-3 31СБ

КАРКАС ПЛОСКИЙ
КРII8 – КРI20
СБОРОЧНЫЙ ЧЕРТЕЖ

СТАДИЯ	МАССА	МАСШТАБ
Р	СМ. ТАБЛ.	

ЛИСТ	ЛИСТОВ
	1

НАЧ.ОТД.	Шевченко	
Н.КОНТР.	Ребров	
ГЛ.СПЕЦ.	Ничипоренко	
ПРОВЕРИЛ	Скоробогат	
РАЗРАБ.	Литвиненко	

ГОСГРАЖДАНСТРОЙ
КиевЗНИИЭП

20418 54

ФОРМАТ А4

ФОРМАТ	ЗОНА	ПОЗ	ОБОЗНАЧЕНИЕ	НАИМЕНОВАНИЕ	КОЛ	ПРИМЕЧАНИЕ
				ДОКУМЕНТАЦИЯ		
А4			1.090.1-3ПВ.4-3 32СБ	СБОРОЧНЫЙ ЧЕРТЕЖ		
			ПЕРЕМЕННЫЕ ДАННЫЕ	ДЛЯ ИСПОЛНЕНИЙ:		
				1.090.1-3ПВ.4-3 32 МН1		
				ДЕТАЛИ		
БЧ	1		60.6.060.90	ПОЛОСА ГОСТ 103-76 -60Х6 L=90	2	0.26КГ
БЧ	2		8.013.103	СТ. ОТД. ГОСТ 5781-82 Ф8 А-Ш L=103	2	0.04КГ
				1.090.1-3ПВ.4-3 32-01 МН2		
				ДЕТАЛИ		
БЧ	1		60.8.060.90	ПОЛОСА ГОСТ 103-76 -60Х8 L=90	1	0.34КГ
БЧ	2		10.013.390	СТ. ОТД. ГОСТ 5781-82 Ф10 А-Ш L=390	2	0.24КГ

1.090.1-3ПВ.4-3 32

НАЧ.ОТД.	Шевченко	
Н.КОНТР.	Ребров	
ГЛ.СПЕЦ.	Ничипоренко	
ПРОВЕРИЛ	Литвиненко	
РАЗРАБ.	Пинчук	

ИЗДЕЛИЕ ЗАКЛАДНОЕ МН1, МН2

СТАДИЯ	ЛИСТ	ЛИСТОВ
Р		1

ГОСГРАЖДАНСТРОЙ КиевЗНИИЭП

ФОРМАТ А4

ЭПВЦ КиевЗНИИЭП | ОПЕРАТОР ТЛП КОРТ | Гревнева | Литвиненко

РИС. 1

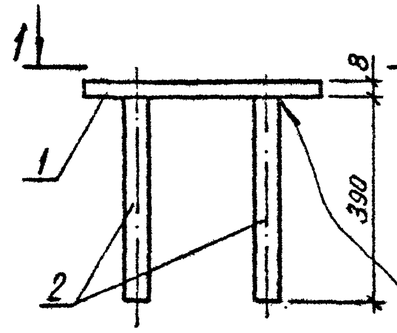

РИС. 2

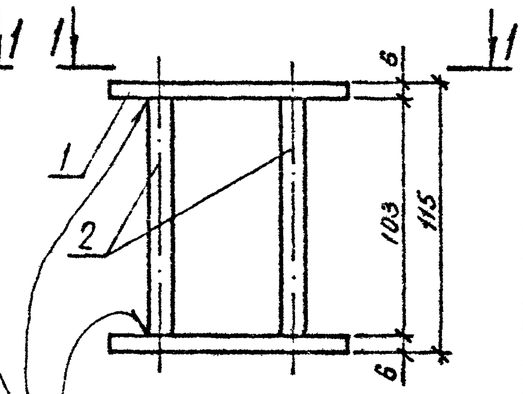

Дуговая сварка под флюсом типа Т-1 ГОСТ 19292-73

1—1

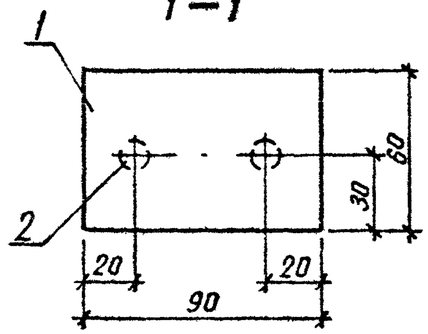

ОБОЗНАЧЕНИЕ	МАРКА	РИС	МАССА, КГ
I.090.I-3ПВ.4-3 32	МНI	2	0,6I0
-0I	МН2	I	0,820

1.090.1-3ПВ.4-3 32СБ

НАЧ.ОТД.	Шевченко	
Н.КОНТР.	Ребров	
ГЛ.СПЕЦ.	Ничипоренко	
ПРОВЕРИЛ	Скоробогат	
РАЗРАБ.	Литвиненко	

ИЗДЕЛИЕ ЗАКЛАДНОЕ МНI, МН2 СБОРОЧНЫЙ ЧЕРТЕЖ

СТАДИЯ	МАССА	МАСШТАБ
Р	СМ. ТАБЛ.	

ЛИСТ	ЛИСТОВ

ГОСГРАЖДАНСТРОЙ КиевЗНИИЭП

ВЗАМ. ИНВ № | ПОДПИСЬ И ДАТА | ИНВ № ПОДЛ.

20418 55

ФОРМАТ А4

ФОРМАТ	ЗОНА	ПОЗ	ОБОЗНАЧЕНИЕ	НАИМЕНОВАНИЕ	КОЛ	ПРИМЕЧАНИЕ
				ДОКУМЕНТАЦИЯ		
А4			1.090.1-3ПВ.4-3 33СБ	СБОРОЧНЫЙ ЧЕРТЕЖ		
				ДЕТАЛИ		
БЧ	1		50.50.5.080.160	УГОЛОК ГОСТ 8509-72 L50X50X5 L=160	1	0.60КГ
БЧ	2		8.013.390	СТ. ОТД. ГОСТ 5781-82 Ф8 А-Ш L=390	2	0.15КГ
			ПЕРЕМЕННЫЕ ДАННЫЕ	ДЛЯ ИСПОЛНЕНИЙ:		
				1.090.1-3ПВ.4-3 33 МН3		
				1.090.1-3ПВ.4-3 33-01 МН4		

1.090.1-3ПВ.4-3 33

НАЧ ОТД	Шевченко	
Н КОНТР	Ребров	
ГЛ СПЕЦ	Ничипоренко	
ПРОВЕРИЛ	Литвиненко	
РАЗРАБ	Пинчук	

ИЗДЕЛИЕ ЗАКЛАДНОЕ МН3, МН4

СТАДИЯ	ЛИСТ	ЛИСТОВ
Р		1

ГОСГРАЖДАНСТРОЙ КиевЗНИИЭП

ФОРМАТ А4

ЭПВЦ КиевЗНИИЭП | ОПЕРАТОР ТЛП КОРТ | Гребнева | Ирдз

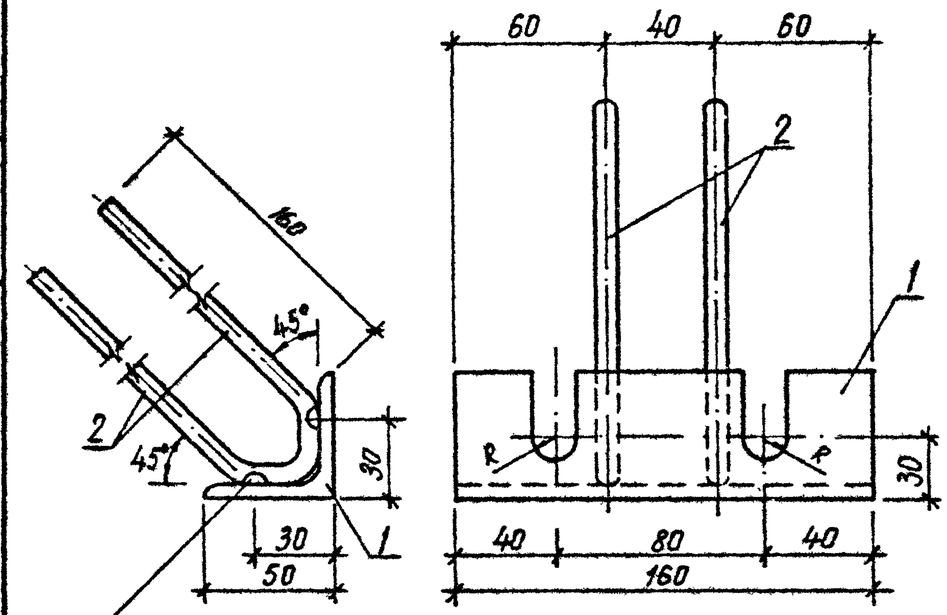

Контактная рельефно-точечная сварка типа Н-1 ГОСТ 19292-73

ОБОЗНАЧЕНИЕ	МАРКА	R, ММ	МАССА, КГ
I.090.I-3ПВ.4-3 33	МН3	I2	0,900
-0I	МН4	8	0,9I0

ВЗАМ. ИНВ № | ПОДПИСЬ И ДАТА | ИНВ № ПОДЛ

1.090.1-3ПВ.4-3 33СБ

НАЧ ОТД	Шевченко	
Н КОНТР	Ребров	
ГЛ СПЕЦ	Ничипоренко	
ПРОВЕРИЛ	Ничипоренко	
РАЗРАБ	Литвиненко	

ИЗДЕЛИЕ ЗАКЛАДНОЕ МН3, МН4 СБОРОЧНЫЙ ЧЕРТЕЖ

СТАДИЯ	МАССА	МАСШТАБ
Р	СМ. ТАБЛ.	
ЛИСТ	ЛИСТОВ 1	

ГОСГРАЖДАНСТРОЙ КиевЗНИИЭП

20418 56

ФОРМАТ А4

РИС. 1

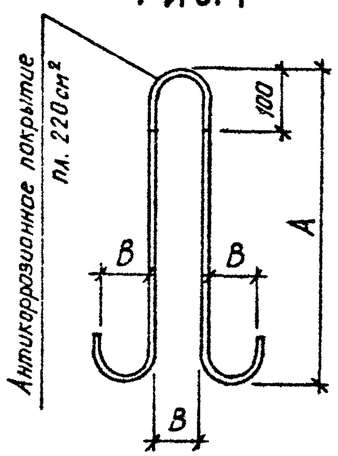

РИС. 2

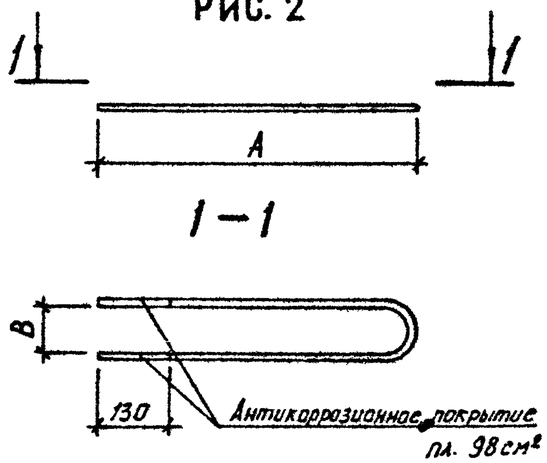

ОБОЗНАЧЕНИЕ	МАРКА	РИС	ϕ, КЛАСС	Длина L, мм	B, мм	A, мм	МАССА, КГ
I.090.I-3ПВ.4-3 34	ПСI	I	IOAC-II	II00	40	470	0,680
-0I	ПС2	I	I2AC-II	I300	40	530	I,I50
-02	ПС3	I	I4AC-II	I500	60	590	I,8I0
-03	ПС4	I	I6AC-II	I640	60	650	2,590
-04	ПС5	I	I8AC-II	I740	60	7I0	3,480
-05	ПС6	I	20AC-II	2000	80	770	4,930
-06	АНI	2	I2A-I	I200	40	580	I,070
-07	АН2	2	IOA-I	I060	40	500	0,650

1.090.1-3ПВ.4-3 34

ПЕТЛЯ СТРОПОВОЧНАЯ
ПСI - ПС6,
СТЕРЖЕНЬ ГНУТЫЙ АНI, АН2

СТАДИЯ	МАССА	МАСШТАБ
Р	см. табл.	
ЛИСТ	ЛИСТОВ 1	

ГОСГРАЖДАНСТРОЙ
КиевЗНИИЭП

НАЧ.ОТД.	Шевченко	
Н.КОНТР.	Ребров	
ГЛ.СПЕЦ.	Ничипоренко	
ПРОВЕРИЛ	Ничипоренко	
РАЗРАБ.	Литвиненко	

ФОРМАТ А4

ЭПВЦ КиевЗНИИЭП
ОПЕРАТОР ТЛП КОРТ

ВЗАМ. ИНВ. №
ПОДП. И ДАТА
ИНВ. № ПОДЛ.

ЛИСТ

20418 (57)

ФОРМАТ А4